MI_2215: Installation SSR-Cooling body holding piece – Einbau SSR-Kühlkörper Halteblech

Modification Instruction – Umbauanleitung

Deutsch 3
English 9
Français 17
Italiano 25
Español 33
Portuguese (Brazil) 41
Svensk 49
Česky 57
Türkçe 65
Polski 73
русский 81
日本語 89
Chinese (simplified) 97

MI_2215: Reparatursatz SSR-Kühlkörper Verschlussteil

iVario 2-XS, iVario 2-S, iVario 2-S P | 10 min. | Standard | 18.11.2022

Thema

Für den Fall, dass die SSR-Kühlkörper nicht mehr richtig in ihrem Gehäuse befestigt sind, sorgt das beiliegende Halteblech dafür, dass sie in der korrekten Position gehalten werden.

Betroffenes Produkt/Zubehör

iVario 2-XS

iVario 2-S

iVario 2-S P

Benötigtes Werkzeug

Standard

Benötigte Bauteile

Bauteil	Artikelnummer
SSR-Kühlkörper Halteblech	12.03.368S

Allgemeine Informationen

HINWEIS

Tragen Sie den Einbau der Komponente in der Serviceebene ein (Tab "Bauteiltausch"). Dies ist ein Bestandteil der Wartungshistorie.

Zielgruppe

- Dieses Dokument richtet sich an ausgebildete Techniker, die nach der Teilnahme an Schulungen und Sicherheitsunterweisungen vom Hersteller zertifiziert wurden.
- Die Installation sowie Inspektions-, Wartungs- und Reparaturarbeiten dürfen nur von ausgebildeten Technikern durchgeführt werden.
- Es wird empfohlen, dass nur vom Hersteller autorisierte Techniker die Inspektions-, Wartungs- und Reparaturarbeiten durchführen.
- Das Gerät darf nicht von Kindern genutzt, gereinigt oder gewartet werden. Das Gerät darf nicht zum Spielen verwendet werden. Dies ist auch unter einer Beaufsichtigung untersagt.

- Das Gerät darf nicht von Personen mit eingeschränkten physischen, sensorischen oder geistigen Fähigkeiten oder mangels Erfahrung oder Wissens benutzt, gereinigt und gewartet werden. Dies gilt nicht, wenn dieser Personenkreis durch eine sicherheitsverantwortliche Person beaufsichtigt und auf die Gefahren des Gerätes hingewiesen wird.
- Um Unfallgefahren oder Sachschäden zu vermeiden, empfiehlt der Hersteller, dass Techniker Schulungen und Sicherheitsunterweisungen regelmäßig besuchen.

Sicherheitshinweise

⚠ GEFAHR

Hohe Spannungen bei Anschluss an das Stromnetz
Lebensgefahr bei Arbeiten mit Hochspannung.
- Trennen Sie die Verbindung zur Energieversorgung.
- Stellen Sie sicher, dass das Gerät spannungslos ist.

⚠ VORSICHT

Quetschgefahr bei Aufstellung
Finger, Hände und Füße können unter dem Gerät eingequetscht werden.
- Tragen Sie bei Aufstellung geeignete Schutzkleidung.
- Tragen Sie das Gerät ausschließlich an den vorgesehenen Hebepunkten.

⚠ VORSICHT

Scharfe Kanten am Gehäuse
Schnittgefahr am Gehäuse bei Arbeiten im Elektroraum.
Tragen Sie Schutzhandschuhe.

Die SSR-Kühlkörper befinden sich hinter der linken Abdeckung auf der Rückseite des Geräts.

✔ Das Gerät steht auf der vorgesehenen Aufstellfläche.
✔ Die Gerätedeckel sind geschlossen.
✔ Alle Spannungsquellen sind durch einen externen Trennschalter ausgeschaltet.

1. Drücken Sie im Bereich der jeweiligen Schraube leicht auf die Abdeckung und lösen Sie die Schrauben (1) und (2).

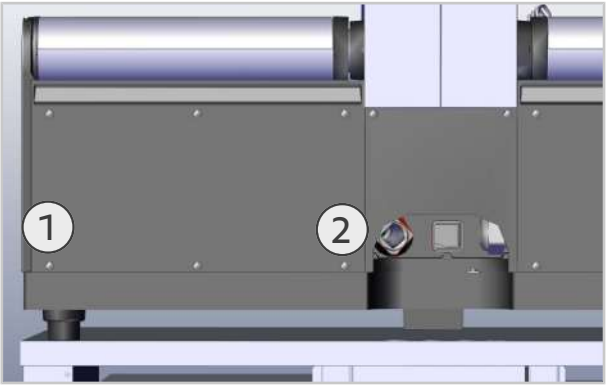

2. Lösen Sie nacheinander jeweils beide Schrauben (3) und (4).

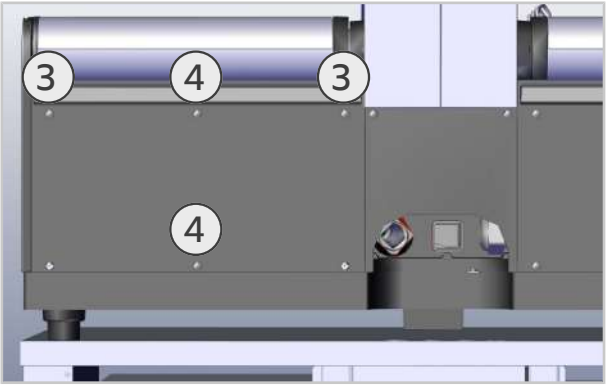

3. Entnehmen Sie die Abdeckung des linken Elektroraums.

Arbeitsschritte – SSR-Kühlkörper Halteblech einbauen

✔ Linker Elektroraum ist geöffnet

1. Befestigen Sie das SSR-Kühlkörper Halteblech mit der beiliegenden Schraube in der vorgesehenen Öffnung.

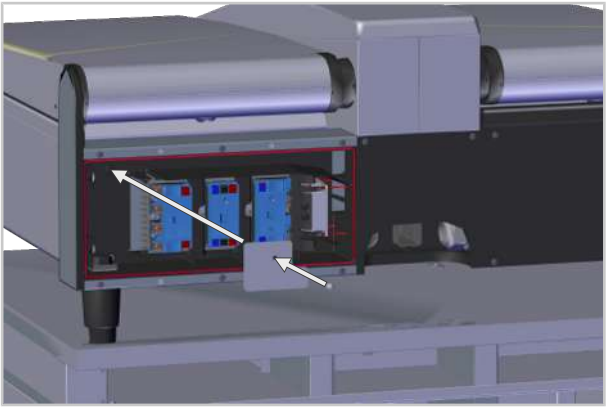

2. Vergewissern Sie sich, dass das Halteblech fest sitzt.

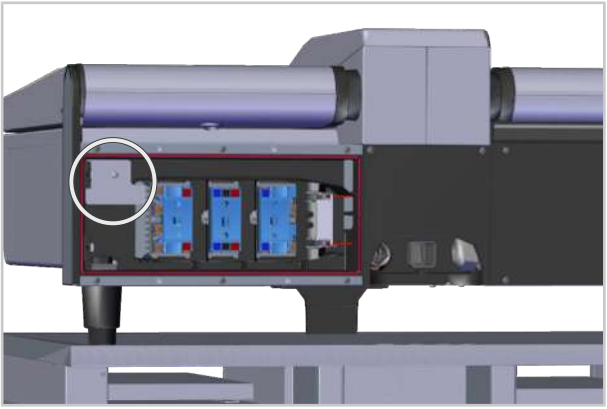

> Einbau des SSR-Kühlkörper Halteblechs ist abgeschlossen.

80.00.674 ▪ V01 ▪ 11/2022 ▪ RTS/Sthi ▪

MI_2215: Repair kit SSR heat sink seal part

iVario 2-XS, iVario 2-S, iVario 2-S P | 10 min. | Standard | 18/11/2022

Subject

If the SSR heat sinks are no longer correctly fixed in their housing, the enclosed retaining plate ensures that they are held in the correct position.

Affected product/accessories

iVario 2-XS

iVario 2-S

iVario 2-S P

Required tool

Standard

Required components

Component	Article number
SSR heat sink retaining plate	12.03.368S

General information

NOTICE

Enter the installation of the component on the service level ("Component replacement" tab). This is an integral part of the maintenance history.

Target group

- This document is intended for skilled technicians, who have been certified by the manufacturer after attending training and safety instructions.
- Installation, inspection, maintenance, and repair work must only be carried out by trained technicians.
- It is recommended that only technicians authorised by the manufacturer perform inspection, maintenance and repair work.
- The unit may not be used, cleaned, or maintained by children. The unit may not be used for play. This is prohibited even under supervision.

- The unit may not be used, cleaned, or maintained by people with limited physical, sensory, or mental capacity or those without the necessary experience or knowledge, unless such people are supervised by a person who is responsible for their safety and who has been informed of the hazards of the unit.
- In order to prevent accidents or damage, the manufacturer recommends that technicians attend training and safety instructions.

Safety instructions

⚠ DANGER

High voltages when connecting to the mains power
Danger to life due to high voltage.
- Disconnect from the power supply.
- Make sure the unit is disconnected from the power.

⚠ CAUTION

Risk of crushing when positioning the unit
Fingers, hands and feet could be crushed beneath the unit.
- Wear appropriate protective clothing when positioning the unit.
- Only lift the unit at the intended lifting points.

⚠ CAUTION

Sharp edges on the housing
Risk of cuts on the housing when working in the electrical compartment.
Wear protective gloves.

The SSR heat sinks are located behind the left cover on the rear of the unit.

✔ The unit is standing on its intended installation surface.
✔ The unit top covers are closed.
✔ All power sources are switched off by way of an external circuit breaker.

1. Lightly press on the cover in the area of the respective screw and loosen the screws (1) and (2).

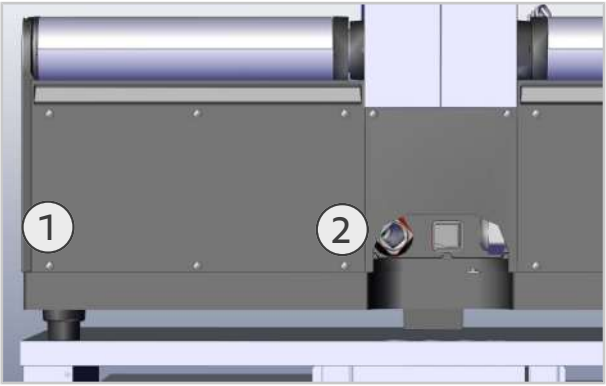

2. Loosen both screws (3) and (4) one after the other.

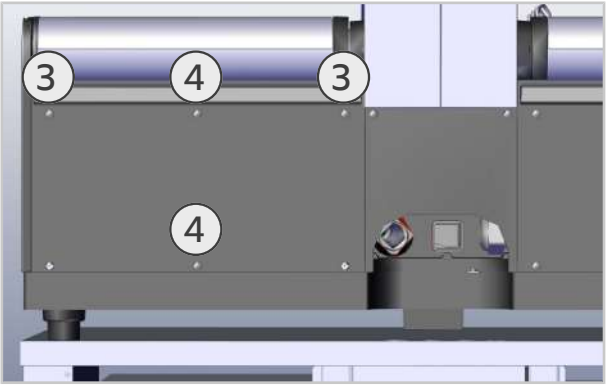

3. Remove the cover of the left electrical compartment.

Work steps – installing the SSR heat sink retaining plate

✔ The left electrical compartment is open

1. Fix the SSR heat sink retaining plate in the opening provided with the enclosed screw.

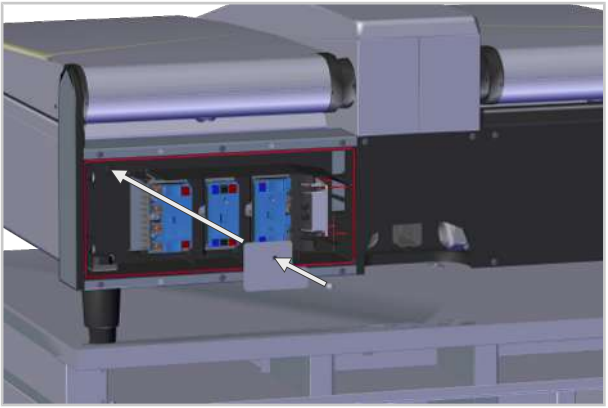

2. Make sure that the retaining plate is fixed securely.

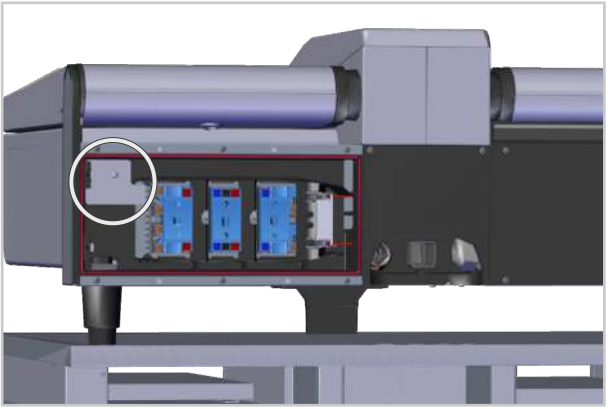

> Installation of the SSR heat sink retaining plate is complete.

80.00.674 ▪ V01 ▪ 11/2022 ▪ RTS/Sthi ▪

MI_2215 : Kit de réparation dissipateur thermique pour SSR, pièce de fermeture

iVario 2-XS, iVario 2-S, iVario 2-S P | 10 mn | Standard | 18.11.2022

Objet

Si les dissipateurs thermiques des semi-conducteurs de puissance (SSR) ne sont plus fixés correctement dans leur boîtier, la plaque de maintien jointe dans le kit les maintient dans la bonne position.

Produit/accessoires concernés

iVario 2-XS

iVario 2-S

iVario 2-S P

Outillage préconisé

Standard

Éléments requis

Pièce	Référence d'article
Plaque de maintien dissipateur thermique pour SSR	12.03.368S

Informations générales

INFORMATION

Entrer l'installation du composant dans le menu de service (tableau "Remplacement de composant"). Il fait partie intégrante de l'historique de maintenance.

Groupe cible

- Ce document s'adresse à des techniciens formés qui ont été certifiés par le fabricant après avoir participé à des formations et avoir suivi des cours sur la sécurité.
- L'installation ainsi que les travaux d'inspection, de maintenance et de réparation ne peuvent être réalisés que par des techniciens formés.
- Il est recommandé de ne confier les travaux d'inspection, de maintenance et de réparation qu'à des techniciens agréés par le fabricant.

- Cet appareil ne peut pas être utilisé, nettoyé ou entretenu par des enfants. Cet appareil ne doit pas être utilisé pour jouer. Ceci est strictement interdit, y compris sous surveillance.
- Cet appareil ne peut pas être utilisé, nettoyé ou entretenu par des personnes présentant des capacités physiques, sensorielles ou mentales limitées ou un manque d'expérience et/ou de connaissance. Cela ne s'applique pas si ce groupe de personnes agit sous la supervision d'une personne responsable de la sécurité et a été informé des dangers inhérents à cet appareil.
- Pour éviter les risques d'accident ou les dommages matériels, le fabricant recommande aux techniciens de suivre régulièrement les formations et les cours sur la sécurité.

Consignes de sécurité

⚠ DANGER

Haute tension lors du raccordement au réseau d'alimentation électrique
Danger de mort en cas de travail sous haute tension.
- Isolez la liaison avec l'alimentation électrique.
- Vérifiez que l'appareil n'est plus sous tension.

⚠ ATTENTION

Risque de pincements lors de l'installation
Les doigts, les mains et les pieds peuvent être écrasés sous l'appareil.
- Portez l'équipement de protection approprié lors de l'installation.
- Portez l'appareil uniquement au niveau des points de levage prévus.

⚠ ATTENTION

Bords tranchants sur la console
Risque de coupure sur la console lors des interventions dans le compartiment électrique
Portez des gants de protection.

Les dissipateurs thermiques des semi-conducteurs de puissance sont placés derrière le capot gauche à l'arrière de l'appareil.

✔ L'appareil est posé sur la surface d'installation prévue.
✔ Les couvercles de l'appareil sont fermés.
✔ Toutes les sources d'alimentation électriques sont mises hors tension par un disjoncteur externe.

1. Appuyez légèrement sur le capot dans la zone d'emplacement de chaque vis et desserrez les vis (1) et (2).

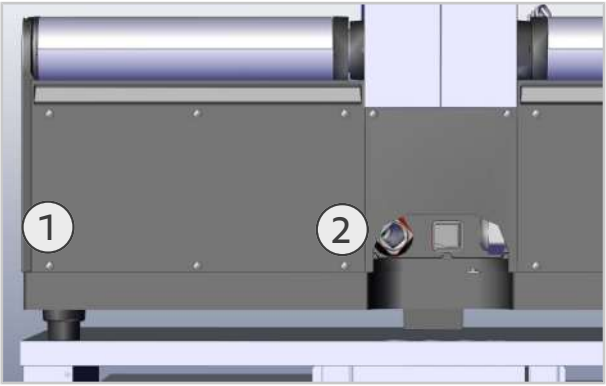

2. Desserrez les deux vis (3) et (4) l'une après l'autre.

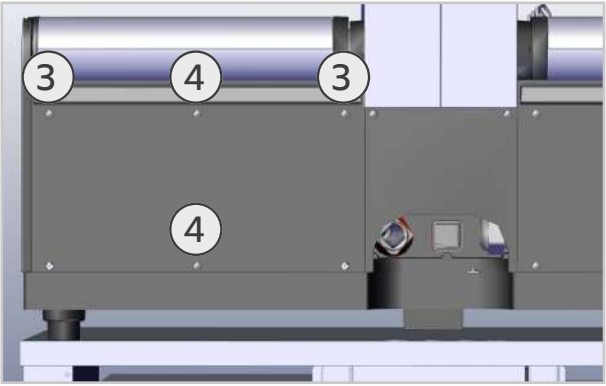

3. Retirez le capot du boîtier électrique gauche.

Étapes de travail – Monter la plaque de maintien des dissipateurs thermiques pour SSR

✔ Le boîtier électrique gauche est ouvert

1. Fixez la plaque de maintien du dissipateur pour SSR dans l'ouverture prévue à cet effet à l'aide de la vis fournie.

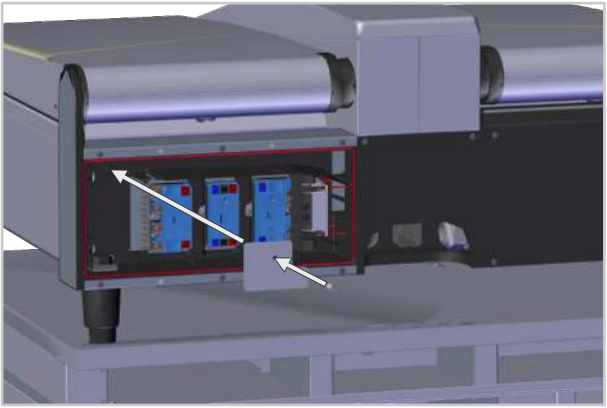

2. Assurez-vous que la plaque de maintien est bien fixée.

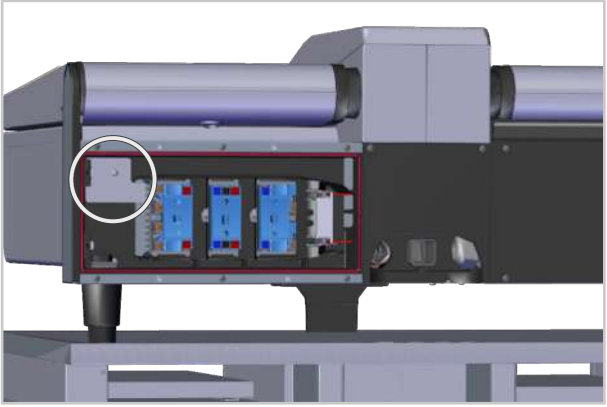

> Le montage de la plaque de maintien des dissipateurs pour SSR est terminé.

80.00.674 ▪ V01 ▪ 11/2022 ▪ RTS/Sthi ▪

MI_2215: kit di riparazione componente di blocco del dissipatore di calore SSR

iVario 2-XS, iVario 2-S, iVario 2-S P | 10 min. | Standard | 18/11/2022

Argomento

Nel caso in cui i dissipatori di calore SSR non siano più fissati correttamente nel loro alloggiamento, la lamiera di supporto in dotazione fa sì che vengano tenuti nella posizione corretta.

Prodotto/accessori interessati

iVario 2-XS

iVario 2-S

iVario 2-S P

Strumenti richiesti

Standard

Componenti richiesti

Componente	Codice articolo
Lamiera di supporto del dissipatore di calore SSR	12.03.368S

Informazioni generali

NOTA

Inserire l'installazione del nuovo componente nel livello service sulla scheda "Sostituzione componente". Questa è parte integrante della cronologia della manutenzione.

Gruppo target

- Il presente documento è destinato a tecnici qualificati e certificati che hanno frequentato i corsi di formazione del produttore e le sessioni sulla sicurezza.
- Gli interventi di installazione, ispezione, manutenzione e riparazione possono essere eseguiti unicamente da tecnici qualificati.
- Si raccomanda di fare eseguire gli interventi di ispezione, manutenzione e riparazione soltanto da tecnici autorizzati dal produttore.
- L'utilizzo, la pulizia o la manutenzione dell'apparecchio non possono essere eseguiti da bambini. L'apparecchio non può essere usato per giocare, nemmeno sotto la sorveglianza di un adulto.

- L'utilizzo, la pulizia o la manutenzione dell'apparecchio non possono essere eseguiti da persone con capacità fisiche, sensoriali o mentali limitate o con carenza di esperienza/conoscenza. Quanto sopra non si intende valido se tali persone sono sorvegliate da un addetto alla sicurezza che possa indicare i pericoli dell'apparecchio.
- Per evitare il rischio di incidenti e danni materiali, il produttore raccomanda regolarmente la frequenza di corsi di formazione e sessioni sulla sicurezza da parte dei tecnici.

Note sulla sicurezza

⚠ PERICOLO

Tensioni elevate durante il collegamento alla rete elettrica

Pericolo di morte in caso di lavori con tensioni elevate.

- Scollegare l'alimentazione elettrica.
- Assicurarsi che l'apparecchio sia privo di tensione.

⚠ ATTENZIONE

Pericolo di schiacciamento durante l'installazione

Dita, mani e piedi possono essere schiacciati sotto l'apparecchio.

- Indossare indumenti di protezione adeguati durante l'installazione.
- Trasportare l'apparecchio esclusivamente mediante gli appositi punti di sollevamento.

⚠ ATTENZIONE

Bordi affilati dell'alloggiamento

Pericolo di lesioni da taglio durante interventi nel vano elettrico.

Indossare guanti protettivi.

I dissipatori di calore SSR sono posizionati dietro la copertura sinistra sul lato posteriore dell'apparecchio.

- ✔ L'apparecchio è posizionato sulla superficie d'appoggio prevista.
- ✔ I coperchi dell'apparecchio sono chiusi.
- ✔ Tutte le sorgenti di tensione sono scollegate tramite un sezionatore esterno.

1. Nella zona delle rispettive viti esercitare una lieve pressione sulla copertura e svitare le viti (1) e (2).

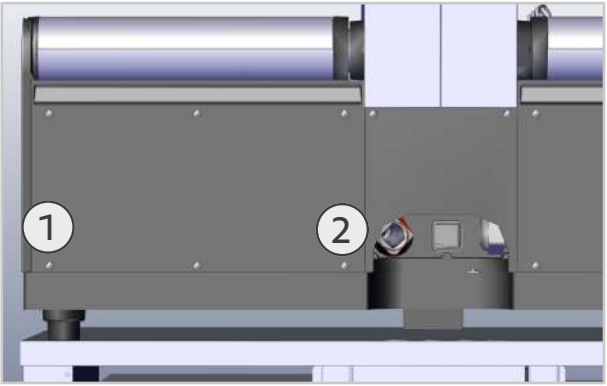

2. Svitare in sequenza entrambe le viti (3) e (4).

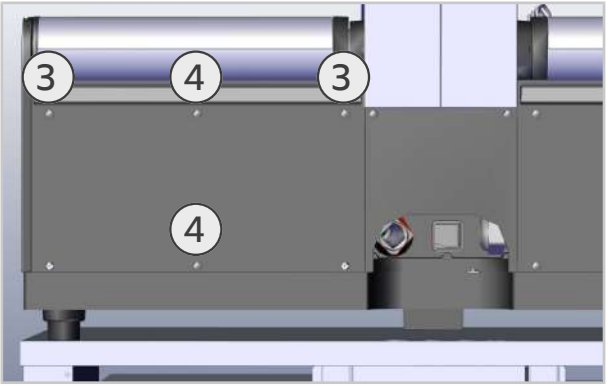

3. Rimuovere la copertura del vano elettrico sinistro.

Procedimento - Montaggio della lamiera di supporto del dissipatore di calore SSR

✔ Il vano elettrico sinistro è aperto

1. Fissare la lamiera di supporto del dissipatore di calore SSR con la vite in dotazione nel foro previsto.

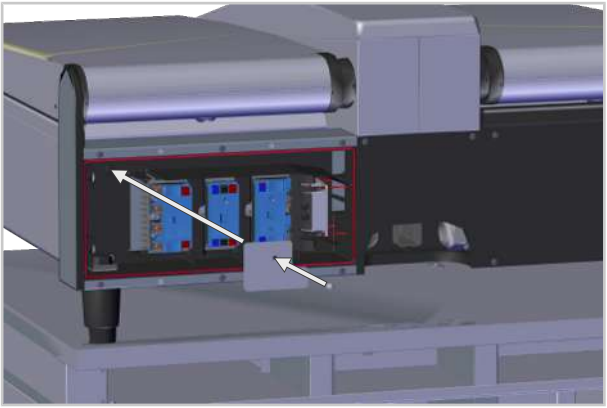

2. Accertarsi che la lamiera di supporto sia fissata saldamente.

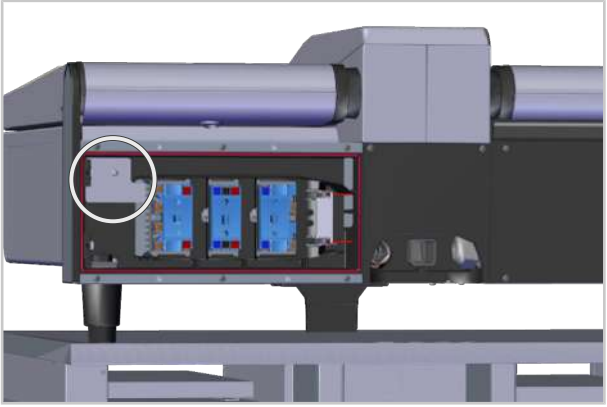

> Il montaggio della lamiera di supporto del dissipatore di calore SSR è concluso.

80.00.674 ▪ V01 ▪ 11/2022 ▪ RTS/Sthi ▪

MI_2215: Kit de reparación de la pieza de cierre del disipador térmico SSR

iVario 2-XS, iVario 2-S, iVario 2-S P | 10 min. | Estándar | 18/11/2022

Tema

En el caso de que los disipadores térmicos SSR no estén bien fijados en su carcasa, la chapa de soporte adjunta se encarga de mantenerlos en la posición correcta.

Componente/producto afectado

iVario 2-XS

iVario 2-S

iVario 2-S P

Herramientas necesarias

Estándar

Materiales necesarios

Componente	Referencia de artículo
Chapa de soporte del disipador térmico SSR	12.03.368S

Información general

RECOMENDACIÓN

Introduzca en el menú técnico la instalación del componente (pestaña "Cambio de componentes"). Este es una parte integral del histórico de mantenimiento.

Grupo destinatario

- El presente documento está dirigido a técnicos formados que hayan obtenido un certificado del fabricante tras haberles impartido los cursos de formación y las instrucciones de seguridad pertinentes.
- La instalación y las tareas de inspección, mantenimiento y reparación solo podrán ser efectuadas por técnicos cualificados.
- Se recomienda que los trabajos de inspección, mantenimiento y reparación sean realizados exclusivamente por técnicos autorizados por el fabricante.

- El equipo no deberá ser usado, limpiado ni recibir mantenimiento por parte de niños. No juegue con el equipo. Incluso en el caso de que los niños sean supervisados.
- El equipo tampoco puede ser utilizado, limpiado ni recibir mantenimiento por parte de personas con discapacidad física, sensorial o psíquica o que carezcan de la experiencia y/o los conocimientos necesarios. Esta regla no se aplica en los casos en los que dichas personas lleven a cabo dichos trabajos bajo la supervisión de una persona responsable de su seguridad y hayan sido informadas acerca de los peligros que conlleva el equipo.
- Para evitar peligros de accidentes o daños materiales, el fabricante recomienda que los técnicos reciban periódicamente cursos de formación e instrucciones de seguridad.

Instrucciones de seguridad

⚠ PELIGRO

Alta tensión al realizar la conexión a la red eléctrica

Peligro de muerte en caso de trabajos con alta tensión.

- Interrumpa la conexión al suministro eléctrico.
- Asegúrese de que el equipo no esté conectado al suministro eléctrico.

⚠ CUIDADO

Peligro de aplastamiento durante la instalación

Existe el riesgo de que los dedos, manos y pies queden aplastados bajo el equipo.

- Use la ropa de protección adecuada para realizar la instalación.
- Sostenga el equipo exclusivamente por los puntos de elevación previstos para ello.

⚠ CUIDADO

Bordes afilados en los paneles

Peligro de corte en la carcasa durante las operaciones en la caja de conexiones eléctricas.

Utilice guantes protectores.

Los disipadores térmicos SSR se encuentran detrás de la cubierta izquierda en la parte trasera del equipo.

- ✔ El equipo se encuentra sobre la superficie de instalación prevista.
- ✔ Las tapas del equipo están cerradas.
- ✔ Todas las fuentes de tensión se desconectan mediante un contactor separador externo.

1. Empuje ligeramente la tapa en la caja del respectivo tornillo y afloje los tornillos (1) y (2).

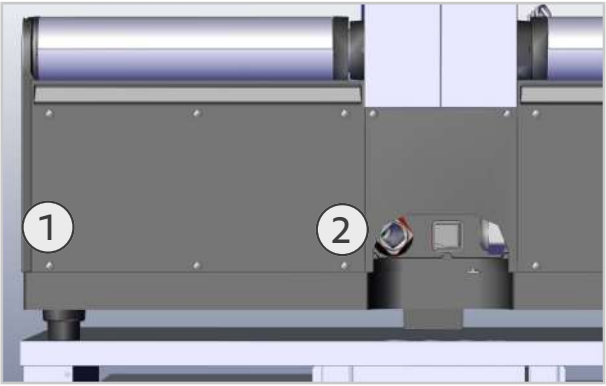

2. Afloje consecutivamente ambos tornillos (3) y (4).

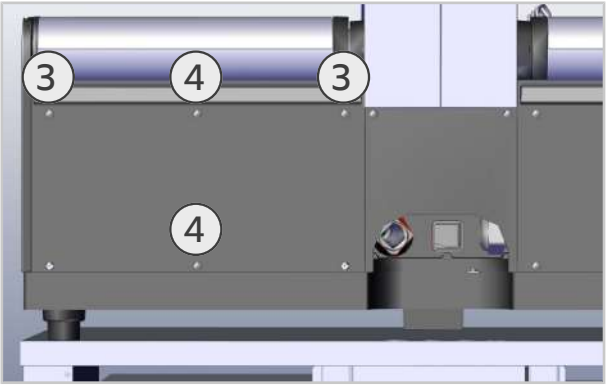

3. Retire la tapa del compartimiento eléctrico izquierdo.

Pasos de trabajo - Montaje de la chapa de soporte del disipador térmico SSR

✔ El compartimento eléctrico izquierdo está abierto

1. Fije la chapa de soporte del disipador térmico SSR con el tornillo adjunto en el orificio previsto para ello.

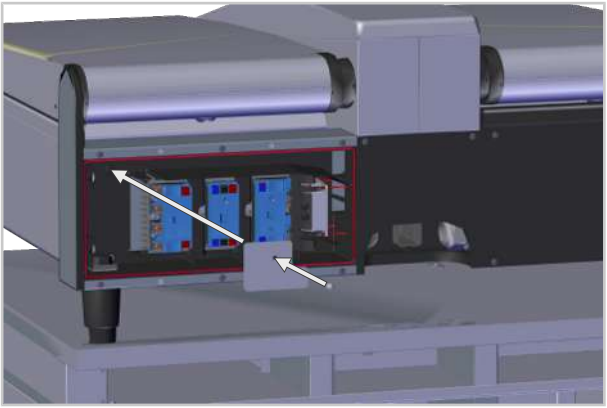

2. Asegúrese de que la chapa de soporte esté bien encajada.

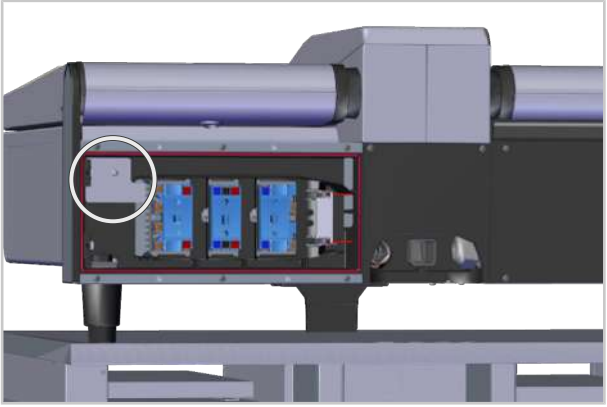

> El montaje de la chapa de soporte del disipador térmico SSR ha finalizado.

80.00.674 ▪ V01 ▪ 11/2022 ▪ RTS/Sthi ▪

MI_2215: Kit de reparo do dissipador de calor SSR, peça de fechamento

iVario 2-XS, iVario 2-S, iVario 2-S P | 10 minutos | Padrão | 18/11/2022

Assunto

Caso os dissipadores de calor SSR não estejam mais corretamente fixados na carcaça, a chapa de suporte fornecida garante que eles sejam mantidos na posição correta.

Produto/acessório afetado

iVario 2-XS

iVario 2-S

iVario 2-S P

Ferramenta necessária

Padrão

Componentes necessários

Componente	Código do item
Chapa de suporte do dissipador de calor SSR	12.03.368S

Informações gerais

OBSERVAÇÃO

Insira a instalação do componente no nível de serviço (aba "Substituição do componente"). Esta é uma parte integrante do histórico de manutenção.

Grupo-alvo

- Este documento destina-se a técnicos qualificados que foram certificados pela fabricante mediante participação em formações e instruções de segurança.
- A instalação e os trabalhos de inspeção, manutenção e reparo somente devem ser realizados por técnicos qualificados.
- Recomenda-se que somente os técnicos autorizados pela fabricante realizem os trabalhos de inspeção, manutenção e reparo.
- Crianças não devem utilizar, limpar nem fazer manutenções no equipamento. O equipamento não deve ser utilizado para brincar. Nem mesmo mediante supervisão.

- Pessoas com deficiências físicas, sensoriais ou psicológicas limitadoras ou com pouca experiência e/ou instrução não devem utilizar, limpar nem fazer manutenções no equipamento. Isso não se aplica se essas pessoas forem supervisionadas por uma pessoa responsável pela segurança e instruídas a respeito dos riscos oferecidos pelo equipamento.
- Para evitar riscos de acidentes ou danos materiais, o fabricante recomenda que os técnicos participem regularmente de formações e instruções de segurança.

Instruções de segurança

⚠ PERIGO

Alta tensão durante a conexão elétrica
Perigo de vida ao trabalhar com alta tensão.
- Desconecte a conexão da fonte de energia.
- Certifique-se de que o dispositivo esteja sem tensão.

⚠ CUIDADO

Perigo de esmagamento durante a instalação
Dedos, mãos e pés podem ser esmagados embaixo do equipamento.
- Utilize uma vestimenta de proteção adequada durante a instalação.
- Somente movimente o equipamento nos pontos de elevação prescritos.

⚠ CUIDADO

Arestas afiadas na carcaça
Perigo de cortes na carcaça durante trabalhos na parte elétrica.
Use luvas de proteção.

Os dissipadores de calor SSR estão localizados atrás da cobertura esquerda, na parte traseira da unidade.

✔ O equipamento está na área de instalação prevista.
✔ As tampas do equipamento estão fechadas.
✔ Todas as fontes de tensão estão desligadas por um disjuntor externo.

1. Na área do respectivo parafuso, pressione levemente na cobertura e solte os parafusos (1) e (2).

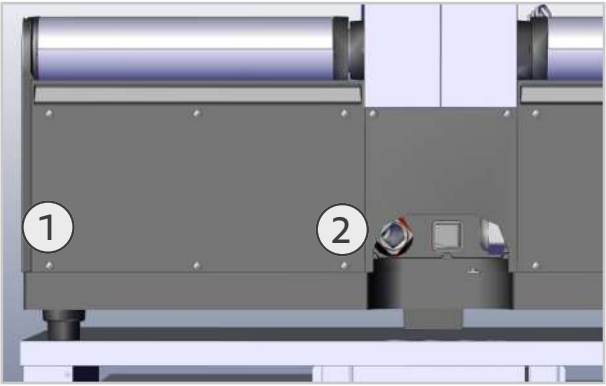

2. Solte os dois parafusos (3) e (4) consecutivamente.

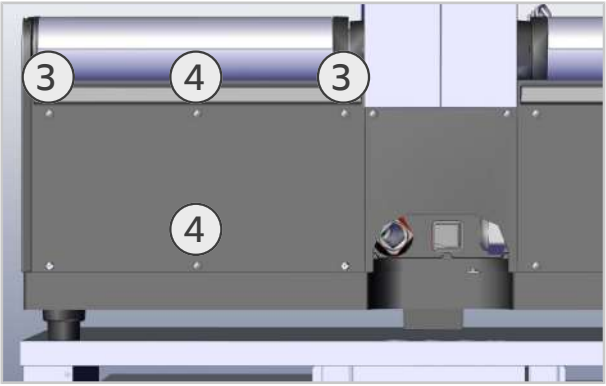

3. Retire a cobertura da parte elétrica esquerda.

Etapas de trabalho - Montar a chapa de suporte do dissipador de calor SSR

✔ A parte elétrica esquerda está aberta

1. Fixe a chapa de suporte do dissipador de calor SSR na abertura prevista com o parafuso fornecido.

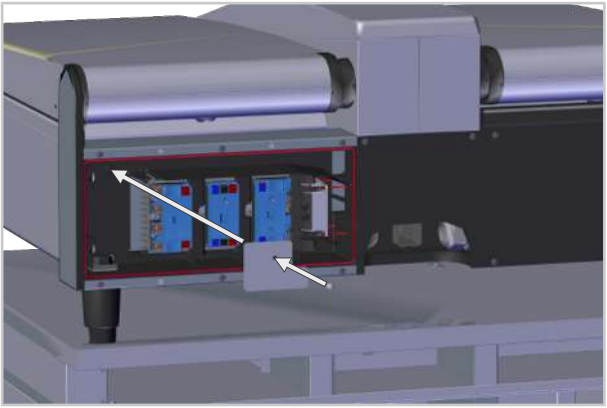

2. Certifique-se de que a chapa de suporte esteja firme no lugar.

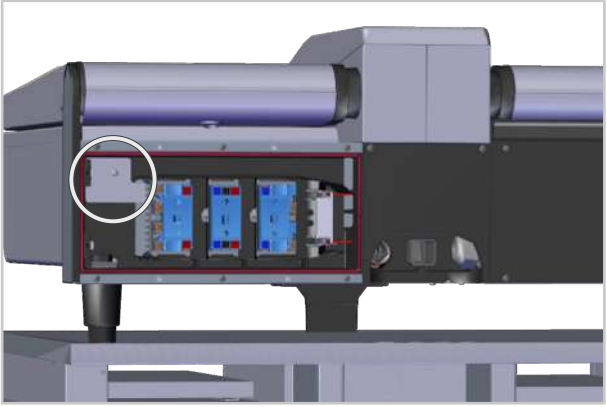

> A montagem do dissipador de calor SSR da chapa de suporte está concluída.

80.00.674 ▪ V01 ▪ 11/2022 ▪ RTS/Sthi ▪

MI_2215: Reparationssats för SSR-kylkroppens låsdel

iVario 2-XS, iVario 2-S, iVario 2-S P | 10 min. | Standard | 2022-11-18

Ämne

Om SSR-kylelementen inte längre är korrekt fästa i sitt hölje ser den medföljande fästplåten till att de hålls i rätt position.

Berörd produkt/tillbehör

iVario 2-XS

iVario 2-S

iVario 2-S P

Nödvändigt verktyg

Standard

Nödvändiga komponenter

Komponent	Artikelnummer
Fästplåt för SSR-kylelement	12.03.368S

Allmän information

OBS!

Ange installationen av komponenten i servicelevel (fliken "Komponentbyte"). Detta är en integrerad del av underhållshistoriken.

Målgrupp

- Detta dokument vänder sig till utbildade tekniker som har certifierats av tillverkaren efter att de har deltagit i utbildningar och säkerhetsundervisning.
- Installations-, samt besiktnings-, underhålls- och reparationsarbeten får endast utföras av behörig tekniker.
- Vi rekommenderar att besiktnings-, underhålls- och reparationsarbeten endast utförs av tekniker som auktoriserats av tillverkaren.
- Enheten får inte användas, rengöras eller underhållas av barn. Enheten får inte användas för lek. Detta är även förbjudet under uppsikt.

- Enheten får inte användas, rengöras och underhållas av personer med fysiska eller psykiska funktionshinder eller personer som saknar tillräcklig erfarenhet och/eller kunskap. Detta gäller inte om dessa personer övervakas av en person som ansvarar för att säkerheten upprätthålls och som är instruerad om farorna med enheten.
- För att förhindra olycksfall och materiella skador rekommenderar tillverkaren att tekniker regelbundet deltar i utbildningar och säkerhetsundervisning.

Säkerhetsanvisningar

⚠ FARA

Farliga spänningar vid anslutning till elnätet
Livsfara vid arbeten med spänning.
- Koppla från anslutningen till strömförsörjningen.
- Kontrollera att enheten är spänningsfri.

⚠ OBSERVERA

Klämrisk vid uppställning
Fingrar, händer och fötter kan klämmas under enheten.
- Använd lämpliga skyddskläder under uppställningsarbetet.
- Lyft endast enheten i de avsedda lyftpunkterna.

⚠ OBSERVERA

Vassa kanter på höljet
Skärrisk på höljet vid arbeten i elinstallationsutrymmet.
Använd skyddshandskar.

SSR-kylelementen sitter bakom den vänstra kåpan på baksidan av enheten.

✔ Enheten står på den avsedda uppställningsytan.
✔ Locken är stängda.
✔ Alla spänningskällor har kopplats från med en extern brytare.

1. Tryck lätt på kåpan vid respektive skruv och lossa skruvarna (1) och (2).

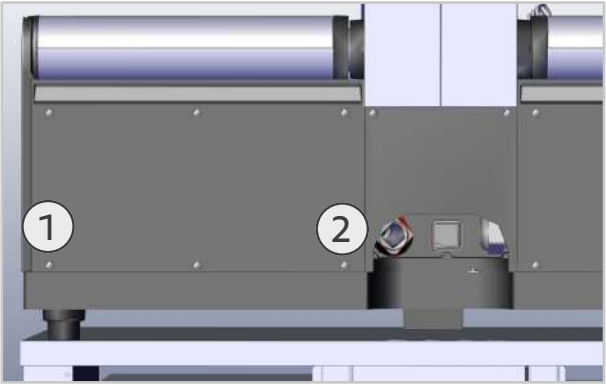

2. Lossa de båda skruvarna (3) och (4) efter varandra.

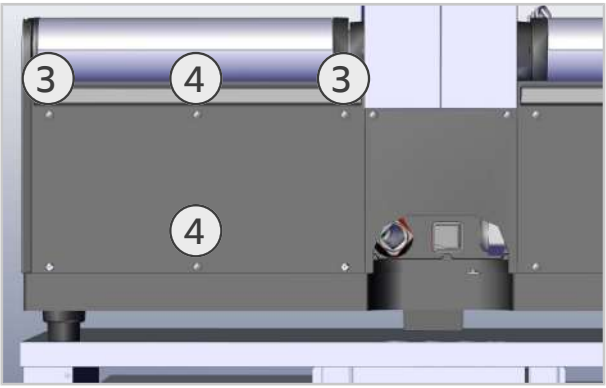

3. Ta av kåpan till elinstallationsutrymmet.

Arbetssteg – montera fästplåten för SSR-kylelement

✔ Vänster elinstallationsutrymme har öppnats

1. Fäst fästplåten för SSR-kylkroppen i den avsedda öppningen med den medföljande skruven.

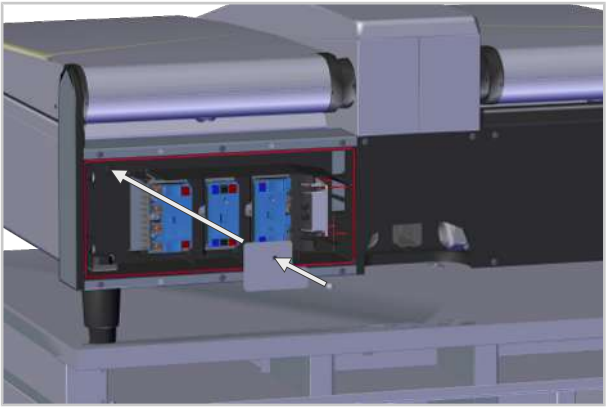

2. Kontrollera att fästplåten sitter fast ordentligt.

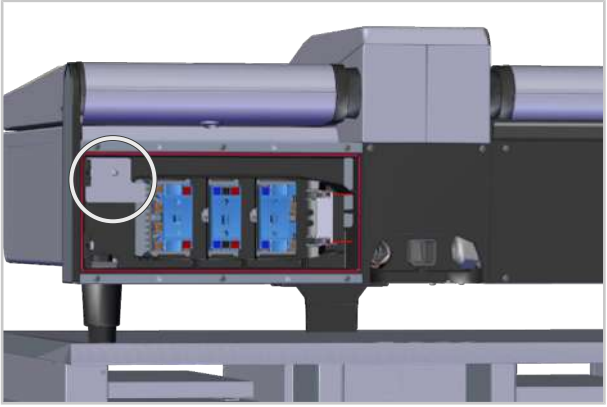

> Monteringen av fästplåten för SSR-kylkroppen har slutförts.

80.00.674 ▪ V01 ▪ 11/2022 ▪ RTS/Sthi ▪

MI_2215: Sada dílů na opravu uzavíracího dílu chladice SSR

iVario 2-XS, iVario 2-S, iVario 2-S P | 10 min. | Standard | 18.11.2022

Téma

V případě, že chladiče SSR už nejsou správně upevněny ve svých krytech, zajistí přiložený přídržný plech jejich správné usazení.

Příslušný výrobek/příslušenství

iVario 2-XS

iVario 2-S

iVario 2-S P

Požadovaný nástroj

Standard

Požadované komponenty

Součástka	Číslo výrobku
Chladič SSR, přídržný plech	12.03.368S

Všeobecné informace

UPOZORNĚNÍ

Zadejte instalaci nového dílu na servisní úrovni (karta "Výměna konstrukčních dílů"). Toto je nedílnou součástí historie údržby.

Cílová skupina

- Tento dokument je určen pro zaškolené servisní techniky, kteří od výrobce získali certifikát o školení a byli poučeni o bezpečnosti.
- Instalaci, kontrolu, údržbu a opravy smí provádět pouze kvalifikovaní technici.
- Doporučujeme, aby kontroly, údržbu a opravy prováděli pouze technici autorizovaní výrobcem.
- Používání, čištění ani údržbu zařízení nesmí provádět děti. Toto zařízení se nesmí používat ke hraní, a to ani za dohledu jiné osoby.

- Používání, čištění ani údržbu zařízení nesmí provádět osoby s omezenými fyzickými, senzorickými nebo mentálními schopnostmi nebo s nedostatkem zkušeností nebo znalostí. To neplatí v případě, že výše uvedené osoby jsou pod dohledem osoby odpovídající za bezpečnost a jsou poučeny o nebezpečí týkajících se zařízení.
- K zabránění nehodám nebo poškození majetku výrobce doporučuje, aby se technici pravidelně účastnili školení a poučení o bezpečnosti.

Bezpečnostní pokyny

⚠ NEBEZPEČÍ

Vysoké napětí při zapojení do elektrické sítě
Práce s vysokým napětím je životu nebezpečná.
- Odpojte připojení k napájení.
- Ujistěte se, že zařízení není pod napětím.

⚠ POZOR

Nebezpečí pohmoždění při umísťování jednotky
Mohlo by dojít k rozdrcení prstů, rukou a nohou pod jednotkou
- Při instalaci noste vhodný ochranný oděv.
- Zařízení přenášejte výlučně za příslušné zvedací body.

⚠ POZOR

Ostré hrany krytu
Při práci v prostoru elektroniky hrozí nebezpečí pořezání o kryt.
Noste pracovní rukavice.

Chladiče SSR se nacházejí za levým krytem na zadní straně zařízení.

✔ Zařízení stojí na určeném místě instalace.
✔ Víka zařízení jsou zavřená.
✔ Všechny zdroje napájení jsou vypnuty pomocí externího vypínače.

1. V místě příslušného šroubu zatlačte lehce na kryt a povolte šrouby (1) a (2).

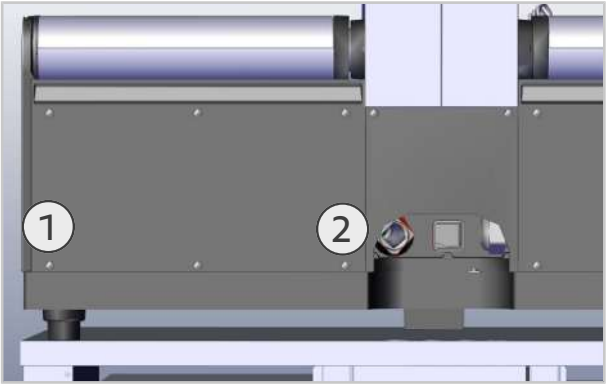

2. Povolte postupně oba šrouby (3) a (4).

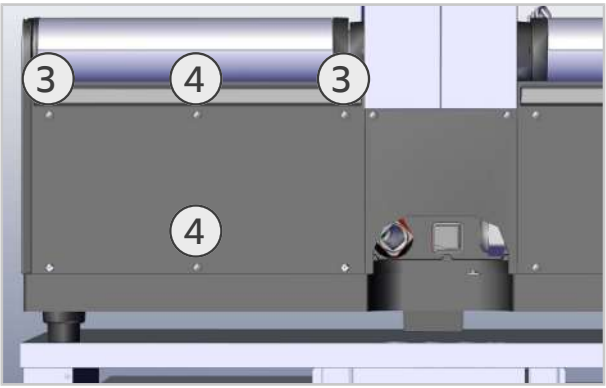

3. Odstraňte kryt prostoru elektrického rozvaděče.

Pracovní kroky – Montáž přídržného plechu chladiče SSR

✔ Levý prostor elektrického rozváděče je otevřený

1. Pomocí přiloženého šroubu upevněte přídržný plech chladiče SSR v příslušném otvoru.

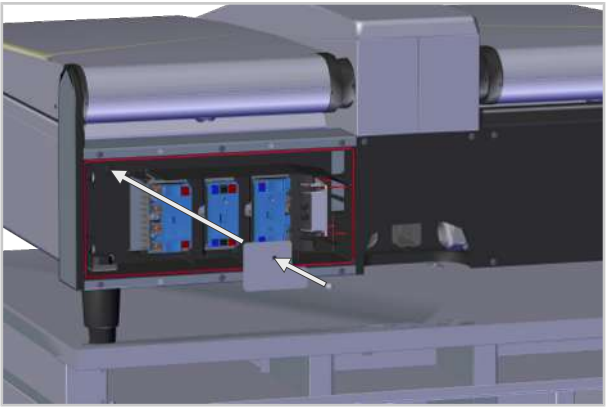

2. Ujistěte se, že je přídržný plech pevně usazen.

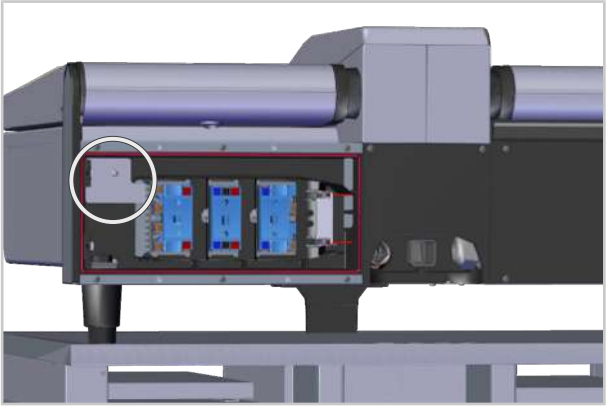

> Montáž přídržného plechu chladiče SSR je dokončena.

80.00.674 ▪ V01 ▪ 11/2022 ▪ RTS/Sthi ▪

MI_2215: SSR soğutucu gövde kilitleme parçası onarım seti

iVario 2-XS, iVario 2-S, iVario 2-S P | 10 dak. | Standart | 18.11.2022

Konu

SSR soğutucu gövdelerin artık gövdelerine doğru şekilde sabitlenmemesi durumunda, birlikte verilen tutucu sac, bunların doğru konumda tutulmasını sağlar.

İlgili ürün/aksesuar

iVario 2-XS

iVario 2-S

iVario 2-S P

Gerekli aletler

Standart

Gerekli komponentler

Parça	Ürün numarası
SSR soğutucu gövde tutucu sac	12.03.368S

Genel bilgiler

NOT

Servis seviyesi altında parça değişimini girin ("Parça değişimi" sekmesi). Bu, bakım geçmişinin ayrılmaz bir parçasıdır.

Hedef grup

- Bu doküman, eğitimlere ve güvenlik bilgilendirmelerine katılım sonucunda üretici tarafından sertifika almış eğitimli teknisyenlere hitap etmektedir.
- Kurulum ile muayene, bakım ve onarım çalışmaları sadece eğitimli teknisyenler tarafından yapılmalıdır.
- Sadece üretici tarafından yetkilendirilmiş olan teknisyenlerin muayene, bakım ve onarım çalışmalarını gerçekleştirmesi tavsiye edilir.
- Cihaz çocuklar tarafından kullanılamaz, temizlenemez veya bakımı yapılamaz. Bu cihaz oyun oynama amacıyla kullanılamaz. Bu durum gözetim altında da yasaktır.

- Bu cihaz fiziksel, duyusal veya zihinsel yetenekleri kısıtlı kişiler ya da yeterli tecrübeye veya bilgiye sahip olmayan kişiler tarafından kullanılamaz, temizlenemez veya bakımı yapılamaz. Bu durum, bu kişi grubu güvenlikten sorumlu olan bir kişinin gözetimi altında olduğunda ve cihazdan kaynaklanan tehlikeler hakkında bilgilendirildiğinde geçerli değildir.
- Kaza tehlikelerini veya maddi hasarları önlemek için üretici, teknisyenlerin düzenli olarak eğitimlere ve güvenlik bilgilendirmelerine katılmalarını tavsiye etmektedir.

Emniyet uyarıları

⚠ TEHLİKE

Elektrik şebekesine bağlantıda yüksek gerilim

Yüksek gerilimle çalışırken hayati tehlike.

- Enerji beslemesine bağlantıyı kesin.
- Cihazın enerjisiz olmasını sağlayın.

⚠ DİKKAT

Kurulum sırasında ezilme tehlikesi

Parmaklar, eller ve ayaklar cihaz altında sıkışma nedeniyle ezilebilir.

- Kurulum sırasında uygun nitelikli koruyucu giysiler kullanın.
- Cihazı sadece bunun için tasarlanmış olan kaldırma noktalarından tutarak taşıyın.

⚠ DİKKAT

Gövdede kesin kenarlar

Elektrik bölümünde çalışırken gövde nedeniyle kesilme tehlikesi.

Koruyucu eldivenler kullanın.

SSR soğutucu gövdeler, cihazın arka tarafındaki sol kapağın arkasında bulunur.

✔ Cihaz öngörülen kurulum yerinde bulunmaktadır.
✔ Cihaz kapakları kapalıdır.
✔ Tüm gerilim kaynakları harici bir ayırma şalteri ile kapatılmıştır.

1. İlgili vidanın bulunduğu bölgede hafifçe kapak üzerine bastırın ve (1) ve (2) vidalarını sökün.

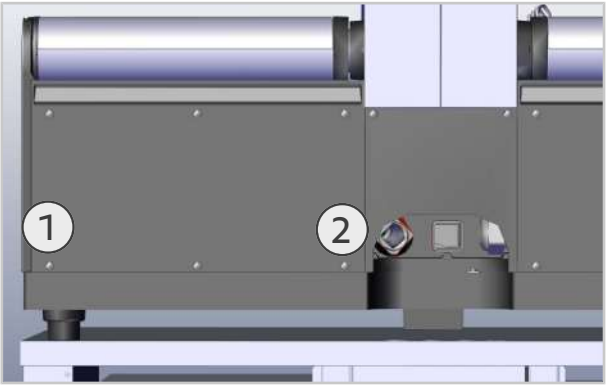

2. Her iki vidayı (3) ve (4) peş peşe sökün.

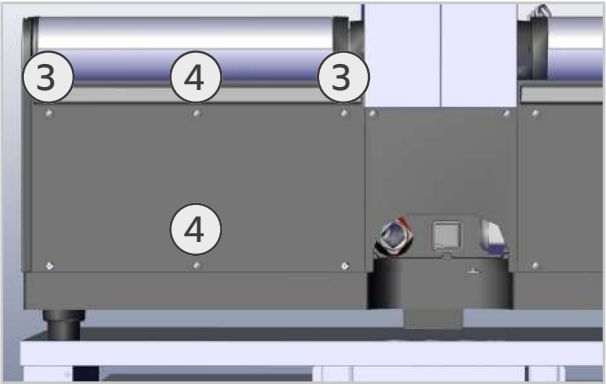

3. Elektrik kabininin kapağını çıkartın.

İş adımları - SSR soğutucu gövde tutucu sacın takılması

✔ Sol elektrik kabini açıktır

1. SSR soğutucu gövde tutucu sacı birlikte teslim edilen vida ile öngörülen deliğe sabitleyin.

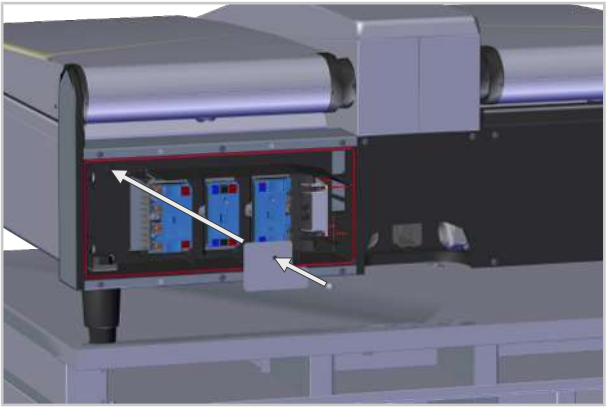

2. Tutucu sacın sıkı bir şekilde sabitlendiğinden emin olun.

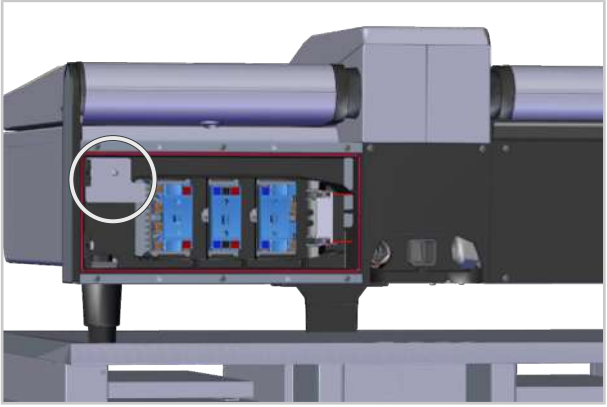

> SSR soğutucu gövde tutucu sacın montajı tamamlandı.

80.00.674 ▪ V01 ▪ 11/2022 ▪ RTS/Sthi ▪

MI_2215: Zestaw naprawczy elementu zamykającego radiatory SSR

iVario 2-XS, iVario 2-S, iVario 2-S P | 10 min. | Standard | 18.11.2022

Temat

Jeśli radiatory SSR nie są prawidłowo zamocowane w swojej obudowie, dołączona płyta podtrzymująca zapewnia ich poprawne pozycjonowanie.

Produkt/akcesorium, którego to dotyczy

iVario 2-XS

iVario 2-S

iVario 2-S P

Wymagane narzędzia

Standard

Wymagane komponenty

Komponent	Numer katalogowy części
Płyta podtrzymująca radiatory SSR	12.03.368S

Informacje ogólne

WSKAZÓWKA

W trybie serwisowym (zakładka „Wymiana części") wprowadzić instalację komponentu. To jest integralna część historii przeglądu technicznego.

Grupa docelowa

- Niniejszy dokument jest skierowany do wyspecjalizowanych pracowników technicznych, posiadających certyfikat producenta potwierdzający odbycie szkoleń i instruktaży bezpieczeństwa.
- Prace związane z instalacją, przeglądem, konserwacją i naprawą urządzenia mogą wykonywać wyłącznie pracownicy techniczni przeszkoleni i autoryzowani przez firmę RATIONAL.
- Zaleca się, aby przegląd, konserwację i naprawę przeprowadzali wyłącznie pracownicy techniczni upoważnieni przez producenta.
- Dzieciom nie wolno obsługiwać i czyścić urządzenia ani wykonywać prac konserwacyjnych. Urządzenie nie jest zabawką. Zabawa urządzeniem nie jest dozwolona nawet pod opieką dorosłych.

- Prac związanych z obsługą, czyszczeniem i konserwacją urządzenia nie wolno wykonywać osobom o ograniczonej sprawności fizycznej, sensorycznej i psychicznej oraz osobom niedoświadczonym i/lub nie posiadającym odpowiedniej wiedzy. Jest to dozwolone wyłącznie, jeżeli osoby te znajdują się pod nadzorem osoby odpowiedzialnej za ich bezpieczeństwo i zostały poinformowane o niebezpieczeństwach związanych z obsługą urządzenia.
- Aby uniknąć ryzyka wypadków lub szkód materialnych, producent zaleca, aby technicy regularnie odbywali szkolenia i instruktaże bezpieczeństwa.

Wskazówki bezpieczeństwa

⚠ NIEBEZPIECZEŃSTWO

Niebezpieczne napięcie po podłączeniu urządzenia do napięcia zasilania

Zagrożenie życia podczas prac przy urządzeniu podłączonym do napięcia zasilania.

- Odłączyć urządzenie od źródła zasilania.
- Upewnić się, że urządzenie jest odłączone od zasilania.

⚠ UWAGA

Niebezpieczeństwo zmiażdżenia/ przygniecenia podczas ustawiania urządzenia

Palce, dłonie i stopy mogą zostać przygniecione przez urządzenie.

- Podczas ustawiania urządzenia należy korzystać z odpowiedniej odzieży ochronnej.
- Urządzenie przenosić wyłącznie za przewidziane punkty podnoszenia.

⚠ UWAGA

Ostre krawędzie obudowy

Niebezpieczeństwo skaleczenia podczas prac w komorze elektrycznej.

Należy korzystać z rękawic ochronnych.

Radiatory SSR znajdują się za lewą osłoną z tyłu urządzenia.

✔ Urządzenie stoi w planowanym miejscu montażu.

✔ Pokrywy kadzi są zamknięte.

✔ Urządzenie jest odłączone od wszystkich źródeł napięcia za pomocą zewnętrznego rozłącznika.

1. Przy odkręcaniu śrub (1) i (2) delikatnie nacisnąć pokrywę w obszarze odkręcanej śruby.

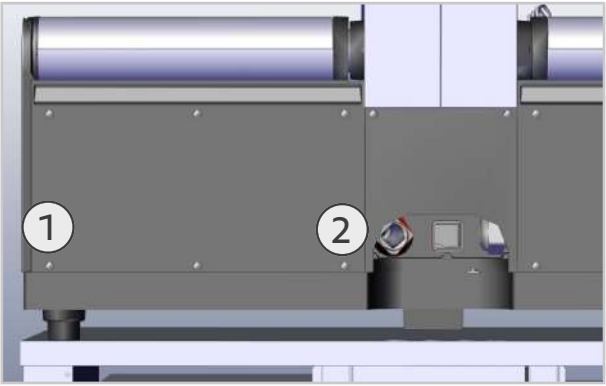

2. Kolejno odkręcić dwie śruby (3) i (4).

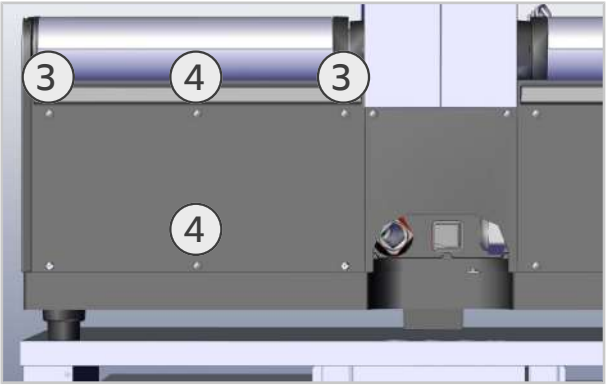

3. Zdjąć pokrywę komory elektrycznej.

Kolejność czynności – montaż blachy podtrzymującej radiatory SSR

✔ Lewa komora elektryczna jest otwarta.

1. Przymocować blachę podtrzymującą radiatory SSR w przewidzianym otworze za pomocą dołączonej śruby.

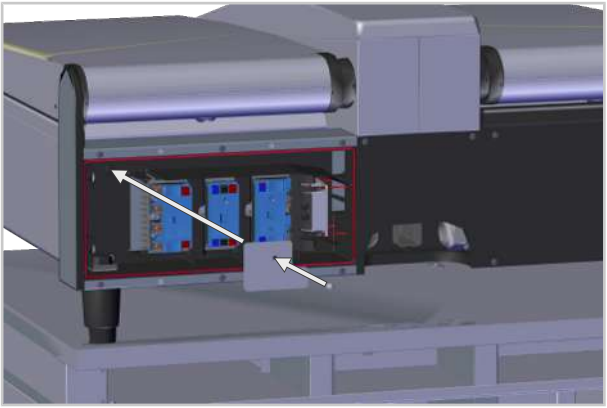

2. Upewnić się, że blacha podtrzymująca jest stabilnie zamocowana.

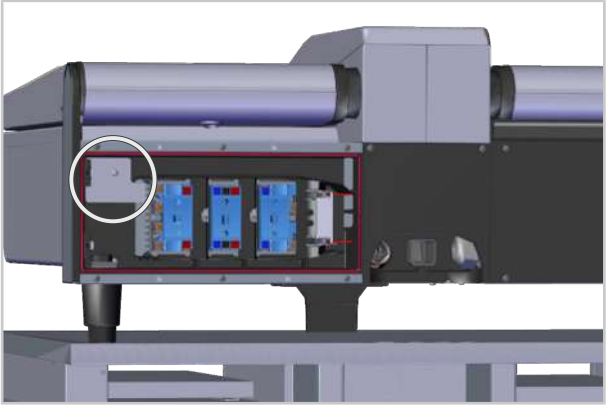

> Montaż blachy podtrzymującej radiatory SSR został zakończony.

80.00.674 ▪ V01 ▪ 11/2022 ▪ RTS/Sthi ▪

MI_2215: Ремонтный комплект заглушки SSR-радиатора

iVario 2-XS, iVario 2-S, iVario 2-S P | 10 мин. | Стандарт | 18.11.2022 г.

Тема

Если радиаторы SSR не закреплены в корпусе должным образом, для их фиксации используется комплектная прижимная пластина.

Затронутое изделие/аксессуар:

iVario 2-XS

iVario 2-S

iVario 2-S P

Необходимый инструмент

Стандарт

Необходимые компоненты

Компонент	Артикул
Прижимная пластина SSR-радиатора	12.03.368S

Основная информация

УКАЗАНИЕ

Добавить установку замка в сервисном меню (вкладка "Component replacement"). Это важно для сохранения истории обслуживания аппарата.

Целевая группа

- Этот документ предназначен для обученных технических специалистов, которые были сертифицированы производителем после прохождения обучения, в том числе технике безопасности.
- Работы по установке, проверке, техническому обслуживанию и ремонту должны выполняться только обученными специалистами.
- Осмотр, техническое обслуживание и ремонт аппарата рекомендуется проводить исключительно с привлечением одобренных производителем технических специалистов.
- Детям запрещается использовать, чистить или обслуживать аппарат. Запрещается играть с аппаратом. Это также запрещено под наблюдением взрослых.

- Данный аппарат запрещено использовать, чистить или обслуживать лицам с ограниченными физическими, сенсорными или умственными способностями, а также лицам, не имеющим опыта и/или соответствующих знаний. Данное требование не применяется, если эта группа лиц контролируется лицом, ответственным за безопасность, и она проинструктирована касательно опасностей работы с аппаратом.
- Во избежание несчастных случаев или материального ущерба производитель рекомендует техническим специалистам регулярно проходить обучение и инструктажи по технике безопасности.

Указания по технике безопасности

⚠ ОПАСНОСТЬ

Высокое напряжение при подключении к сети

Опасность для жизни при работе с высоким напряжением.

- Отключите аппарат от источника питания.
- Убедитесь в том, что аппарат обесточен.

⚠ ОСТОРОЖНО

Опасность защемления при установке

Пальцы, руки и ноги могут быть защемлены под аппаратом.

- Используйте подходящую защитную одежду во время установки.
- Перемещайте аппарат только за предусмотренные точки подъема.

⚠ ОСТОРОЖНО

Острые края на корпусе

Опасность порезов при работе в электрическом отсеке.

Использовать защитные перчатки.

SSR-радиаторы расположены за левой крышкой на задней панели устройства.

✔ Аппарат расположен на подготовленной поверхности.

✔ Крышки аппарата закрыты.

✔ Все источники питания отключаются с помощью внешнего автоматического выключателя.

1. Слегка надавите на крышку в области указанного винта и ослабьте винты (1) и (2).

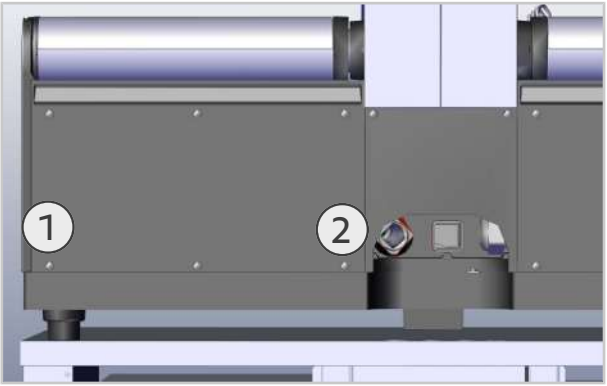

2. Поочередно ослабьте оба винта (3) и (4).

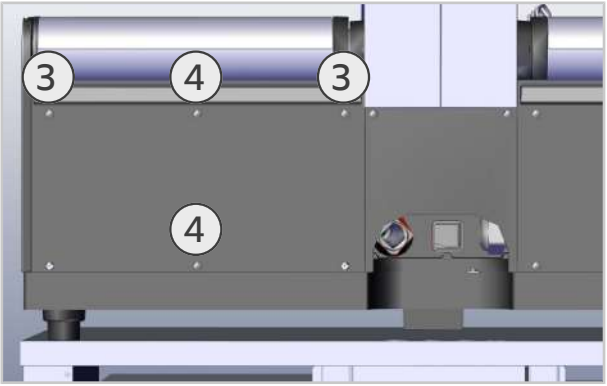

3. Снимите крышку левого электрического отсека.

Этап работы - Установка прижимной пластины SSR-радиатора

✔ Левый электроотсек открыт

1. Закрепите прижимную пластину SSR-радиатора в предусмотренном отверстии прилагаемым винтом.

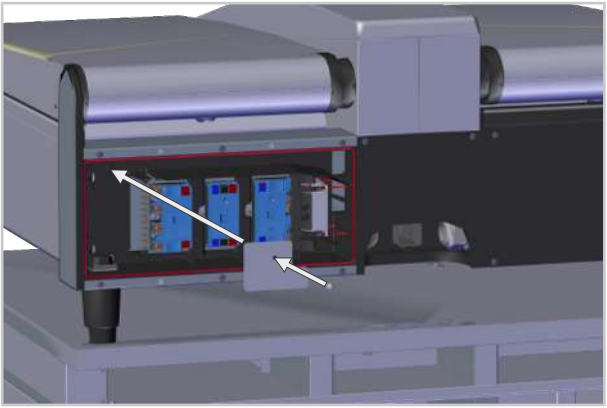

2. Убедитесь в том, что прижимная пластина надежно зафиксирована.

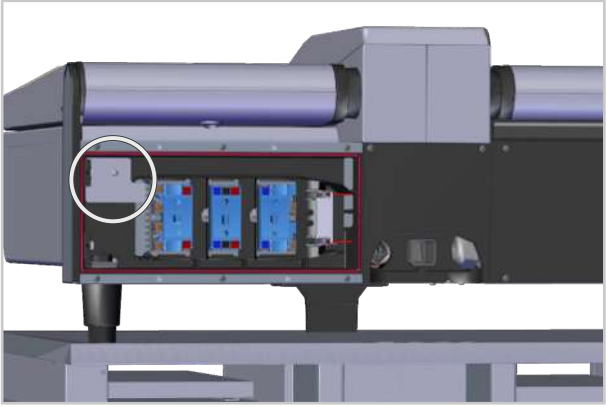

> Установка крепёжной пластины SSR-радиатора завершена.

80.00.674 ▪ V01 ▪ 11/2022 ▪ RTS/Sthi ▪

MI_2215： リペアキットSSRヒートシンク閉鎖部品

iVario 2-XS、iVario 2-S、iVario 2-S P　10分　標準　2022.11.18

テーマ

SSRヒートシンクがハウジングに適切に固定されなくなった場合、同梱されているリテーニングプレートにより、正しい位置に維持されるようになっています。

対象となる製品 / アクセサリー

iVario 2-XS
iVario 2-S
iVario 2-S P
標準

必要な部品

コンポーネント	品番
SSRヒートシンクリテーニングプレート	12.03.368S

一般情報

ターゲットグループ

- 本書は、トレーニングコースおよび安全に関する指導を受け、メーカーから認定と研修を受けた技術者を対象としています。
- 設置、検査、メンテナンスおよび修理作業は、訓練を受けた技術者だけが行うことができます。
- 点検、メンテナンス、修理は、メーカーから認定された技術者だけが行うことをお勧めします。
- お子様はユニットを使用、洗浄、メンテナンスすることはできません。ユニットは、遊ぶために使用しないでください。 これは、監視のもとであっても許可されません。
- 身体的、視聴覚的、あるいは精神的な障害のある人、または経験あるいは知識が不十分な人は、ユニットを使用、洗浄、メンテナンスすることはできません。 ただし、このグループの人々が、安全に関する責任者によって監督され、この装置の危険性を認識させられている場合は、この限りではありません。
- 事故の危険や物的損害を防止するため、メーカーは技術者が定期的にトレーニングや安全説明会に参加することを推奨しています。

安全上の指示

⚠ 危険

電源に接続する際の高圧
高電圧を扱う際には生命の危険が生じるおそれがあります。
- 電源との接続を切ってください。
- ユニットに通電されていないことを確認してください。

⚠ ご注意

設置の際の挫滅のおそれ
指、手、足がユニットに挟まれて挫傷する危険があります。
- 設置の際には適切な保護服を着用してください。
- ユニットは、所定の持ち上げ位置でのみ持ち上げます。

⚠ ご注意

本体の鋭いエッジ
電装部内のボディーの鋭いエッジで切り傷をこうむるおそれがあります。
保護用手袋を用いてください。

SSRヒートシンクは、ユニット背面の左側のカバー裏側にあります。

✔ ユニットが所定の設置面にあります。
✔ ユニットの蓋が閉められています。
✔ 外部の回路遮断機によって、全ての電源がオフになっています。

1. ぞれぞれのねじの辺りでカバーを軽く押して、ねじ（1）と（2）を外します。

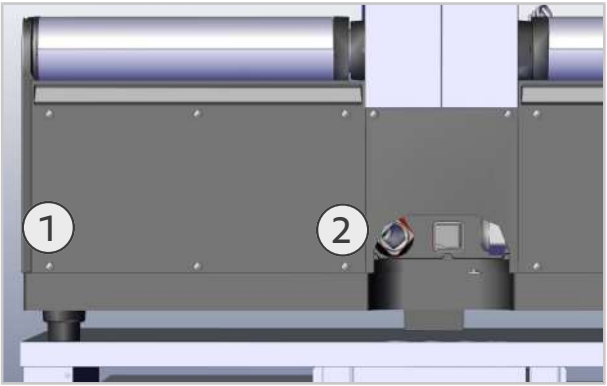

2. 両方のねじ（3）と（4）を順番に緩めます。

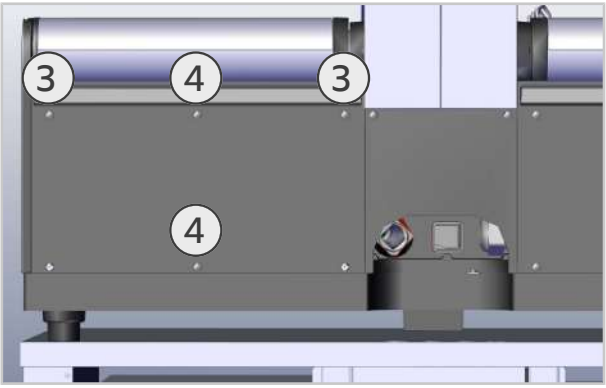

3. 左側の電装部のカバーを取り外します。

作業手順 - SSRヒートシンクリテーニングプレートを取り付ける

✔ 左側の電装部が開けられた状態です。

1. SSRヒートシンクリテーニングプレートを付属のねじで所定の開口部に固定します。

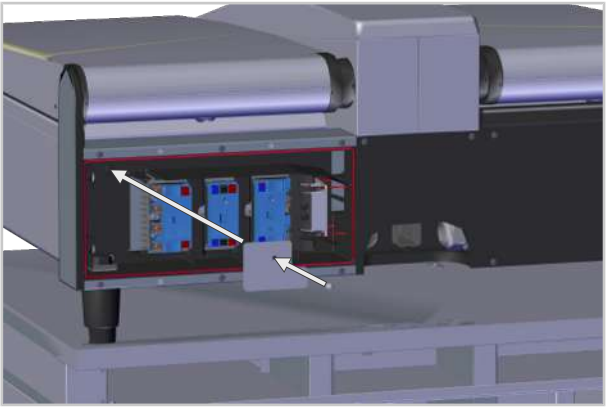

2. リテーニングプレートがしっかりと固定されていることを確認してください。

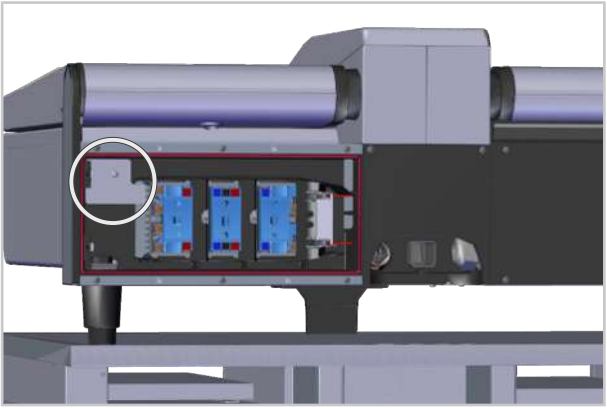

> SSRヒートシングリテーニングプレートの取り付けが完了しました。

80.00.674 • V01 • 11/2022 • RTS/Sthi •

MI_2215： SSR 散热块固定件维修套件

iVario 2-XS、iVario 2-S、iVario 2-S P | 10 分钟 | 标准 | 2022 年 11 月 18 日

主题

如果 SSR 散热块不再正确固定在其壳体中，可使用随附的固定板确保其固定在正确位置。

涉及的产品/配件：

iVario 2-XS

iVario 2-S

iVario 2-S P

所需工具

标准

所需零件

部件	商品编号
SSR 散热块固定板	12.03.368S

常规信息

目标群体

- 本文档面向参加培训和安全指导后由制造商认证的专业技术人员。
- 只允许经过职业培训的技术员执行安装、检测、维护和修理工作。
- 建议只由制造商授权的技术人员执行检查、维护和修理工作。
- 严禁儿童使用、清洁或维护本设备。 严禁将本设备用于玩耍。 即便有人监督也禁止这样做。

- 身体、认知或精神方面有障碍的人员，或者经验或知识不足的人员，均不得使用、清洁或维护本设备。 如果由安全负责人进行监督并为上述人员指出了设备危险，可以不适用此规定。
- 为避免发生事故或财产损失，制造商建议技术人员定期参加培训和安全指导。

安全说明

⚠ 危险

与电网连接时存在高压

在高压下工作会有生命危险。

- 断开与电源的连接。
- 确保设备不带电。

⚠ 小心

安装时会有挤压危险

手指、手和脚可能会被挤压在设备下方。

- 安装过程中应穿戴适当防护用具。
- 只能在规定的抬升点抬起设备。

⚠ 小心

接线室壳体上存在锋利边缘

在接线室中工作时有被壳体割伤的危险。

应戴防护手套。

SSR 散热块位于设备背面的左盖板后面。

✔ 设备位于预定安装面上。

✔ 锅盖已关闭。

✔ 所有电源已通过外部隔离开关关断。

1. 轻按盖板上相应螺钉的区域，然后松开螺钉 (1) 和(2)。

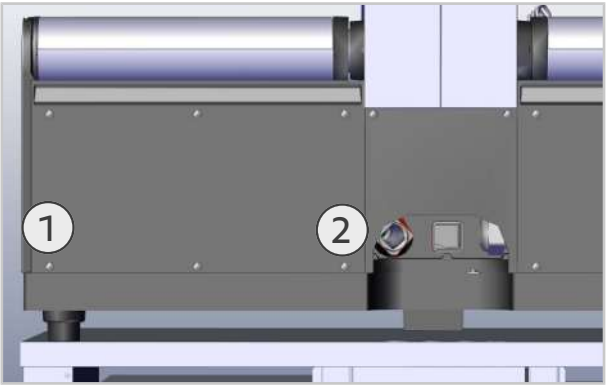

2. 依次松开两个螺钉 (3) 和 (4)。

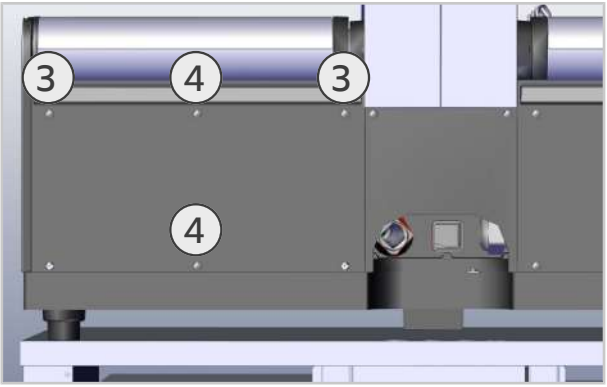

3. 拆下左侧接线室的盖板。

工作步骤 - 安装 SSR 散热块固定板

✔ 左侧接线室已打开

1. 使用随附的螺钉将 SSR 散热块固定板固定到指定开口中。

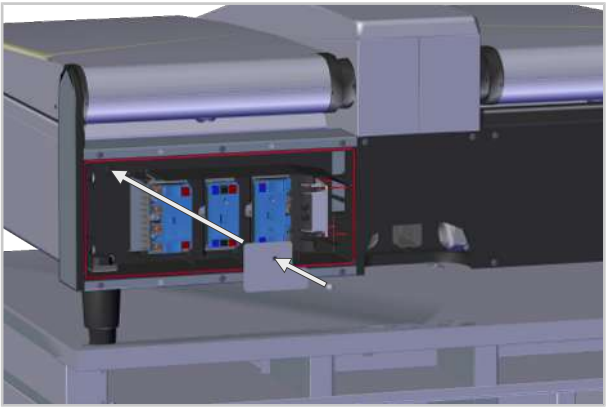

2. 检查固定板是否牢固就位。

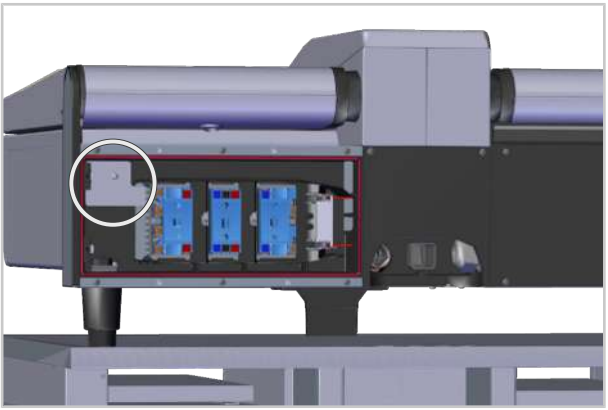

> SSR 散热块固定板的安装已完成。