# MI_2210: Reparaturset Tiegel Gasfederanschlag - Repairkit for pan gas spring stop

Modification Instruction – Umbauanleitung

Deutsch ..... 3
English ..... 9
Français ..... 13
Italiano ..... 17
Español ..... 21
Portuguese (Brazil) ..... 25
Svensk ..... 29
Česky ..... 33
Polski ..... 37
Türkçe ..... 41
русский ..... 45
Chinese (simplified) ..... 49
日本語 ..... 53

# MI_2210: Reparatursatz für Tiegel Gasfeder Anschlag

iVario L / iVario XL | 30 min. | Standard | 05.07.2022

**Grund:**

**Im Fall eines gebrochenen Tiegelgasfederanschlags können Sie diesen mit dem Reparatursatz 12.03.100S ersetzen.**

**Betroffene Geräte (Gerätegröße und Geräteart):**

- iVario L
- iVario XL

**Benötigtes Werkzeug**

- Standard

**Benötigte Bauteile**

| | Bauteil | Artikelnummer |
|---|---|---|
| 1 | Tiegel Gasfederanschlag Reparatur-satz | 12.03.100S |

**Allgemeine Informationen**

**Der Ausbau und Einbau darf nur von einen geschulten Servicetechniker durchgeführt werden.**

**Sicherheitshinweise**

**⚠ GEFAHR**

**Hohe Spannungen bei Anschluss an das Stromnetz**
Lebensgefahr bei Arbeiten mit Hochspannung.

- Trennen Sie die Verbindung zur Energieversorgung.
- Stellen Sie sicher, dass das Gerät spannungslos ist.

**⚠ VORSICHT**

**Scharfe Kanten am Gehäuse**
Schnittgefahr am Gehäuse bei Arbeiten im Elektroraum.
Tragen Sie Schutzhandschuhe.

**Voraussetzung**

- Das Gerät liegt frei und ist von allen Seiten zugänglich.

**Arbeitsschritte: Tiegel Gasfederanschlag ersetzen**

1. Öffnen Sie den Elektroraum am Gerät. Befolgen Sie dabei die Installationsanleitung des Geräts.

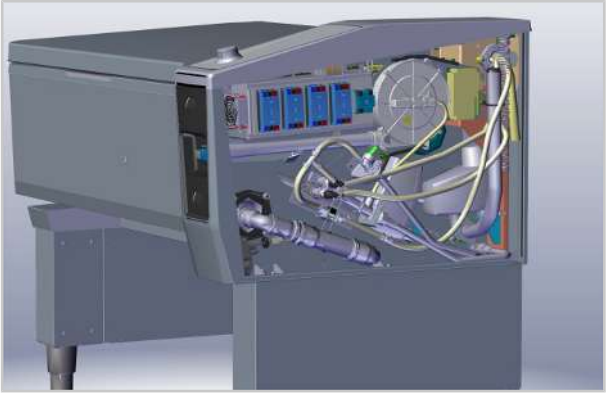

2. Demontieren sie den Tiegel Hubzylinder, lesen Sie dazu die Umbauanleitung MI_2121.

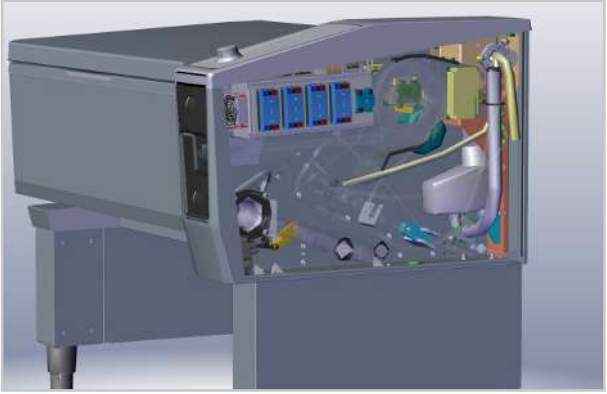

3. Lösen sie mit einem T40-Steckschlüssel die 2 Quertraverseschrauben.

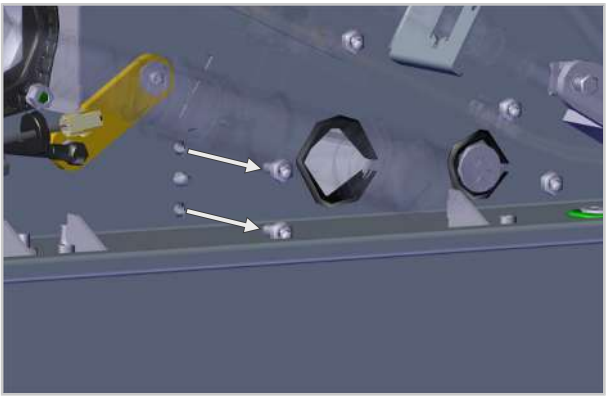

4. Positionieren Sie den Anschlag.

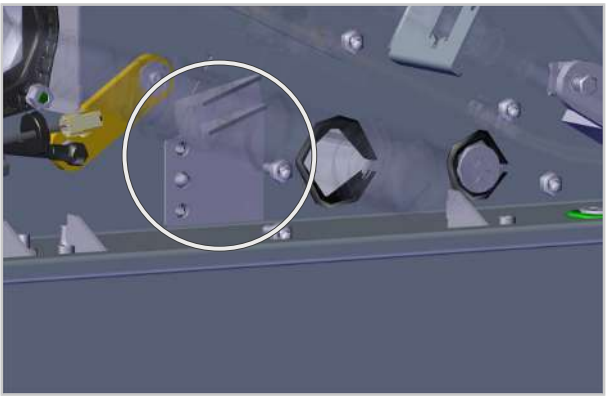

5. Befestigen Sie den Anschlag mit den 2 Schrauben, die im Reparaturset enthalten sind.

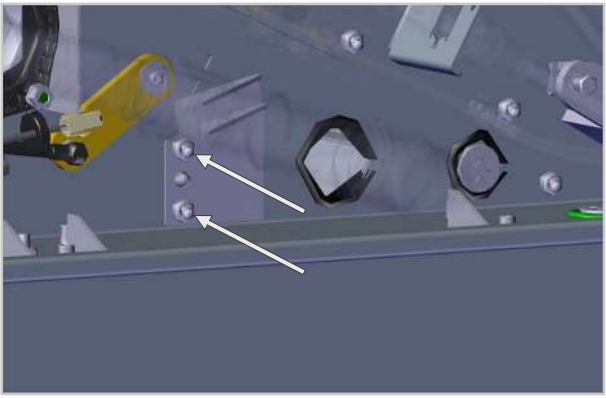

> Der Tiegel Gasfederanschlag wurde erfolgreich ersetzt.

# MI_2210: Repair kit for pan gas spring stop

iVario L / iVario XL | 30 min. | Standard | 05/07/2022

**Reason:**

**If the pan gas spring stop is broken, you can replace it with the repair kit 12.03.100S.**

**Affected units (unit size and unit type):**

- iVario L
- iVario XL

**Required tool**

- Standard

**Required components**

| | Component | Article number |
|---|---|---|
| 1 | Pan gas spring stop repair kit | 12.03.100S |

**General information**

**The removal and installation may only be carried out by a trained service technician.**

**Safety instructions**

**⚠ DANGER**

**High voltages when connecting to the mains power**
Danger to life due to high voltage.
- Disconnect from the power supply.
- Make sure the unit is disconnected from the power.

**⚠ CAUTION**

**Sharp edges on the housing**
Risk of cuts on the housing when working in the electrical compartment.
Wear protective gloves.

**Pre-requisite**

- The unit is exposed and can be accessed from all sides.

**Work steps: Replacing the pan gas spring stop**

1. Open the electrical compartment on the unit. Follow the installation manual for the unit.

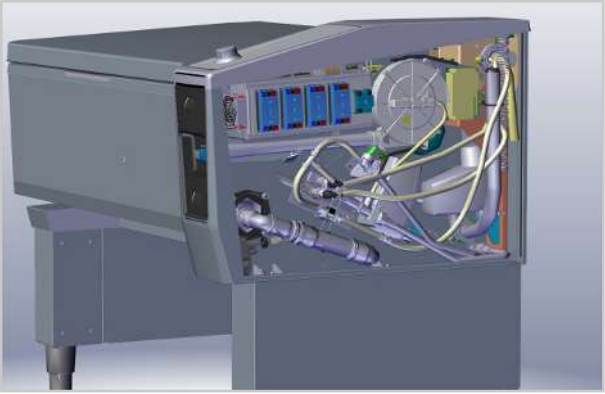

2. Dismantle the pan lifting cylinder, refer to the modification instructions MI_2121.

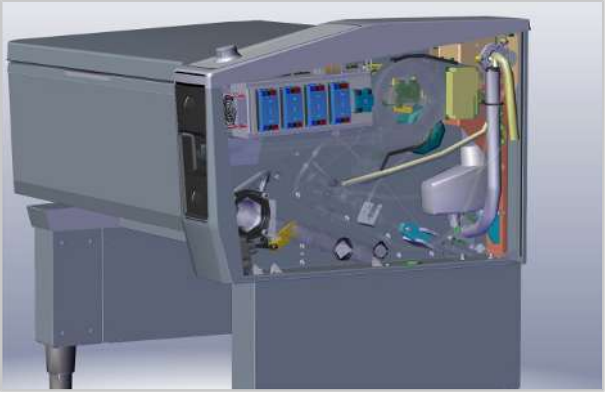

3. Loosen the 2 cross frame screws with a T40 socket wrench.

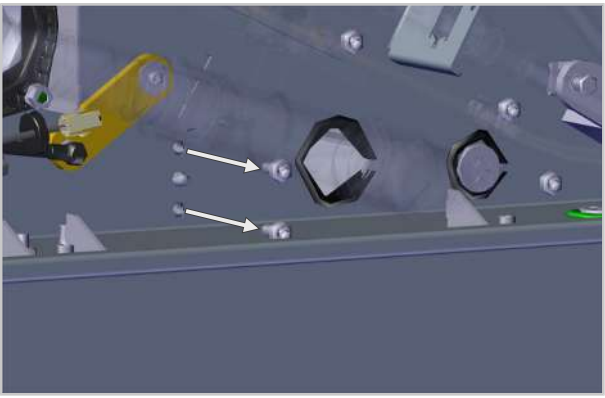

4. Position the stop.

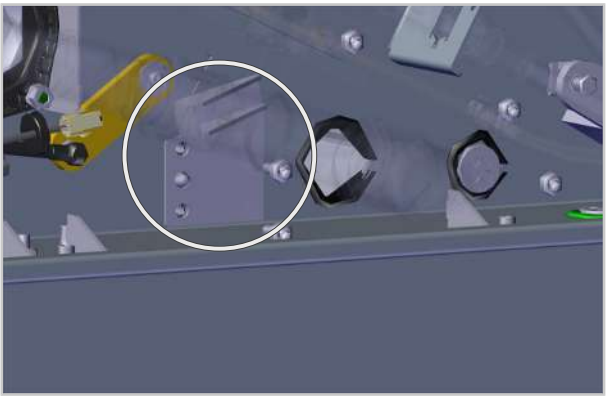

5. Secure the stop with the 2 screws included in the repair kit.

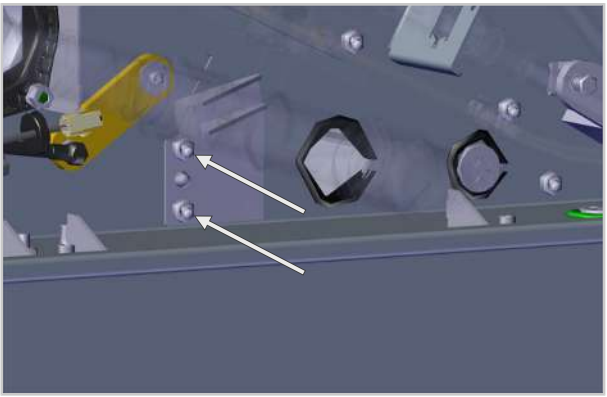

> The pan gas spring stop has been successfully replaced.

# MI_2210 : Kit de réparation pour butée de ressort à gaz de cuve

iVario L/iVario XL | 30 min | Standard | 05.07.2022

**Raison :**

**En cas de butée cassée du ressort à gaz de la cuve, vous pouvez la remplacer avec le kit de réparation 12.03 100S.**

**Appareils concernés (taille et type d'appareil) :**

- iVario L
- iVario XL

**Outillage préconisé**

- Standard

**Éléments requis**

| | Pièce | Référence d'article |
|---|---|---|
| 1 | Kit de réparation pour butée de ressort à gaz de cuve | 12.03.100S |

**Informations générales**

**Le démontage et l'installation doivent être réalisés exclusivement par un technicien de maintenance dûment formé.**

**Consignes de sécurité**

**⚠ DANGER**

**Haute tension lors du raccordement au réseau d'alimentation électrique**
Danger de mort en cas de travail sous haute tension.

- Isolez la liaison avec l'alimentation électrique.
- Vérifiez que l'appareil n'est plus sous tension.

**⚠ ATTENTION**

**Bords tranchants sur la console**
Risque de coupure sur la console lors des interventions dans le compartiment électrique
Portez des gants de protection.

**Condition préalable**

- L'appareil est dégagé et accessible de tous les côtés.

**Étapes à suivre : Remplacer la butée du ressort à gaz de la cuve**

1. Ouvrez le boîtier électrique. Suivez les instructions du manuel d'installation de l'appareil.

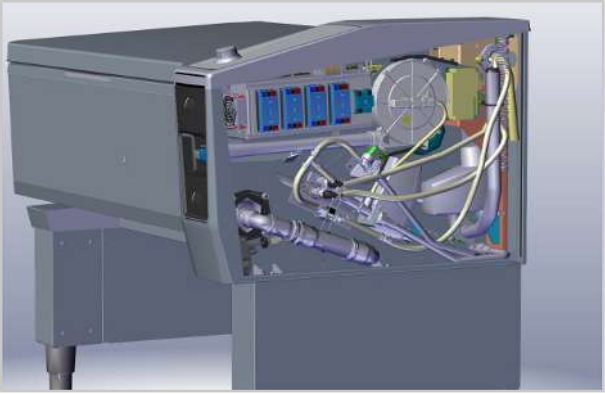

2. Démontez le vérin de levage de la cuve, reportez-vous aux instructions de modification MI_2121.

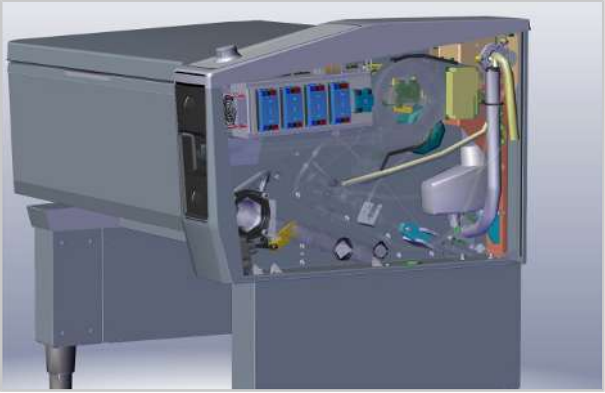

3. À l'aide d'une clé à douille T40, desserrez les 2 vis de la traverse.

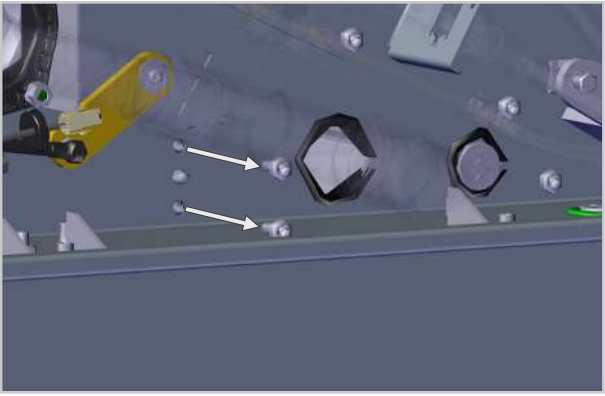

4. Positionnez la butée.

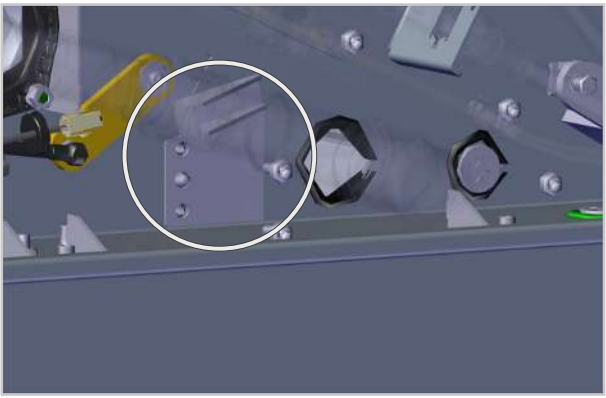

5. Fixez la butée avec les 2 vis contenues dans le kit de réparation.

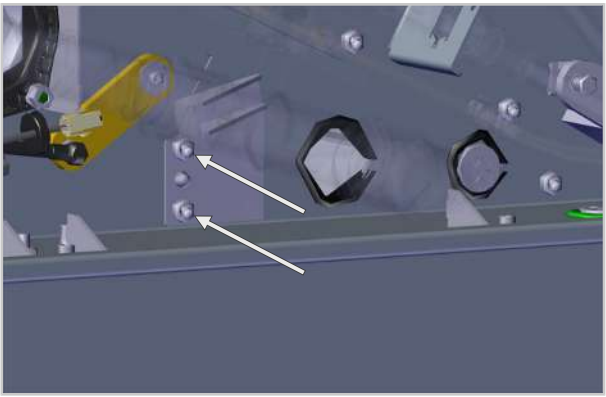

> La butée du ressort à gaz de la cuve a été remplacée avec succès.

# MI_2210: Kit di riparazione per fermo molla a gas della vasca

iVario L / iVario XL | 30 min. | Standard | 05/07/2022

**Premessa:**

**In caso di rottura del fermo a molla a gas della vasca, è possibile sostituirlo con il kit di riparazione 12.03.100S.**

**Apparecchi interessati (formato e tipo di apparecchio):**

- iVario L
- iVario XL

**Strumenti richiesti**

- Standard

**Componenti richiesti**

| | Componente | Codice articolo |
|---|---|---|
| 1 | Kit di riparazione fermo a molla a gas vasca | 12.03.100S |

**Informazioni generali**

**Lo smontaggio e il montaggio devono essere eseguiti solo da tecnici dell'assistenza qualificati.**

**Note sulla sicurezza**

**⚠ PERICOLO**

**Tensioni elevate durante il collegamento alla rete elettrica**
Pericolo di morte in caso di lavori con tensioni elevate.

- Scollegare l'alimentazione elettrica.
- Assicurarsi che l'apparecchio sia privo di tensione.

**⚠ ATTENZIONE**

**Bordi affilati dell'alloggiamento**
Pericolo di lesioni da taglio durante interventi nel vano elettrico.
Indossare guanti protettivi.

**Requisiti**

- L'apparecchio è libero e accessibile da tutti i lati.

**Fasi di lavoro: sostituzione del fermo molla a gas della vasca**

1. Aprire il vano elettrico dell'apparecchio. Seguire le istruzioni per l'installazione dell'apparecchio.

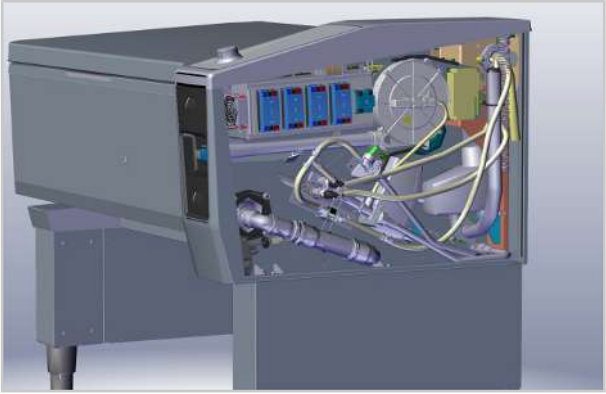

2. Smontare il cilindro di sollevamento della vasca, consultare le istruzioni di Modifica MI_2121.

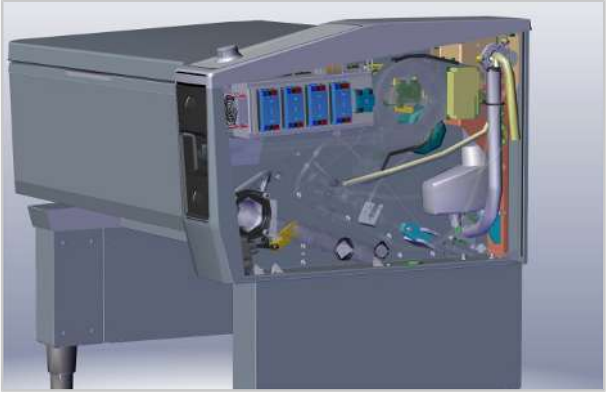

3. Utilizzare una chiave a bussola T40 per allentare le 2 viti della traversa trasversale.

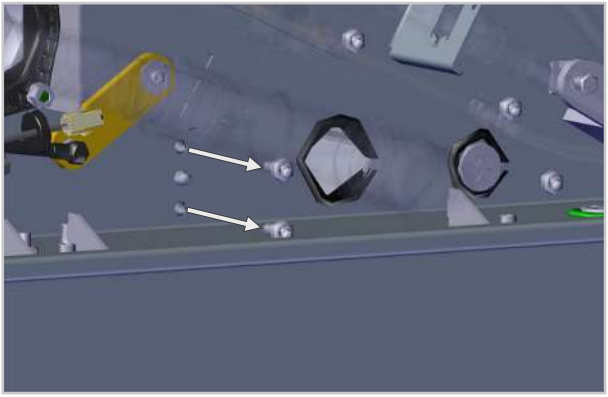

4. Posizionare il fermo.

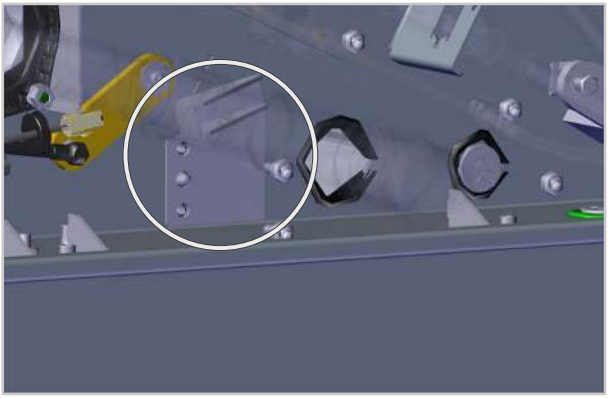

5. Fissare il fermo con le 2 viti contenute nel kit di riparazione.

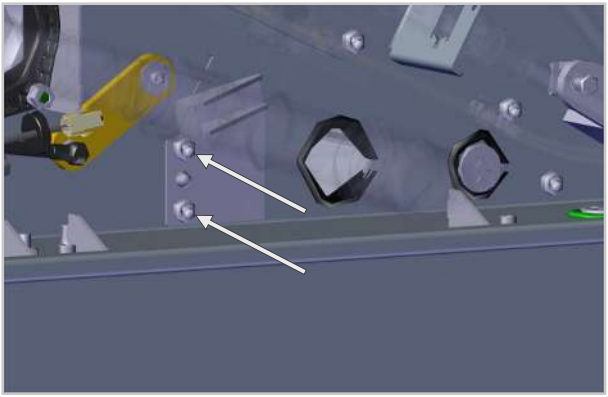

> Il fermo molla a gas della vasca è stato sostituito correttamente.

# MI_2210: Kit de reparación para tope del resorte de gas de la cuba

iVario L / iVario XL | 30 min. | Estándar | 05/07/2022

**Asunto:**

**En caso de que el tope del resorte de gas de la cuba se rompa, puede sustituirlo con el kit de reparación 12.03.100S.**

**Equipos afectados (tamaño y tipo de equipo):**

- iVario L
- iVario XL

**Herramientas necesarias**

- Estándar

**Materiales necesarios**

| | Componente | Referencia de artículo |
|---|---|---|
| 1 | Kit de reparación de tope del resorte de gas de la cuba | 12.03.100S |

**Información general**

**Únicamente los técnicos de servicio formados pueden encargarse del desmontaje y la instalación.**

**Instrucciones de seguridad**

**⚠ PELIGRO**

**Alta tensión al realizar la conexión a la red eléctrica**
Peligro de muerte en caso de trabajos con alta tensión.

- Interrumpa la conexión al suministro eléctrico.
- Asegúrese de que el equipo no esté recibiendo alimentación eléctrica.

**⚠ CUIDADO**

**Bordes afilados en la carcasa**
Peligro de corte en la carcasa durante las operaciones en la caja de conexiones eléctricas.
Utilice guantes protectores.

**Requisitos**

- El equipo está expuesto y es accesible desde todos los lados.

**Pasos de trabajo: Sustituir el tope del resorte de gas de la cuba**

1. Abra el compartimento eléctrico del equipo. Para ello, siga la guía de instalación del equipo.

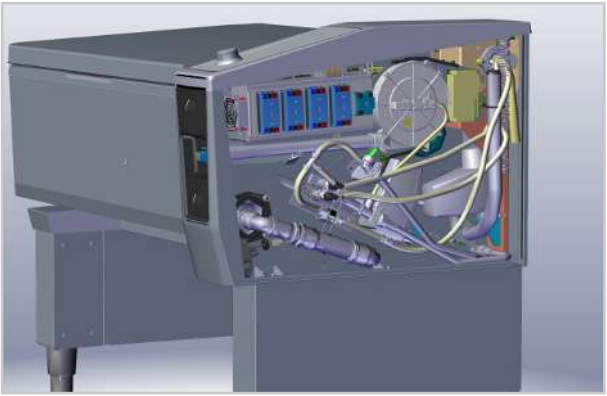

2. Desmonte el motor de elevación de la cuba; para ello, consulte las instrucciones de modificación MI_2121.

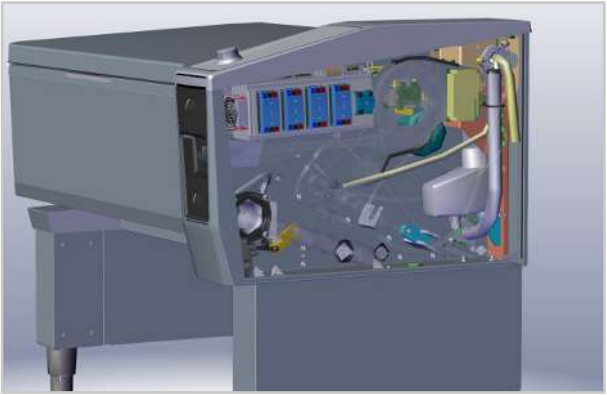

3. Afloje los dos tornillos del travesaño con una llave de vaso T40.

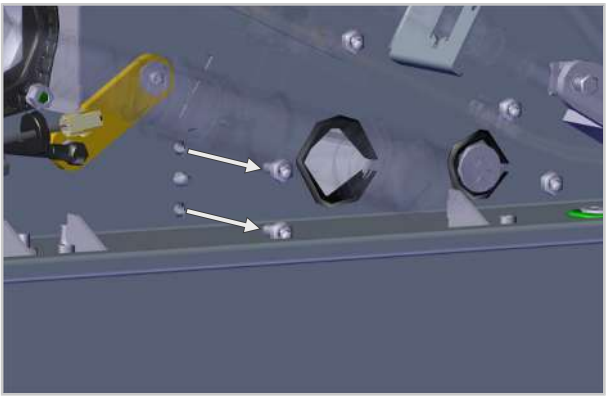

4. Posicione el tope.

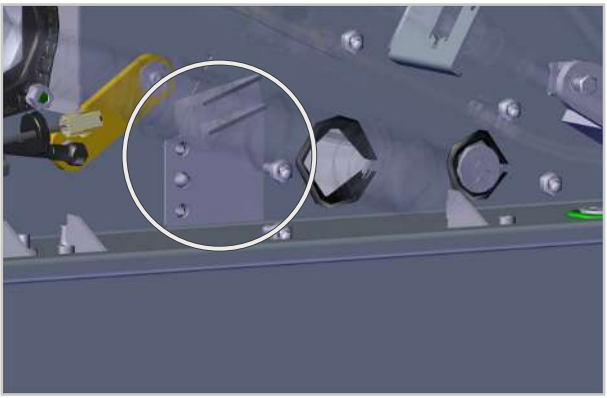

5. Fije el tope con los dos tornillos incluidos en el kit de reparación.

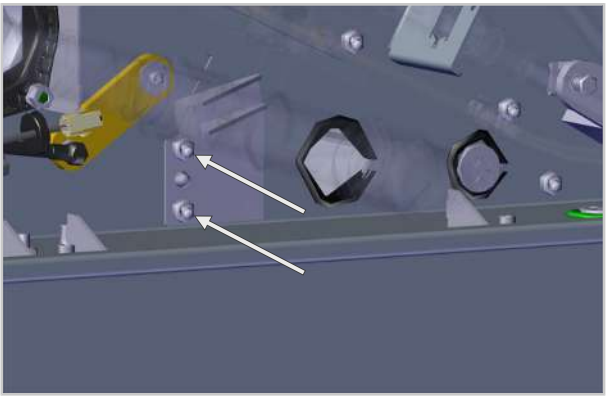

> El tope del resorte de gas de la cuba se ha sustituido correctamente.

# MI_2210: Kit de reparo para batente da mola a gás da cuba

iVario L / iVario XL | 30 minutos | Padrão | 05/07/2022

**Motivo:**

**No caso de um batente da mola a gás da cuba quebrado, ele pode ser substituído com o kit de reparo 12.03.100S.**

**Equipamentos afetados (tamanho e tipo de equipamento):**

- iVario L
- iVario XL

**Ferramenta necessária**

- Padrão

**Componentes necessários**

| | Componente | Código do item |
|---|---|---|
| 1 | Kit de reparo do batente da mola a gás da cuba | 12.03.100S |

**Informações gerais**

**A desmontagem e a montagem devem ser realizadas apenas por técnicos de assistência treinados.**

**Instruções de segurança**

**⚠ PERIGO**

**Alta tensão durante a conexão elétrica**
Perigo de vida ao trabalhar com alta tensão.
- Desconecte a conexão da fonte de energia.
- Certifique-se de que o equipamento esteja sem tensão.

**⚠ CUIDADO**

**Arestas afiadas na carcaça**
Perigo de cortes na carcaça durante trabalhos na parte elétrica.
Use luvas de proteção.

**Pré-requisito**

- O equipamento está livre e acessível de todos os lados.

**Etapas de trabalho: Substituir o batente da mola a gás da cuba**

1. Abra a parte elétrica no equipamento. Para isso, siga o manual de instalação do equipamento.

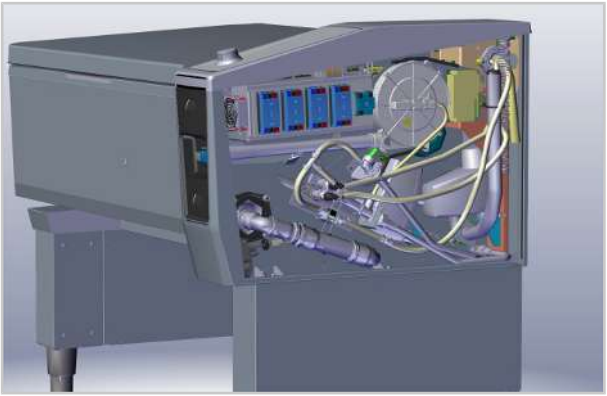

2. Desmonte o cilindro de elevação da cuba, consulte o manual de conversão MI_2121.

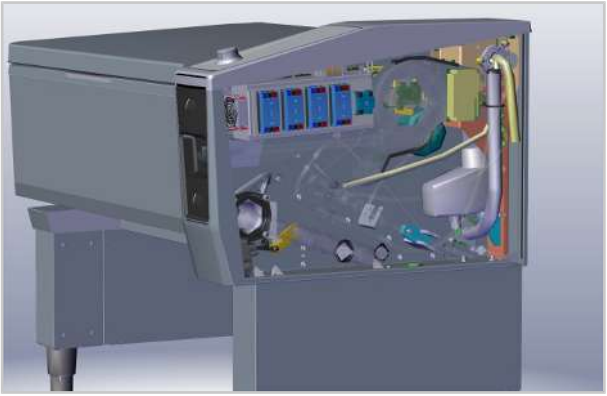

3. Solte os 2 parafusos da travessa transversal com uma chave de caixa T40.

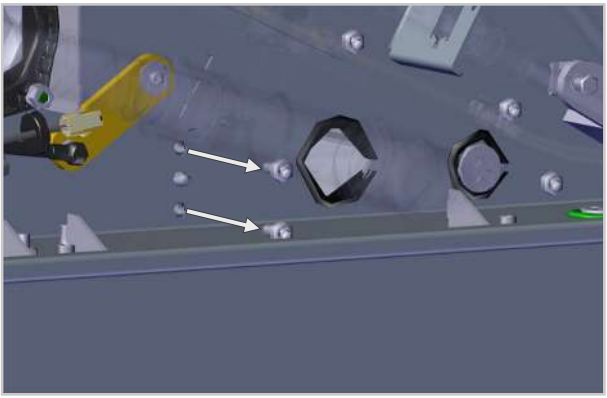

4. Posicione o batente.

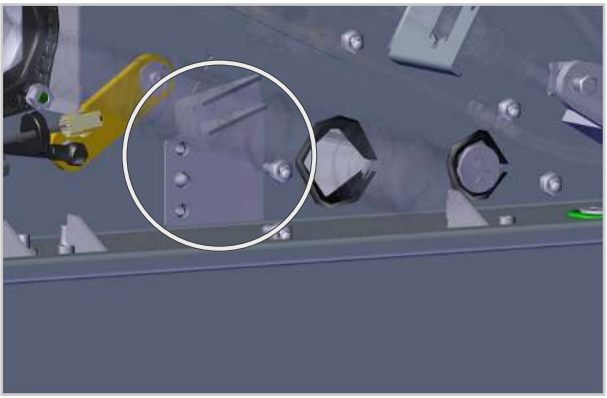

5. Fixe o batente com os 2 parafusos incluídos no kit de reparo.

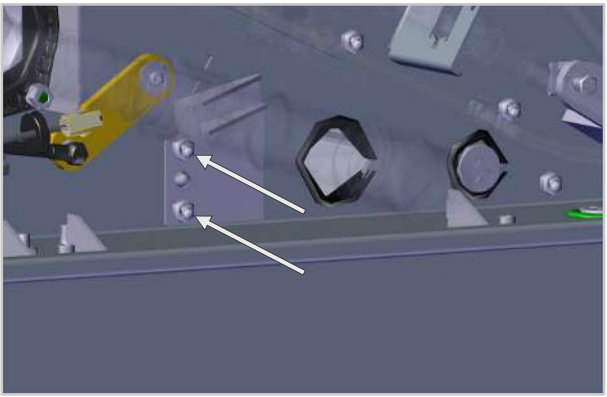

> O batente da mola a gás da cuba foi substituído com sucesso.

# MI_2210: Reparationssats för panna gasfjäder anslag

iVario L / iVario XL | 30 min. | Standard | 2022-07-05

**Orsak:**

**Om pannans gasfjäderanslag är trasigt kan du byta ut det med reparationssats 12.03.100S.**

**Berörda enheter (storlek och typ):**

- iVario L
- iVario XL

**Nödvändigt verktyg**

- Standard

**Nödvändiga komponenter**

| | Komponent | Artikelnummer |
|---|---|---|
| 1 | Panna gasfjäderanslag reparationssats | 12.03.100S |

**Allmän information**

**Demontering och montering får endast utföras av utbildad servicetekniker.**

**Säkerhetsanvisningar**

**⚠ FARA**

**Farliga spänningar vid anslutning till elnätet**
Livsfara vid arbeten med spänning.
- Koppla från anslutningen till strömförsörjningen.
- Kontrollera att enheten är spänningsfri.

**⚠ OBSERVERA**

**Vassa kanter på höljet**
Skärrisk på höljet vid arbeten i elinstallationsutrymmet.
Använd skyddshandskar.

**Förutsättning**

- Enheten ligger fritt och är åtkomlig från alla sidor.

**Arbetsmoment: Byta pannans gasfjäderanslag**

1. Öppna elrummet på enheten. Följ enhetens installationsguide när detta görs.

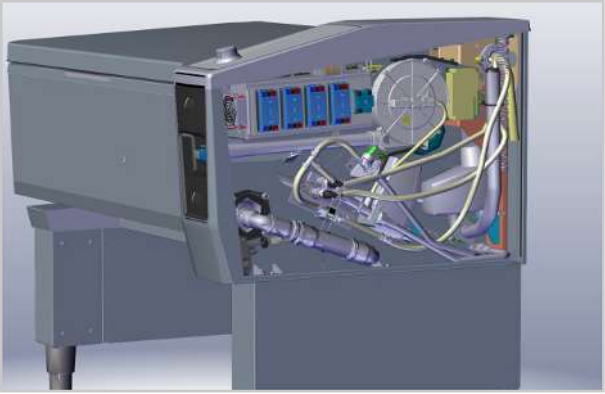

2. Demontera pannans lyftcylinder, se modifieringsinstruktion MI_2121.

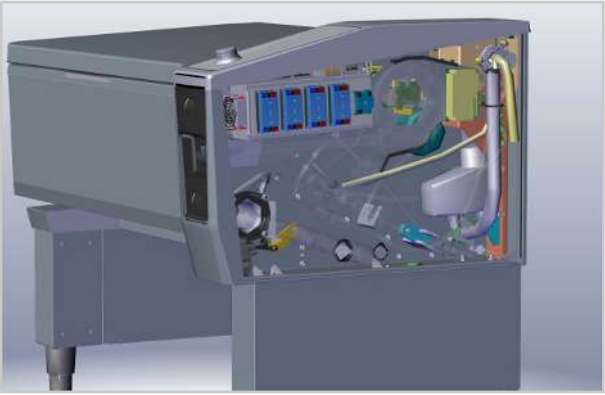

3. Lossa de 2 stegfotsskruvarna med en T40-hylsnyckel.

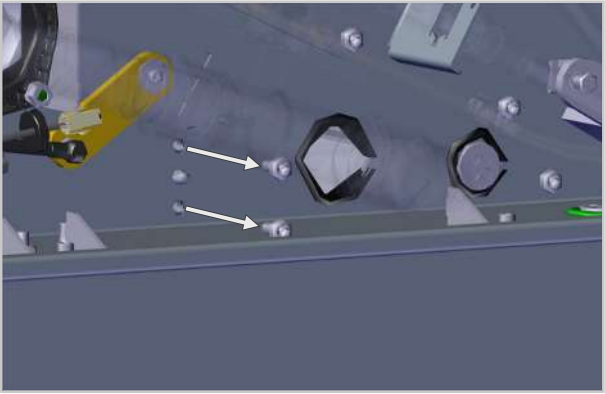

4. Sätt anslaget på plats.

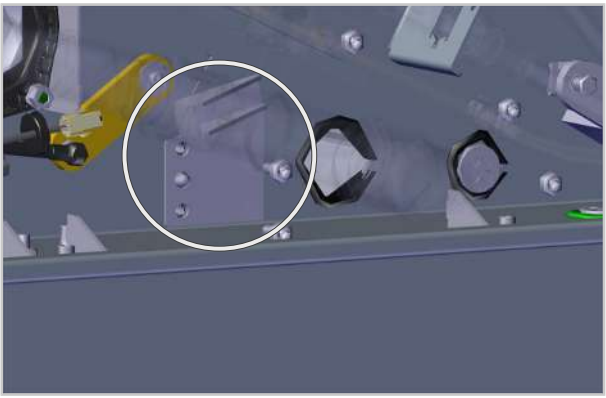

5. Fäst anslaget med de 2 skruvarna som ingår i reparationssatsen.

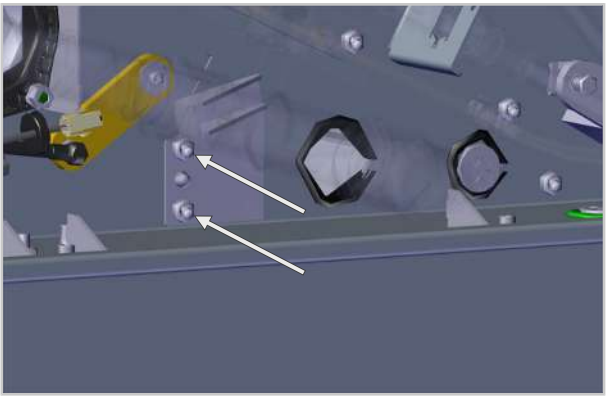

> Bytet av pannans gasfjäderanslag har slutförts.

# MI_2210: Opravná sada pro doraz plynové pružiny pánve

iVario L / iVario XL | 30 min. | Standard | 5. 7. 2022

**Zdůvodnění:**

**V případě, že praskne doraz plynové pružiny pánve, můžete jej vyměnit pomocí opravné sady 12.03.100S.**

**Dotčená zařízení (velikost a typ zařízení):**

- iVario L
- iVario XL

**Požadovaný nástroj**

- Standard

**Požadované komponenty**

| | Součástka | Číslo výrobku |
|---|---|---|
| 1 | Sada na opravu dorazu plynové pružiny pánve | 12.03.100S |

**Všeobecné informace**

**Demontáž a montáž smí provádět pouze vyškolený servisní technik.**

**Bezpečnostní pokyny**

**⚠ NEBEZPEČÍ**

**Vysoké napětí při zapojení do elektrické sítě**
Práce s vysokým napětím je životu nebezpečná.
- Odpojte připojení k napájení.
- Ujistěte se, že zařízení není pod napětím.

**⚠ POZOR**

**Ostré hrany krytu**
Při práci v prostoru elektroniky hrozí nebezpečí pořezání o kryt.
Noste pracovní rukavice.

**Předpoklad**

- Zařízení je umístěno volně a je přístupné ze všech stran.

**Pracovní kroky Výměna dorazu plynové pružiny pánve**

1. Otevřete elektroinstalační prostor zařízení. Dodržujte přitom návod k instalaci zařízení.

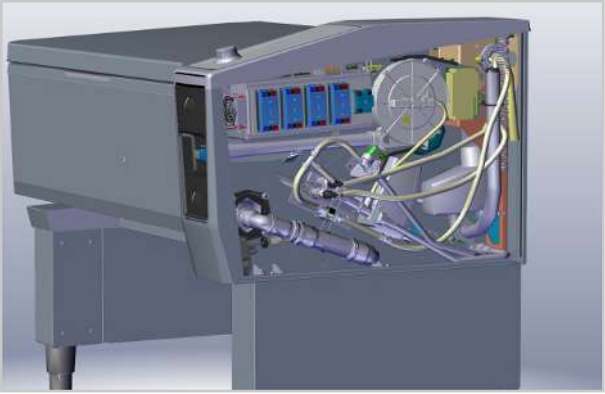

2. Demontujte zvedací válec pánve, viz návod k přestavbě MI_2121.

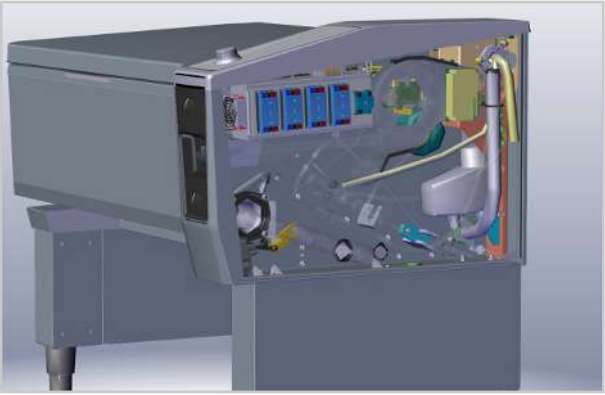

3. Nástrčným klíčem T40 povolte 2 šrouby příčné traverzy.

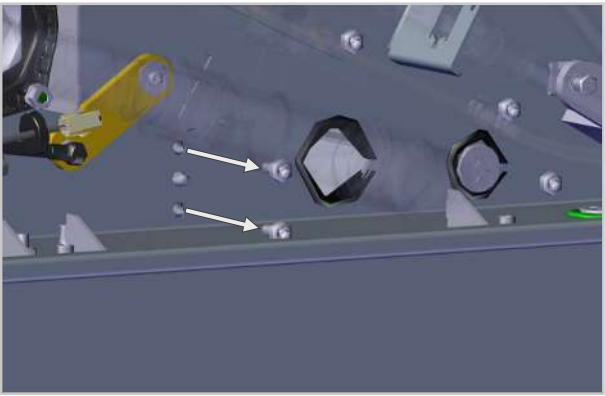

4. Umístěte doraz.

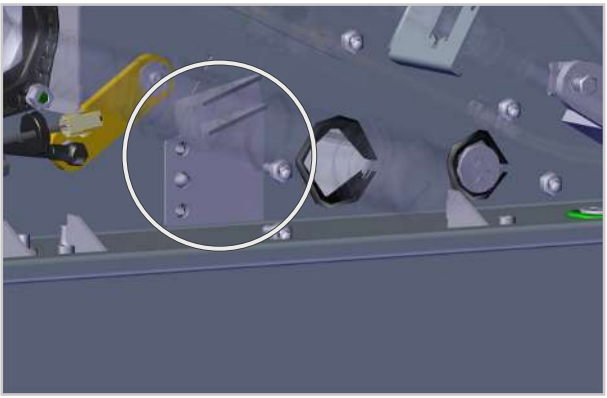

5. Upevněte doraz pomocí 2 šroubů, které jsou součástí opravné sady.

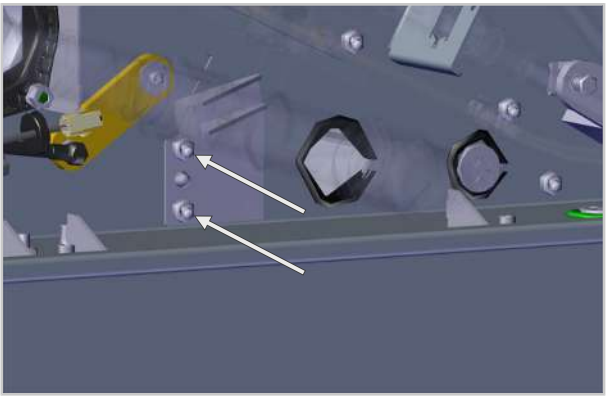

> Doraz plynové pružiny pánve byl úspěšně vyměněn.

# MI_2210: Zestaw naprawczy do ogranicznika siłownika gazowego kadzi

iVario L / iVario XL | 30 min. | Standard | 05.07.2022

**Przyczyna:**

**Ogranicznik siłownika gazowego kadzi można w razie pęknięcia wymienić za pomocą zestawu naprawczego 12.03.100S.**

**Urządzenia, których to dotyczy (wielkość i rodzaj urządzeń):**

- iVario L
- iVario XL

**Wymagane narzędzia**

- Standard

**Wymagane komponenty**

| | Komponent | Numer katalogowy |
|---|---|---|
| 1 | Zestaw naprawczy ogranicznika siłownika gazowego kadzi | 12.03.100S |

**Informacje ogólne**

**Demontaż i montaż mogą wykonywać wyłącznie przeszkoleni technicy serwisu.**

**Wskazówki bezpieczeństwa**

**⚠ NIEBEZPIECZEŃSTWO**

**Niebezpieczne napięcie po podłączeniu urządzenia do napięcia zasilania**
Zagrożenie życia podczas prac przy urządzeniu podłączonym do napięcia zasilania.

- Odłączyć urządzenie od źródła zasilania.
- Upewnić się, że urządzenie jest odłączone od napięcia zasilania.

**⚠ UWAGA**

**Ostre krawędzie obudowy**
Niebezpieczeństwo skaleczenia podczas prac w komorze elektrycznej.
Należy korzystać z rękawic ochronnych.

**Wymagania**

- Urządzenie jest dostępne ze wszystkich stron.

**Kolejność czynności: Wymiana ogranicznika siłownika gazowego kadzi**

1. Otworzyć komorę elektryczną urządzenia. Postępować zgodnie z instrukcją instalacji urządzenia.

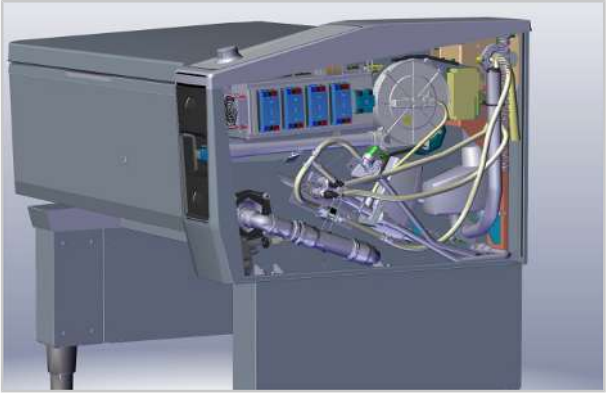

2. Zdemontować siłownik podnoszący kadź. W tym celu należy przeczytać instrukcję modyfikacji MI_2121.

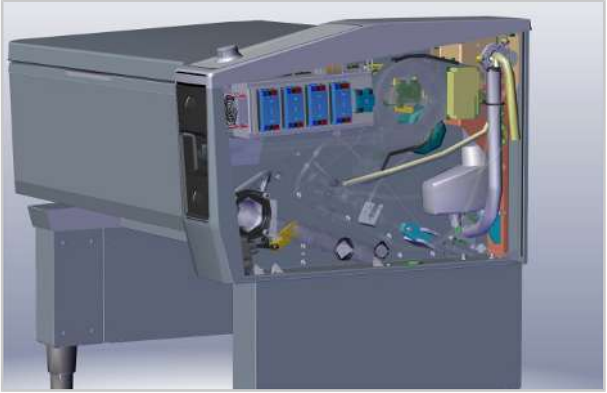

3. Odkręcić 2 śruby trawersu poprzecznego za pomocą klucza nasadowego T40.

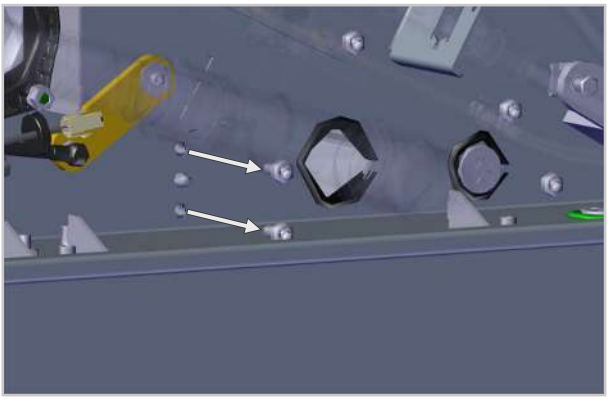

4. Ustawić ogranicznik.

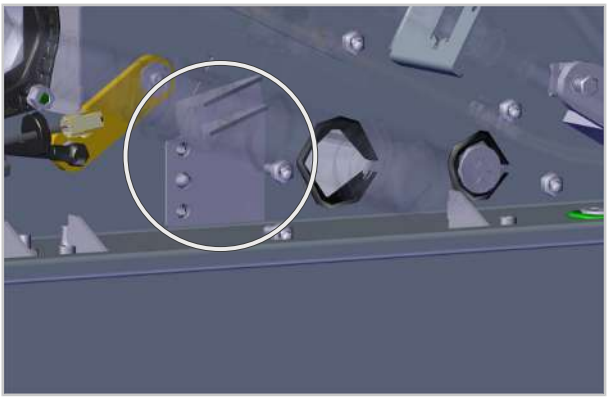

5. Przymocować ogranicznik za pomocą 2 śrub dołączonych do zestawu naprawczego.

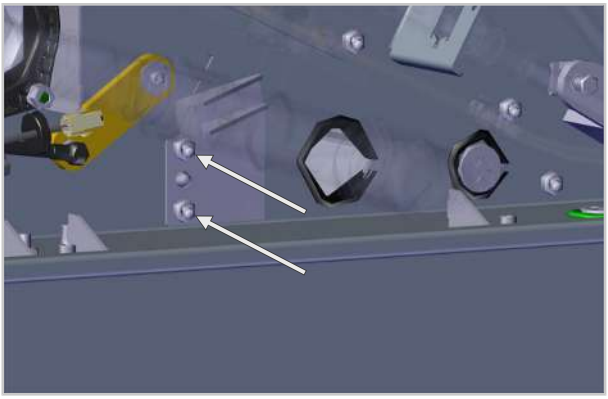

> Ogranicznik siłownika gazowego kadzi został pomyślnie wymieniony.

# MI_2210: Kazan gazlı yay dayanması için onarım seti

iVario L / iVario XL | 30 dak. | Standart | 05.07.2022

**Sebep:**

**Kazan gazlı yay dayanmasının kırılması durumunda bunu 12.03.100S onarım setiyle değiştirebilirsiniz.**

**İlgili cihazlar (cihaz ebadı ve cihaz türü):**

- iVario L
- iVario XL

**Gerekli aletler**

- Standart

**Gerekli komponentler**

| | Parça | Ürün numarası |
|---|---|---|
| 1 | Kazan gazlı yay dayanması onarım seti | 12.03.100S |

**Genel bilgiler**

**Sökme ve takma işlemleri yalnızca eğitimli servis teknisyenleri tarafından gerçekleştirilmelidir.**

**Emniyet uyarıları**

**⚠ TEHLİKE**

**Elektrik şebekesine bağlantıda yüksek gerilim**
Yüksek gerilimle çalışırken hayati tehlike.

- Enerji beslemesine bağlantıyı kesin.
- Cihazın gerilimsiz olmasını sağlayın.

**⚠ DİKKAT**

**Gövdede kesin kenarlar**
Elektrik bölümünde çalışırken gövdede kesilme tehlikesi.
Koruyucu eldivenler kullanın.

**Gereklilikler**

- Cihaz serbesttir ve her tarafından erişilebilir durumdadır.

**Çalışma adımları: Kazan gazlı yay dayanmasının değiştirilmesi**

1. Cihazdaki elektrik kabinini açın. Bu sırada cihazın kurulum talimatlarını dikkate alın.

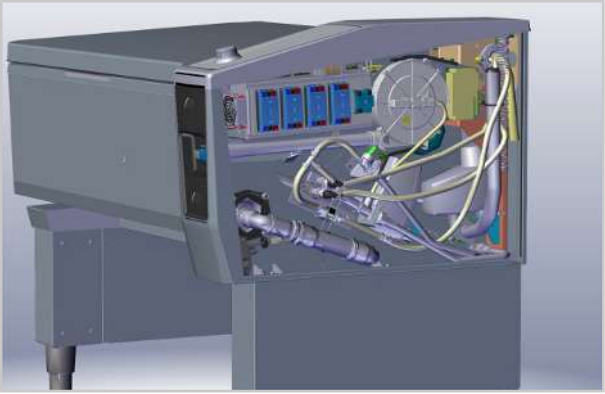

2. Kazan kaldırma silindirini sökün, bunun için MI_2121 modifikasyon talimatını okuyun.

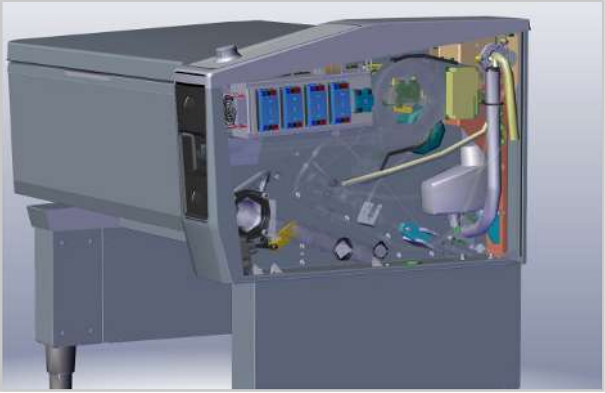

3. 2 kiriş çerçeve vidasını bir T40 lokma anahtarı ile sökün.

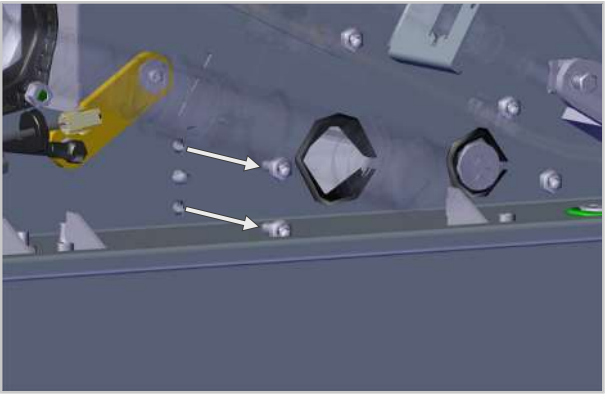

4. Dayamayı konumlandırın.

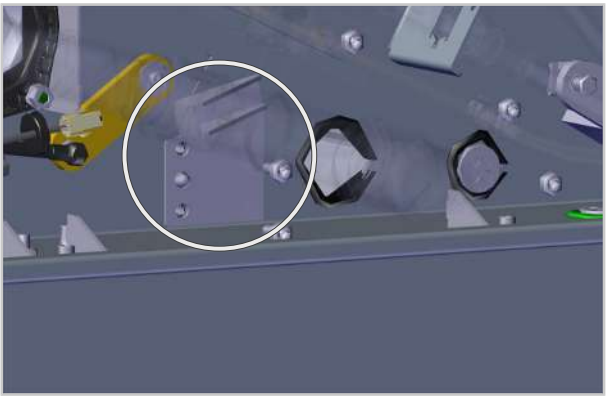

5. Dayamayı, onarım setinde bulunan 2 vida ile sabitleyin.

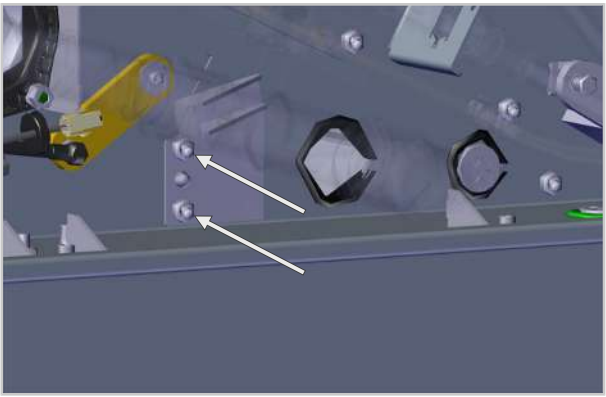

> Kaz gazlı yay dayanması başarılı şekilde değiştirildi.

# MI_2210: Ремонтный комплект для газовой пружины тигля

iVario L / iVario XL | 30 мин. | Стандарт | 05.07.2022

**Причина:**

**В случае поломки газовой пружины тигля ее можно заменить с помощью ремонтного комплекта 12.03.100S.**

**Соответствующие аппараты (размер и тип аппарата):**

- iVario L
- iVario XL

**Необходимый инструмент**

- Стандарт

**Необходимые компоненты**

| | Компонент | Артикул |
|---|---|---|
| 1 | Ремонтный комплект упора газовой пружины тигля | 12.03.100S |

**Основная информация**

**Демонтаж и установка выполняются только обученным сервисным персоналом.**

**Указания по технике безопасности**

**⚠ ОПАСНОСТЬ**

**Высокое напряжение при подключении к сети**
Опасность для жизни при работе с высоким напряжением.
- Отключите аппарат от источника питания.
- Убедитесь в том, что аппарат обесточен.

**⚠ ОСТОРОЖНО**

**Острые края на корпусе**
Опасность порезов при работе в электрическом отсеке.
Использовать защитные перчатки.

**Условия**

- Аппарат открыт и доступен со всех сторон.

**Рабочие шаги: Замена упора газовой пружины тигля**

1. Откройте электроотсек аппарата. Следуйте руководству по установке аппарата.

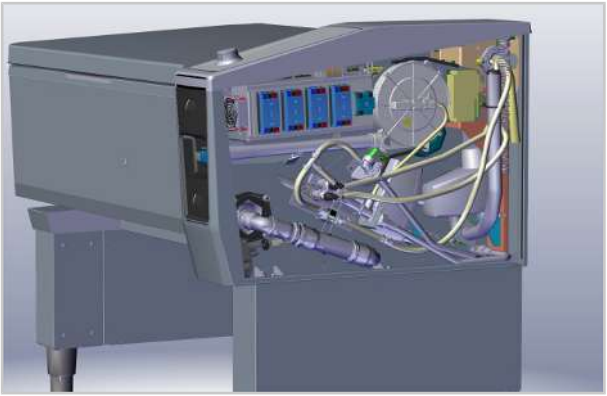

2. Демонтируйте актуатор тигля, см. инструкцию по модификации MI_2121.

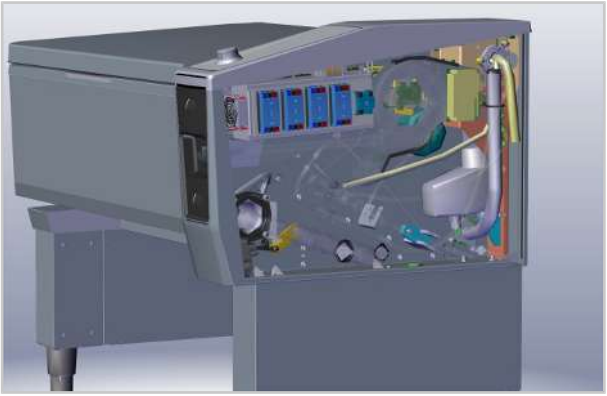

3. С помощью торцевого ключа T40 ослабьте 2 винта поперечной траверсы.

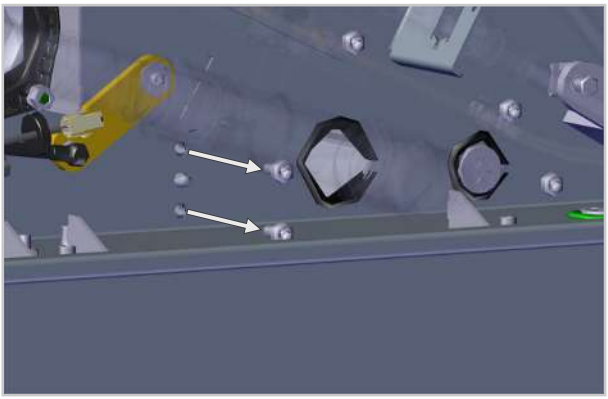

4. Установите упор.

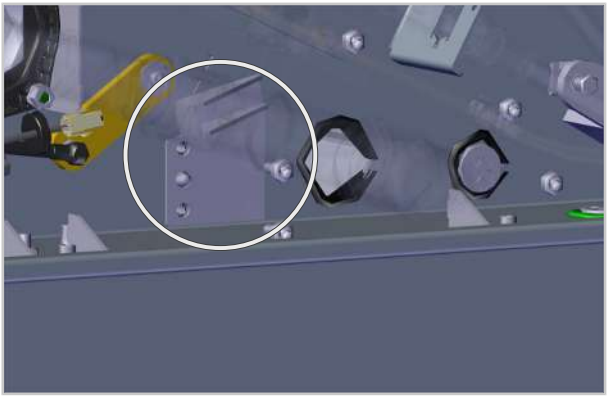

5. Закрепите упор 2 винтами, входящими в комплект для ремонта.

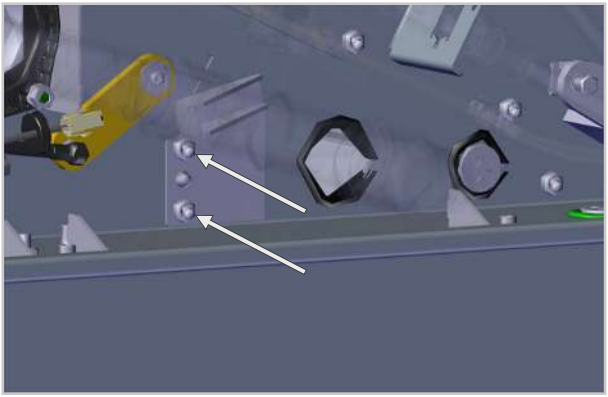

> Упор газовой пружины тигля успешно заменен.

# MI_2210： 用于锅体气弹簧止挡装置的维修套件

iVario L / iVario XL　30 分钟　标准　2022 年 7 月5 日

**原因：**

**如果锅体气弹簧止挡装置断裂，可以使用维修套件 12.03.100S 进行更换。**

**涉及的设备（设备尺寸和设备类型）：**

- iVario L
- iVario XL

**所需工具**

- 标准

**所需零件**

| | 部件 | 商品编号 |
|---|---|---|
| 1 | 锅体气弹簧止挡装置维修套件 | 12.03.100S |

**常规信息**

**必须由经过培训的维修技术人员进行拆卸和安装。**

**安全说明**

**⚠ 危险**

**与电网连接时存在高压**

在高压下工作会有生命危险。

- 断开与电源的连接。
- 确保设备不带电。

**⚠ 小心**

**接线室壳体上存在锋利边缘**

在接线室中工作时有被壳体割伤的危险。

应戴防护手套。

**前提条件**

- 设备四面敞开，可从所有方向触达。

**工作步骤： 更换锅体气弹簧止挡装置**

1. 打开设备上的接线室。 在此过程中请遵守设备安装手册。

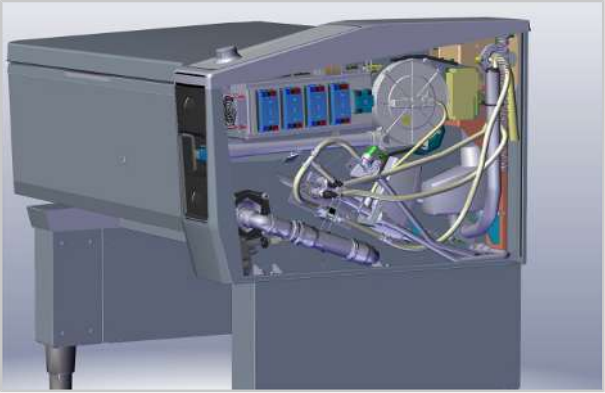

2. 拆下锅体升降缸，为此请参阅改装说明 MI_2121。

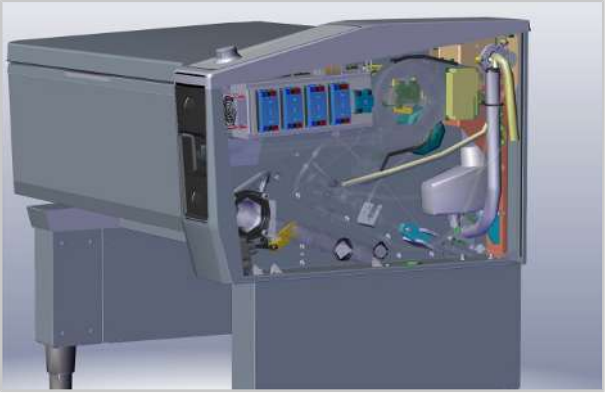

3. 使用 T40 套筒扳手松开 2 个横杆螺钉。

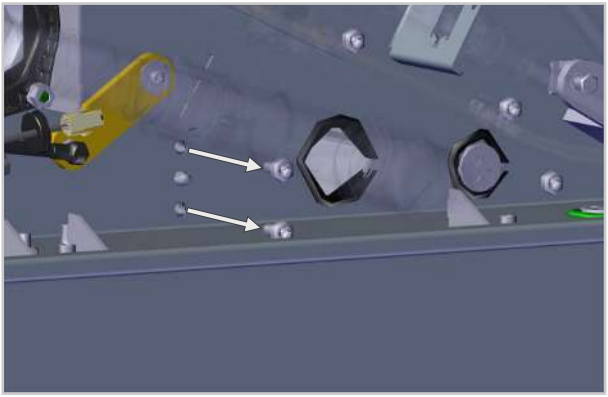

4. 定位止挡装置。

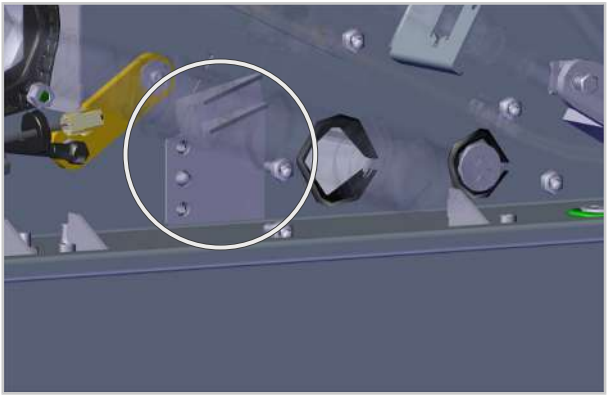

5. 使用维修套件中提供的 2 个螺钉固定止挡装置。

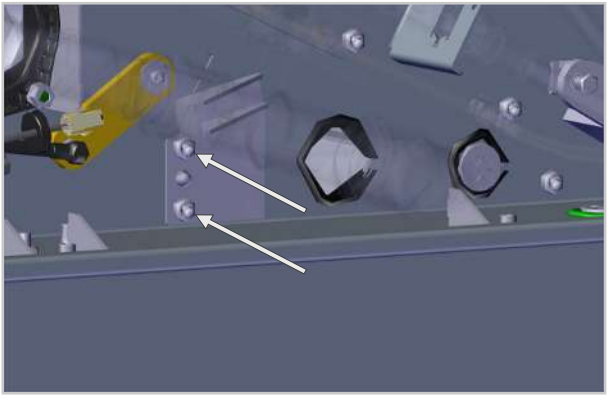

> 已成功更换锅体气弹簧止挡装置。

# MI_2210: 修理キット パンのガススプリングストッパー

iVario L / iVario XL　30分　標準　2022/07/05

**理由：**

**パンのガススプリングストッパーが破損した場合、修理キット12.03.100Sを用いて交換することが可能です。**

**対象となるユニット（ユニットのサイズと種類）：**

- iVario L
- iVario XL
- 標準

**必要な部品**

| | コンポーネント | 品番 |
|---|---|---|
| 1 | パンのガススプリングストッパー 修理キット | 12.03.100S |

**一般情報**

**取り外しと取り付けは、研修を受けたサービス技術者のみが行うことができます。**

**安全上の指示**

**⚠ 危険**

**電源に接続する際の高圧**
高電圧を扱う際には生命の危険が生じるおそれがあります。
- 電源との接続を切ってください。
- ユニットに通電されていないことを確認してください。

**⚠ ご注意**

**本体の鋭いエッジ**
電装部内のボディーの鋭いエッジで切り傷をこうむるおそれがあります。
保護用手袋を用いてください。

**要件**

- ユニットが覆われておらず、全ての面に手が届く。

**作業手順： パンのガススプリングストッパーの交換**

1. ユニットの電装部を開きます。 ユニットの設置説明書に従ってください。

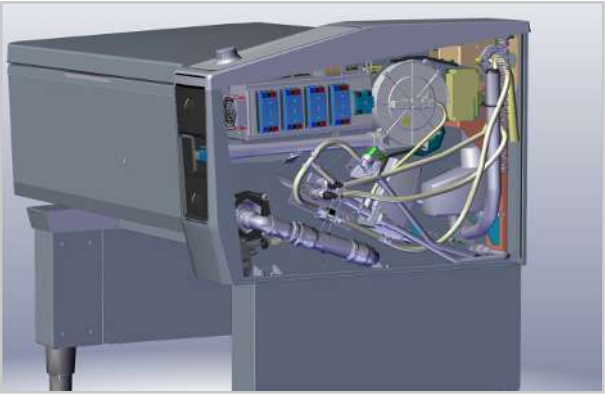

2. パンのリフトシリンダをを取り外します。これに際しては改修マニュアル MI_2121 をご覧ください。

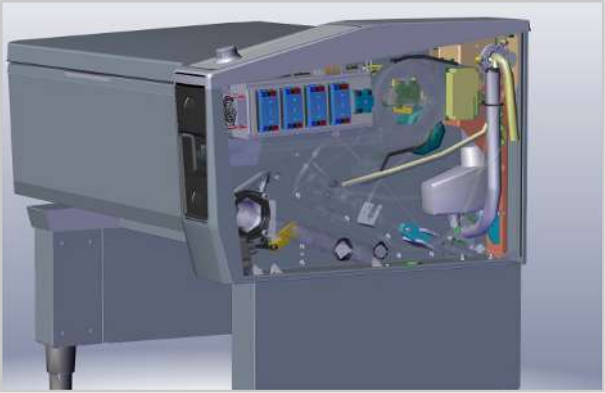

3. T40ソケットレンチを用いて、2本のクロスバーねじをゆるめます。

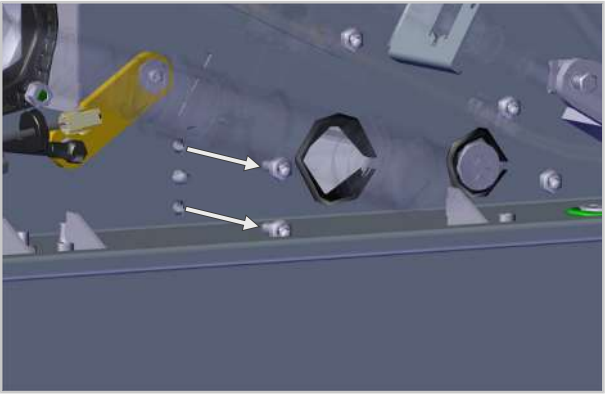

4. ストッパーを配置します。

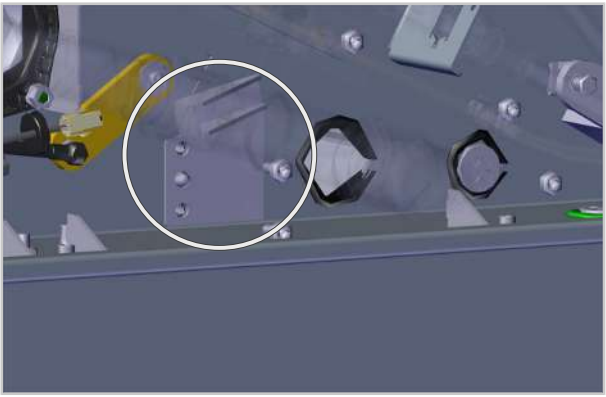

5. 修理キットに同梱されている2本のねじでストッパーを固定します。

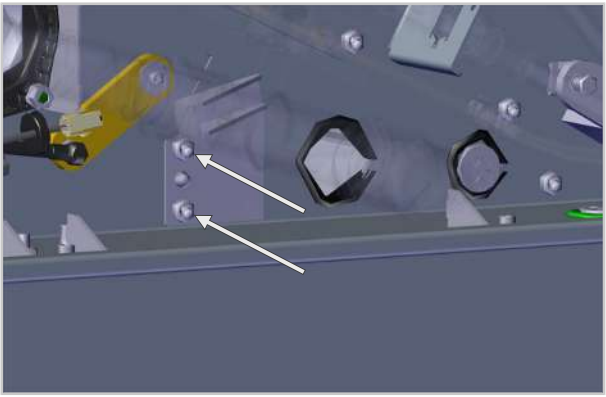

> パンのガススプリングストッパーが交換されました。