MI_2109: Modification Residual Current Circuit Breaker – Umbau Fehlerstromschutz-Schalter

Modification Instruction – Umbauanleitung

English 3
Deutsch 13
Français 25
Español 37
Italiano 49
Portuguese (Brazil) 61
Svensk 73
Polski 85
Česky 97
Türkçe 109
русский 121
Chinese (simplified) 133
日本語 145

MI_2109: Modification residual current circuit breaker

iVario 2-XS / iVario Pro 2-S | 30 min. | Standard | 30/02/2021

General information

This section describes the retrofitting for unit sizes 2-XS and 2-S. The retrofitting for unit sizes L and XL can be found in the next section.

The illustrations in this manual are examples only and may differ from the unit.

Required components

Kit:	Article number:
Kit residual current circuit breaker, iVario 2-XS, 2-S	87.01.819S (For Australia: 87.01.817S).

Components included in delivery:

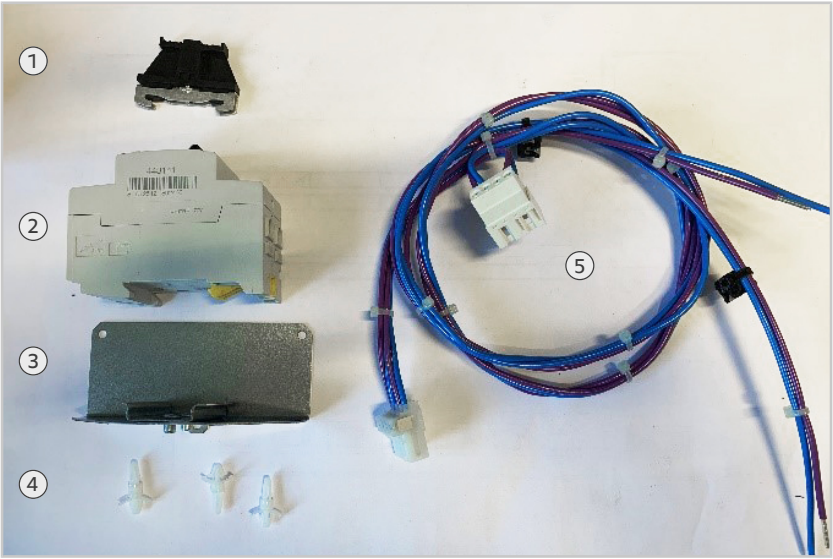

1	End terminal	4	Board retaining clips
2	Residual current circuit breaker	5	Cable loom
3	Mounting rail		

Installing the residual current device

The residual current device is installed on the underside of the I/O board carrier.

✔ The control panel is open.

1. Remove the 2 screws at the bottom of the console panel.

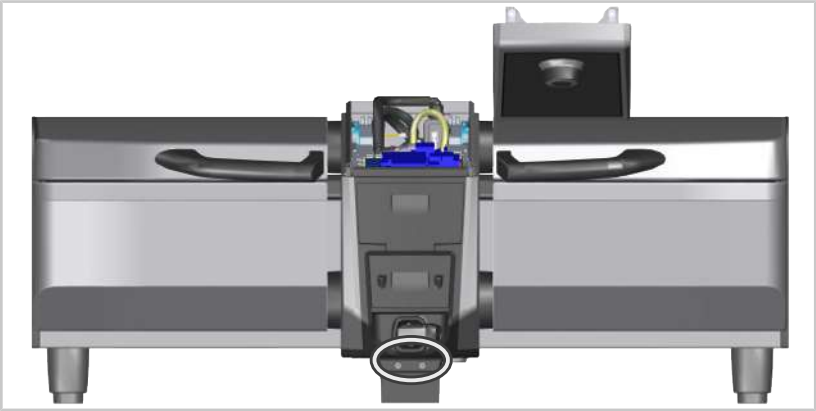

2. Pull the console panel forward so that you can remove the screw from the circuit board holder.

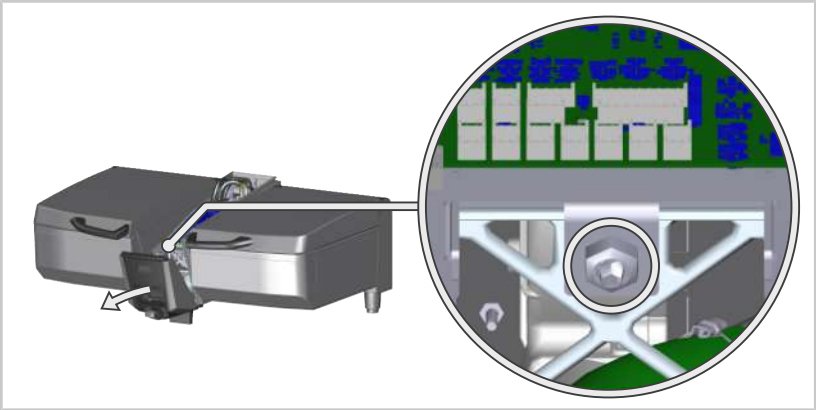

3. Remove the screw from the circuit board holder.
4. Turn the board carrier sufficiently, so that the residual current device can be installed on the underside.

5. Fasten the 3 board retaining clips on the board carrier.

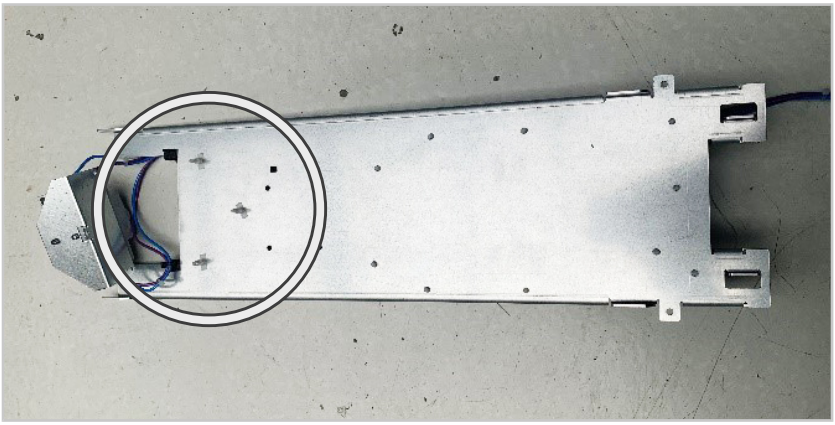

6. Attach the mounting rail to the board retaining clips.
7. Attach the residual current device and the end terminal on the mounting rail and attach the wire harness.

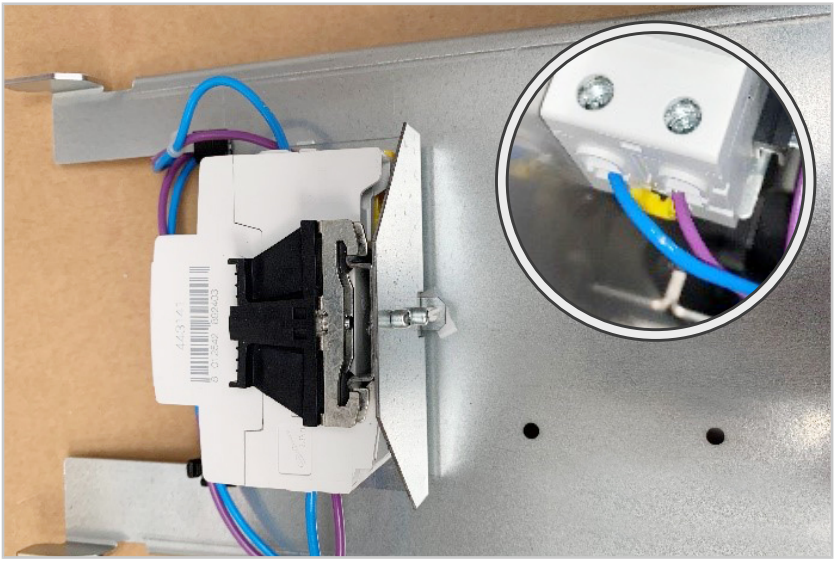

1. Unplug the plug X152 from the socket on the protection board and connect it to the socket on the new wire harness.

2. Connect the plug of the new wire harness to socket X152 on the protection board.

1. Test the function using the test switch on the residual current circuit breaker.
2. Turn the board carrier back to its original position and fasten the screw of the board carrier. Close the console panel.
3. Close the control panel.

>> The residual current device has been installed.

MI_2109: Modification residual current circuit breaker

iVario Pro L / iVario Pro XL | 30 min. | Standard | 30/02/2021

General information

This section describes the retrofitting for unit sizes L and XL. The retrofitting for unit sizes 2-XS and 2-S can be found in the previous section.

The illustrations in this manual are examples only and may differ from the unit.

Safety instructions

⚠ DANGER

High voltages when connecting to the mains power
Danger to life due to high voltage.
- Disconnect from the power supply.
- Make sure the unit is disconnected from the power.

⚠ CAUTION

Water damage
If water leaks, the unit can be damaged.
- Turn off the water supply to the unit.
- Use the hand shower to check if the water supply has been turned off.

⚠ CAUTION

Sharp edges on the housing
Risk of cuts on the housing when working in the electrical compartment.
Wear protective gloves.

NOTICE

Incorrect objects for opening the control panel
Do not use any sharp or pointy objects to press the control panel upwards. This could damage the housing and gasket.

NOTICE

Damage to the cable trunk and the control panel when removing the control panel
The control panel is connected to the installation compartment by a cable trunk.
Remove the control panel carefully in order not to damage the cable trunk.
Put down the control panel carefully and protect it against scratching.

Required components

Kit:	Article number:
Kit residual current circuit breaker, iVario Pro L, XL	87.01.820S (For Australia: 87.01.818S)

Components included in delivery:

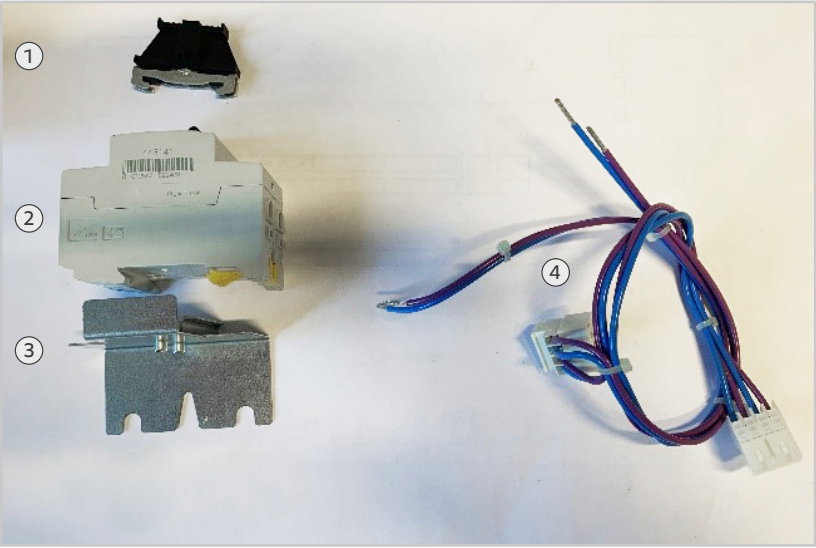

1	End terminal	3	Mounting rail
2	Residual current circuit breaker	4	Cable loom

Installing the residual current device

✔ The electrical compartment is open.

1. Remove the screw on the metal bracket for the SSRs, in order to open the metal bracket to the side.

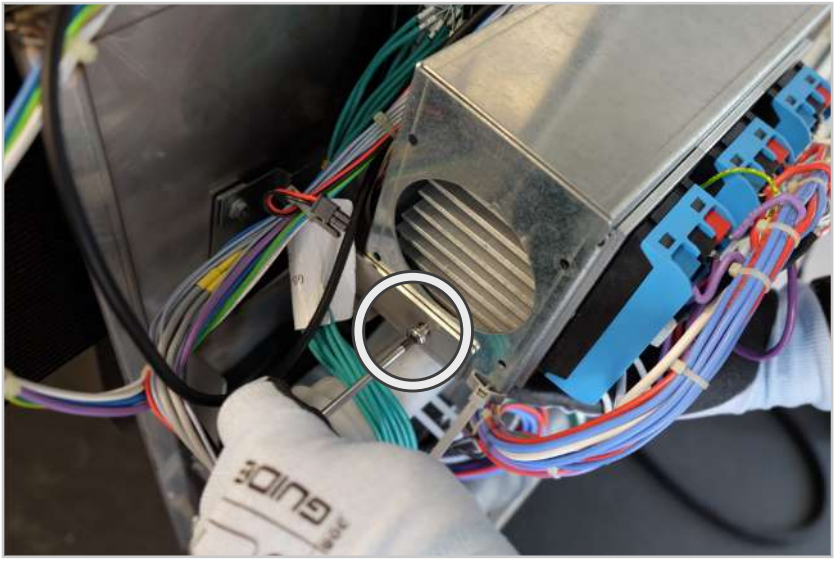

2. Remove the nut on the side panel.
3. Attach the mounting rail with the nut.

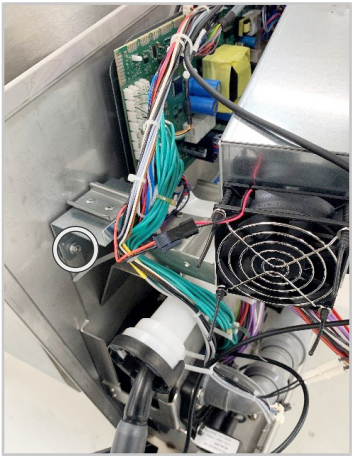

4. Attach the residual current device and the end terminal on the mounting rail and attach the wire harness. Make sure that the red marking on the residual current device is pointing towards the I/O board.

1. Unplug the plug X152 from the socket on the protection board and connect it to the socket on the new wire harness.
2. Connect the plug of the new wire harness to socket X152 on the protection board.

1. Test the function using the test switch on the residual current circuit breaker.
2. Close the electrical compartment.

>> The residual current device has been installed.

80.00.612 ▪ V01 ▪ 06/2021 ▪ RTS/Shof ▪

MI_2109: Umbau Fehlerstromschutz-Schalter

iVario 2-XS / iVario Pro 2-S	30 min.	Standard	30.02.2021

Allgemeine Informationen

In diesem Kapitel wird der Umbau für die Gerätegrößen 2-XS und 2-S beschrieben. Den Umbau für die Gerätegrößen L und XL finden Sie im nächsten Kapitel.

Die Abbildungen dieser Anleitung sind beispielhaft und können vom Gerät abweichen.

Benötigte Bauteile

Kit:	Artikelnummer:
Kit Fehlerstromschutz-Schalter, iVario 2-XS, 2-S	87.01.819S (Für Australien: 87.01.817S)

Im Lieferumfang enthaltene Bauteile:

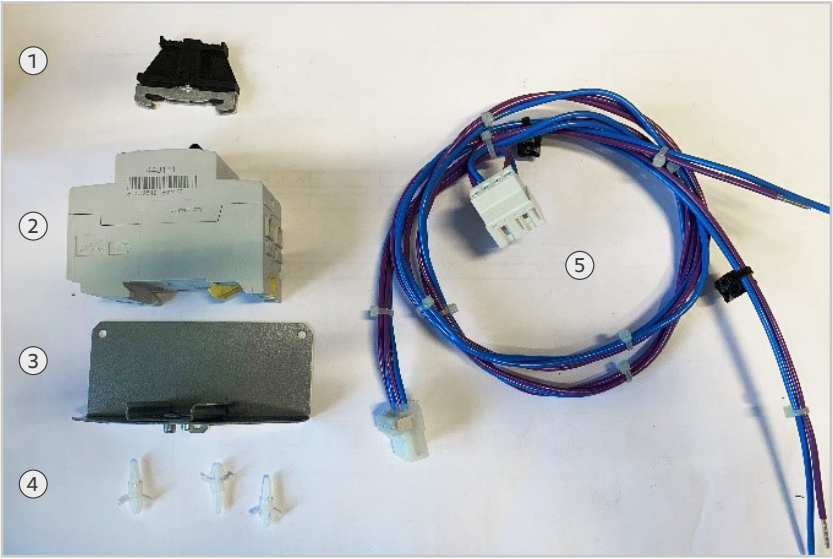

1	Endklammer	4	Platinenhalteclips
2	Fehlerstromschutz-Schalter	5	Kabelbaum
3	Trageschiene		

Fehlerstromschutz-Schalter einbauen

Der Fehlerstromschutz-Schalter wird auf der Unterseite des I/O-Platinenträgers montiert.

✔ Die Bedienblende ist geöffnet.

1. Entfernen Sie die 2 Schrauben unten an der Konsolenverkleidung.

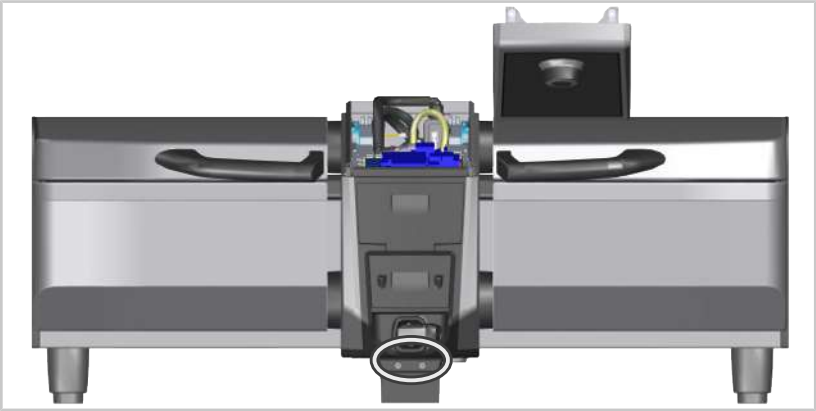

2. Ziehen Sie die Konsolenverkleidung so weit nach vorne ab, dass sie die Schraube des Platinenträgers entfernen können.

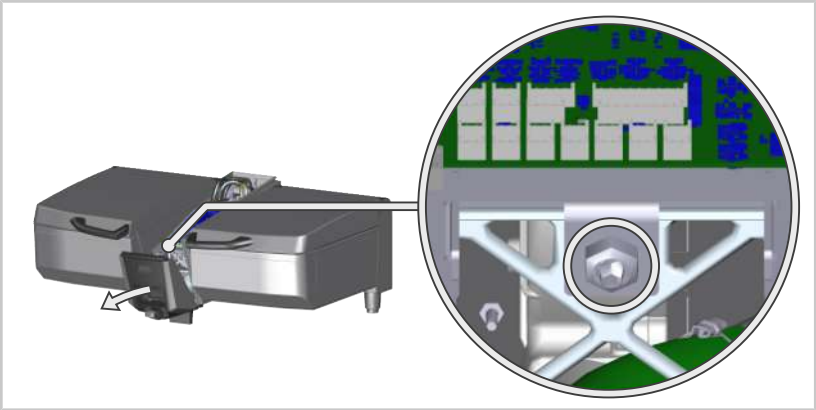

3. Entfernen Sie die Schraube des Platinenträgers.
4. Drehen Sie den Platinenträger ausreichend, damit der Fehlerstromschutz-Schalter auf der Unterseite montiert werden kann.

5. Befestigen Sie die 3 Platinenhalteclips auf dem Platinenträger.

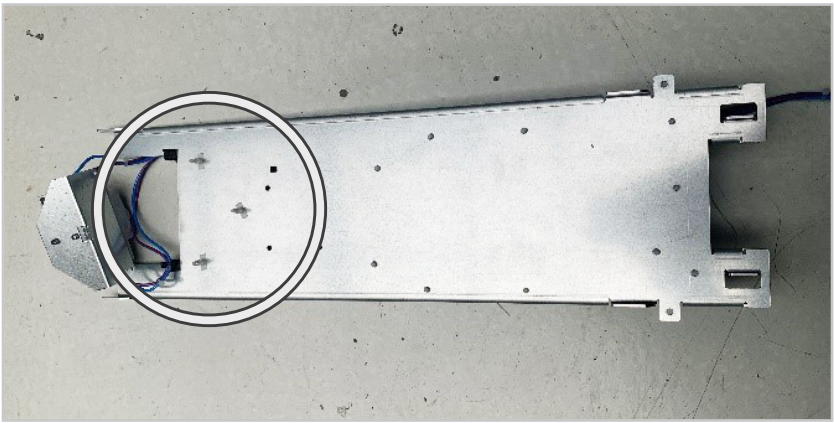

6. Befestigen Sie die Trageschiene auf den Platinenhalteclips.
7. Befestigen Sie den Fehlerstromschutz-Schalter und die Endklammer auf der Trageschiene und bringen Sie den Kabelbaum an.

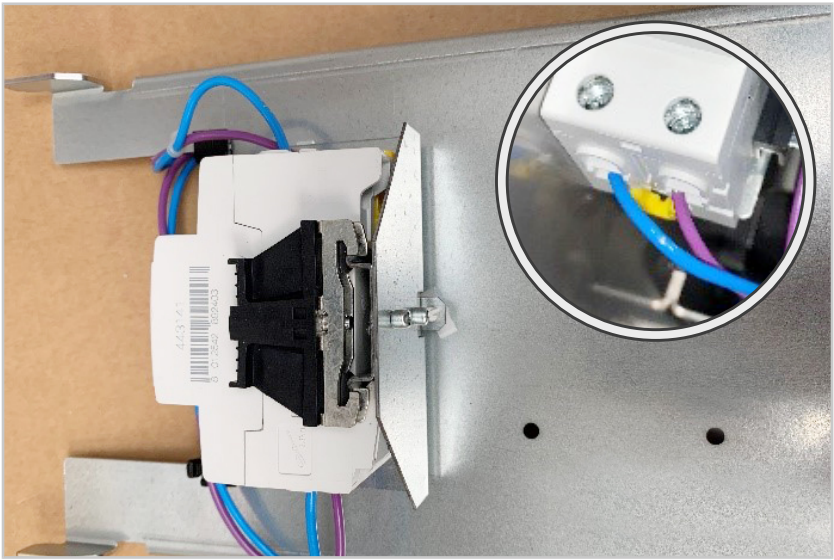

1. Ziehen Sie den Stecker X152 von der Buchse der Schutzplatine ab und verbinden Sie ihn mit der Buchse des neuen Kabelbaums.

2. Schließen Sie den Stecker des neuen Kabelbaums an der Buchse X152 der Schutzplatine an.

1. Testen Sie die Funktion anhand des Testschalters am Fehlerstromschutz-Schalter.
2. Drehen Sie den Platinenträger wieder in seine Ausgangslage und befestigen Sie die Schraube des Platinenträgers. Schließen Sie die Konsolenverkleidung.
3. Schließen Sie die Bedienblende.

>> Der Fehlerstromschutz-Schalter ist eingebaut.

MI_2109: Umbau Fehlerstromschutz-Schalter

iVario Pro L / iVario Pro XL | 30 min. | Standard | 30.02.2021

Allgemeine Informationen

In diesem Kapitel wird der Umbau für die Gerätegrößen L und XL beschrieben. Den Umbau für die Gerätegrößen 2-XS und 2-S finden Sie im vorherigen Kapitel.

Die Abbildungen dieser Anleitung sind beispielhaft und können vom Gerät abweichen.

Sicherheitshinweise

⚠ GEFAHR

Hohe Spannungen bei Anschluss an das Stromnetz
Lebensgefahr bei Arbeiten mit Hochspannung.
- Trennen Sie die Verbindung zur Energieversorgung.
- Stellen Sie sicher, dass das Gerät spannungslos ist.

⚠ VORSICHT

Wasserschaden
Läuft Wasser aus, kann das Gerät beschädigt werden.
- Drehen Sie die Wasserzuleitung des Gerätes ab.
- Überprüfen Sie über die Handbrause, ob die Wasserzuleitung abgedreht ist.

⚠ VORSICHT

Scharfe Kanten am Gehäuse
Schnittgefahr am Gehäuse bei Arbeiten im Elektroraum.
Tragen Sie Schutzhandschuhe.

HINWEIS

Verwendung unsachgemäßer Gegenstände zum Öffnen der Bedienblende
Verwenden Sie keine spitzen oder scharfen Gegenstände, um die Bedienblende nach oben zu drücken. Das Gehäuse und die Dichtung können beschädigt werden.

HINWEIS

Beschädigung des Kabelstammes und der Bedienblende beim Abnehmen der Bedienblende

Die Bedienblende ist durch einen Kabelstamm mit dem Installationsraum verbunden.

Um den Kabelstamm nicht zu beschädigen, nehmen Sie die Bedienblende vorsichtig ab.

Legen Sie die Bedienblende vorsichtig ab und schützen Sie diese gegen Verkratzen.

Benötigte Bauteile

Kit:	Artikelnummer:
Kit Fehlerstromschutz-Schalter, iVario Pro L, XL	87.01.820S (Für Australien: 87.01.818S)

Im Lieferumfang enthaltene Bauteile:

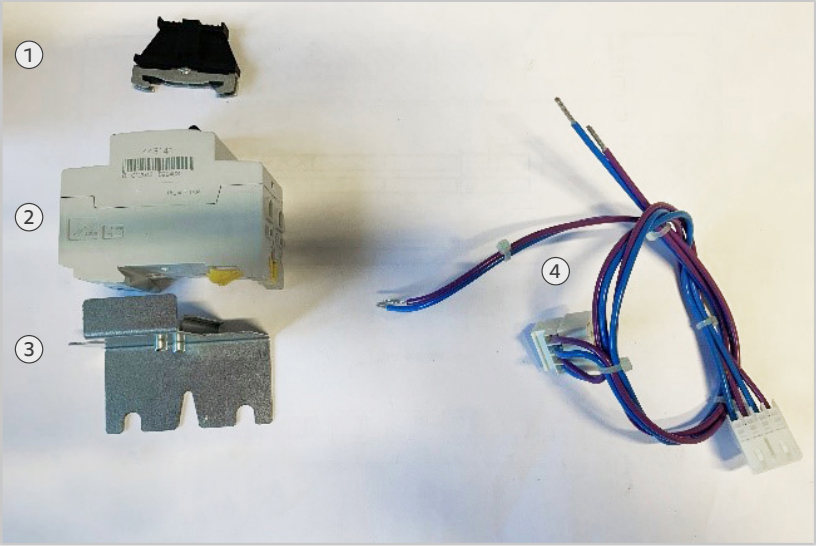

1	Endklammer	3	Trageschiene
2	Fehlerstromschutz-Schalter	4	Kabelbaum

Fehlerstromschutz-Schalter einbauen

✔ Der Elektroraum ist geöffnet.

1. Entfernen Sie die Schraube an der Metallhalterung für die SSRs, um die Metallhalterung zur Seite aufzuklappen.

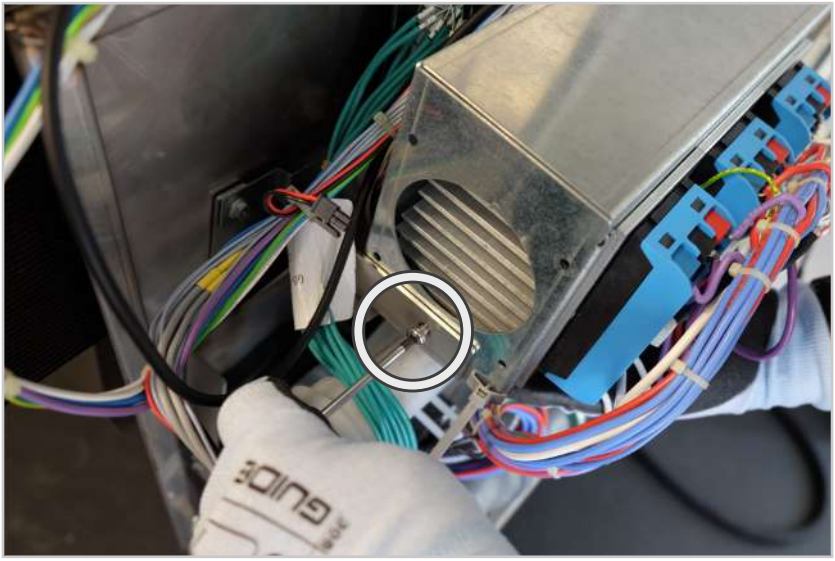

2. Entfernen Sie die Mutter an der Seitenwand.
3. Befestigen Sie die Trageschiene mit der Mutter.

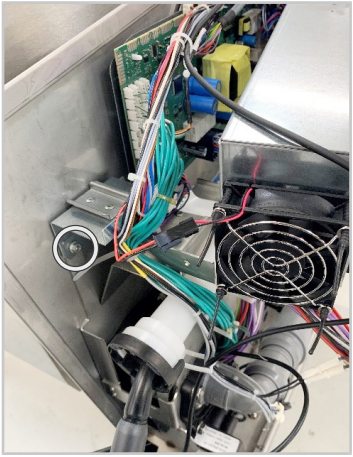

4. Befestigen Sie den Fehlerstromschutz-Schalter und die Endklammer auf der Trageschiene und bringen Sie den Kabelbaum an. Achten Sie darauf, dass die rote Markierung auf dem Fehlerstromschutz-Schalter Richtung I/O-Platine zeigt.

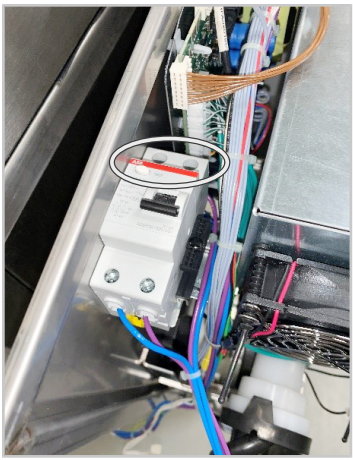

1. Ziehen Sie den Stecker X152 von der Buchse der Schutzplatine ab und verbinden Sie ihn mit der Buchse des neuen Kabelbaums.
2. Schließen Sie den Stecker des neuen Kabelbaums an der Buchse X152 der Schutzplatine an.

1. Testen Sie die Funktion anhand des Testschalters am Fehlerstromschutz-Schalter.
2. Schließen Sie den Elektroraum.

>> Der Fehlerstromschutz-Schalter ist eingebaut.

80.00.612 ▪ V01 ▪ 06/2021 ▪ RTS/Shof ▪

MI_2109: Modification de l'interrupteur différentiel

iVario 2-XS / iVario Pro 2-S | 30 min. | Standard | 30/02/2021

Information générale

Cette section décrit la modification des appareils 2-XS et 2-S. La modification des appareils L et XL est décrite dans le prochain paragraphe.

Les illustrations de ce manuel ne sont que des exemples et peuvent différer sur l'appareil.

Éléments requis

Kit:	Référence:
Kit d'interrupteur différentiel, iVario 2-XS, 2S	87.01.819S (Pour l'Australie: 87.01.817S).

Composants inclus dans le colis:

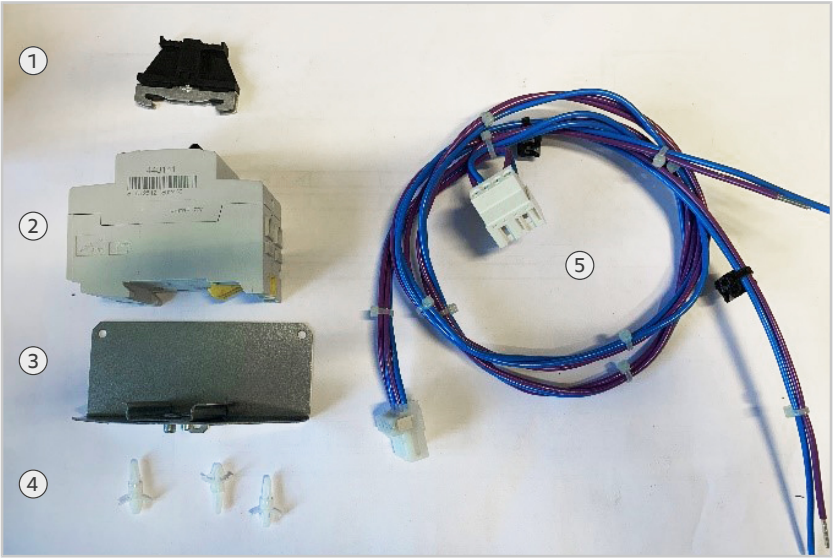

1	Terminaison	4	Clips de fixation
2	Interrupteur différentiel	5	Faisceau de câbles
3	Rail de montage		

Installation de l'interrupteur différentiel

L'interrupteur différentiel est installé sur bas du support de la platine I/O.

✔ Le tableau de commande est ouvert.

1. Retirez les 2 vis situées au bas du panneau avant.

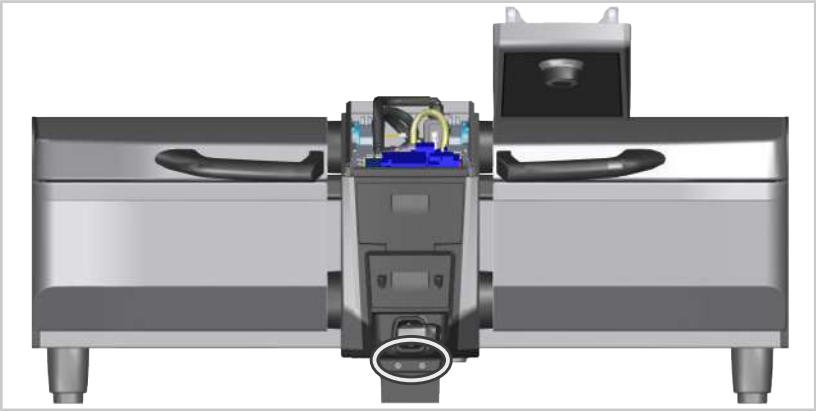

2. Tirez le panneau avant vers l'avant afin de pouvoir retirer la vis du support de la platine.

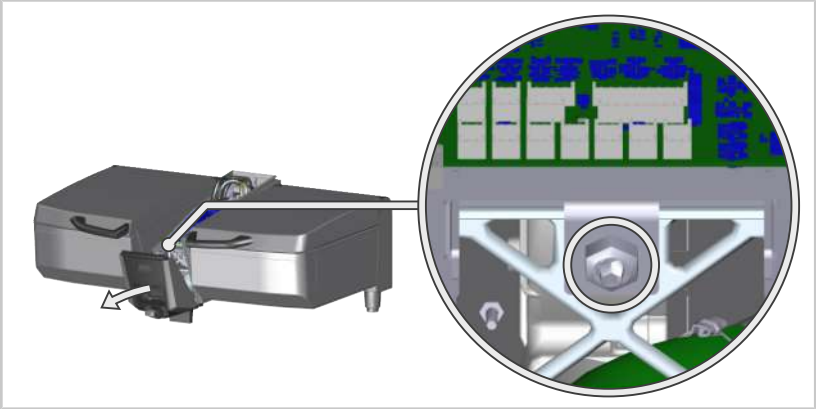

3. Retirez la vis située du support de la platine.
4. Tournez le support suffisamment, afin que l'interrupteur différentiel puisse être installé sur le dessous du support.

5. Attachez les 3 clips de fixation sur le support.

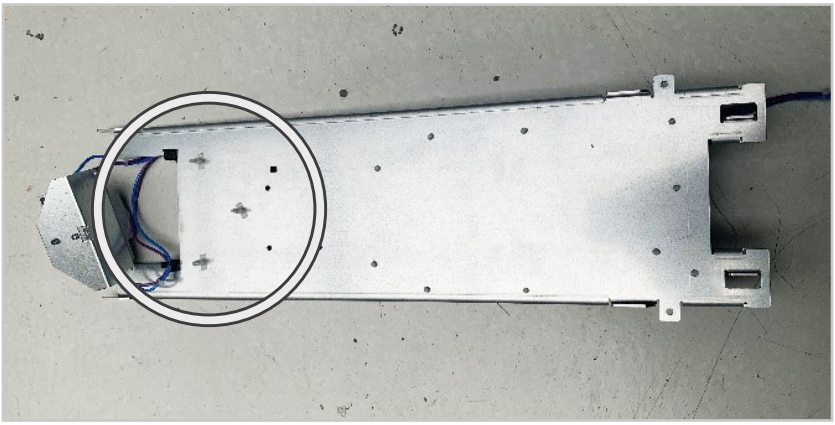

6. Attachez le rail de montage aux clips de fixation.
7. Fixez l'interrupteur différentiel et la terminaison sur le rail de montage et fixez les fils comme indiqué ci-dessous.

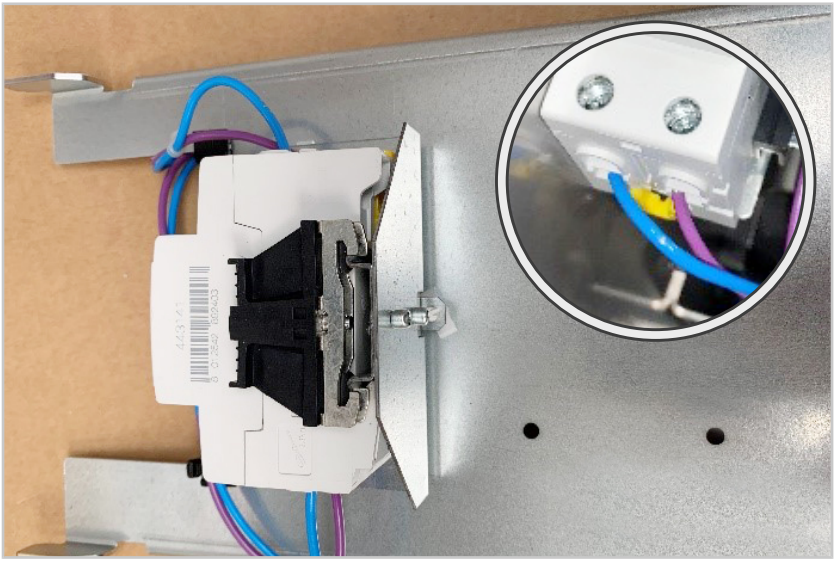

1. Retirez le connecteur X152 de la carte de protection de la prise de courant et branchez le au connecteur sur le nouveau faisceau de câbles.

2. Insérez le connecteur du nouveau faisceau de câbles au port X152 de la platine de protection de prise de courant.

1. Testez le bon fonctionnement en actionnant le switch sur l'interrupteur différentiel.
2. Retournez le support dans sa position originale, et vissez les vis de ce dernier. Fermez le panneau de façade.
3. Fermez le panneau de façade.

>> L'installation de l'interrupteur différentiel est terminée.

MI_2109: Modification de l'interrupteur différentiel

iVario Pro L / iVario Pro XL | 30 min. | Standard | 30/02/2021

Information générale

Cette section décrit la mise en place du kit pour les appareils types L et XL. La mise en place pour les appareils types 2-XS et 2-S est décrite dans la section précédente.

Les illustrations de ce manuel ne sont que des exemples et peuvent différer sur l'appareil.

Instructions de sécurités

⚠ DANGER

Haute tension lors du raccordement au réseau d'alimentation électrique
Danger de mort en cas de travail sous haute tension.
- Isolez la liaison avec l'alimentation électrique.
- Vérifiez que l'appareil n'est plus sous tension.

⚠ ATTENTION

Dommages causés par l'eau
Des fuites d'eau peuvent endommager l'appareil.
- Coupez l'alimentation en eau de l'appareil.
- Utilisez la douchette pour vérifier que l'alimentation en eau a bien été coupé.

⚠ ATTENTION

Arêtes coupantes sur l'habillage
Risque de coupures sur les tôles d'habillage lors de travaux dans le compartiment électrique.
Portez des gants de protection.

INFORMATION

Utilisation d'objets inappropriés pour l'ouverture du tableau de commande
N'utilisez pas d'objets pointus ou tranchants pour retirer le tableau de commande. Cela pourrait endommager le boîtier et le joint d'étanchéité.

INFORMATION

Détérioration du faisceau de câbles et du tableau de commande au moment de la dépose du tableau de commande.

Le tableau de commande est relié à la partie technique par un faisceau de câbles.

Retirez le tableau de commande avec précaution pour éviter d'endommager le faisceau de câbles.

Déposez le tableau de commande avec précaution et protégez-le des éraflures.

Éléments requis

Kit:	Référence:
Kit de l'interrupteur différentiel, iVario Pro L, XL	87.01.820S (Pour l'Australie: 87.01.818S)

Composants inclus dans le colis:

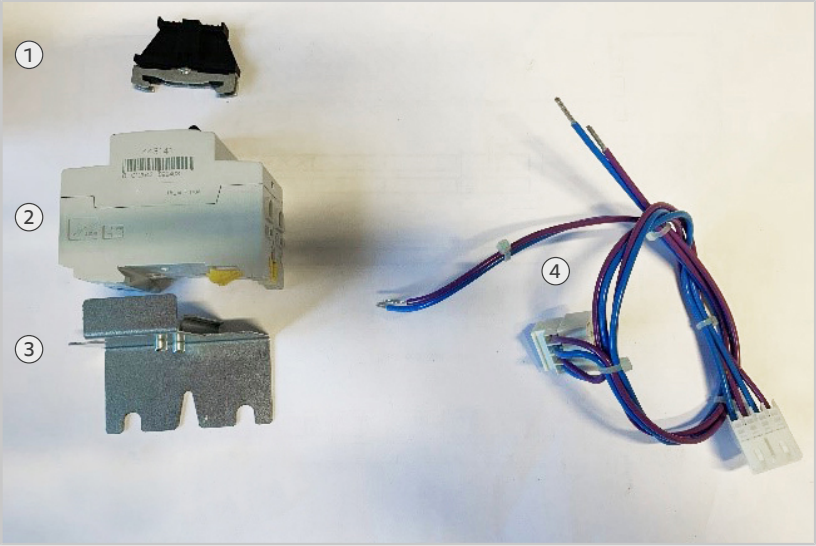

1	Terminaison	3	Rail de montage
2	Interrupteur différentiel	4	Faisceau de câbles

Installation de l'interrupteur différentiel

✔ Le compartiment électrique est ouvert.

1. Retirez la vis du support métallique des relais SSR (7), afin de décaler l'ensemble sur le côté.

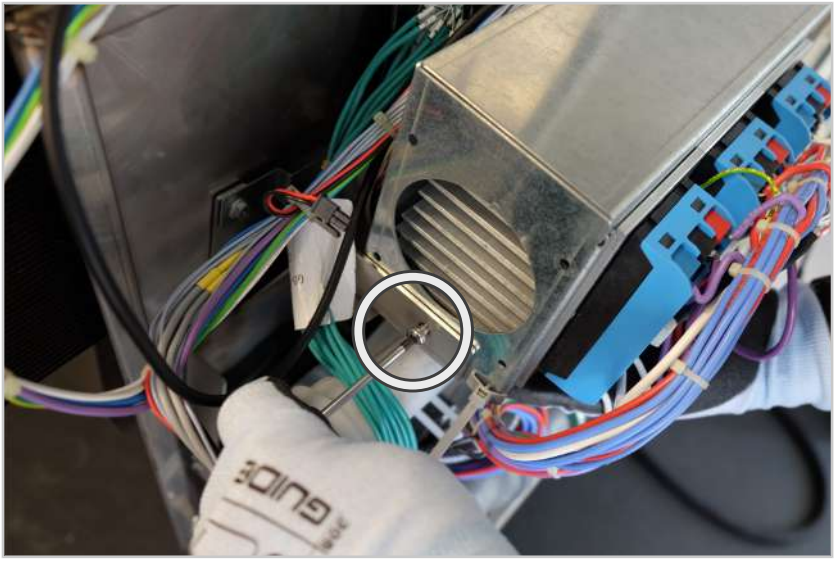

2. Retirez l'écrou sur le panneau latéral.
3. Attachez le rail de montage à l'aide de l'écrou.

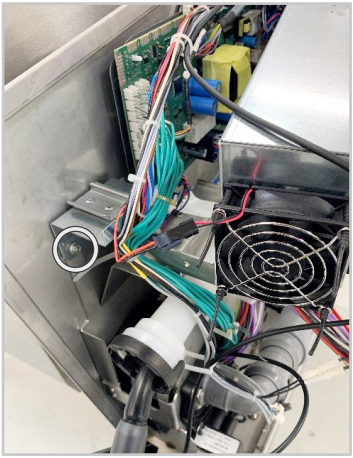

4. Fixez l'interrupteur différentiel et la terminaison sur le rail de montage et connectez le faisceau de câbles. Assurez vous que la marque rouge sur l'interrupteur différentiel est placé en direction de la platine I/O.

1. Retirez le connecteur X152 de la carte de protection de la prise de courant et branchez le au connecteur sur le nouveau faisceau de câbles.
2. Insérez le connecteur du nouveau faisceau de câbles au port X152 de la platine de protection de prise de courant.

1. Testez le bon fonctionnement en actionnant le switch sur l'interrupteur différentiel.
2. Fermez le compartiment électrique.

>> L'installation de l'interrupteur différentiel est terminée.

80.00.612 ▪ V01 ▪ 06/2021 ▪ RTS/Shof ▪

MI_2109: Modificación del disyuntor de corriente residual

iVario 2-XS / iVario Pro 2-S | 30 min. | Estándar | 30/02/2021

Información general

Este capítulo describe el reequipamiento para unidades tamaño 2-XS y 2-S. Podrá ver las instrucciones del reequipamiento para unidades tamaño L y XL en el siguiente capítulo.

Las ilustraciones de este manual son únicamente ejemplos y pueden diferir de la unidad.

Materiales necesarios

Kit:	Referencia:
Kit de disyuntor de corriente residual, iVario 2-XS, 2-S	87.01.819S (para Australia: 87.01.817S).

Componentes incluidos en la entrega:

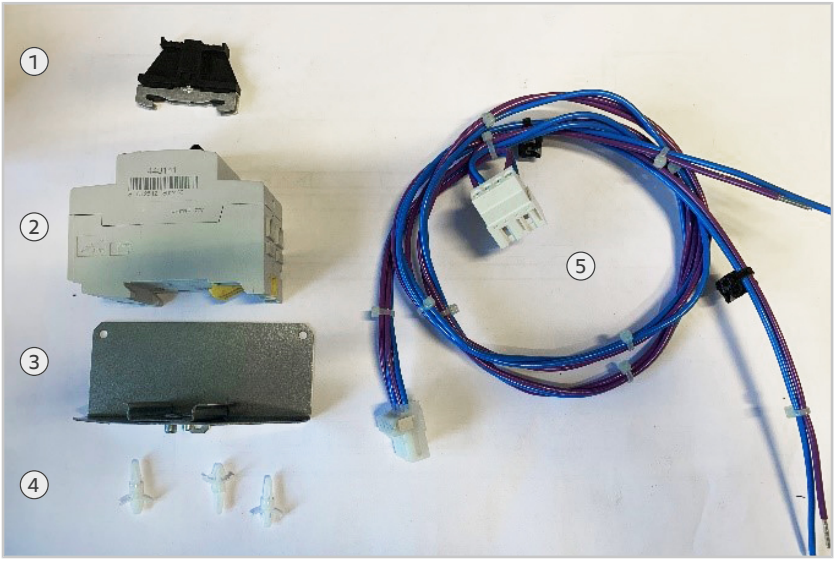

1	Terminal	4	Clips de sujeción de placa
2	Disyuntor de corriente residual	5	Cableado
3	Rail para montaje		

Instalación del disyuntor de corriente residual

El disyuntor de corriente residual está instalado en la parte inferior del soporte de la placa de I/O.

✔ El panel de control está abierto.

1. Retire los 2 tornillos de la parte inferior de la consola del panel de control.

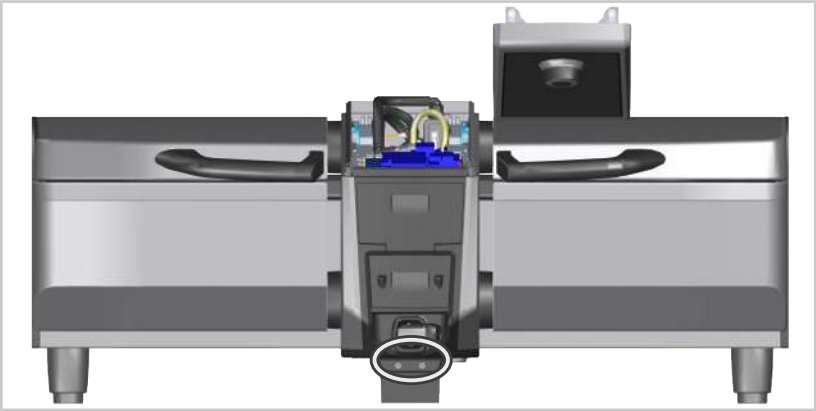

2. Tire del panel de la consola hacia adelante para que pueda quitar el tornillo de soporte de la PCI.

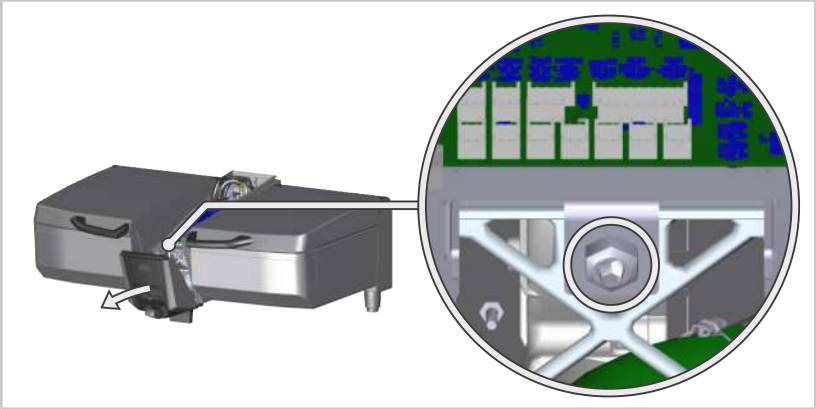

3. Retire el tornillo del soporte de la PCI.
4. Gire el soporte de la placa lo suficiente, de modo que el disyuntor de corriente residual se pueda instalar en la parte inferior.

5. Fije los 3 clips de sujeción de la placa en el soporte de la placa.

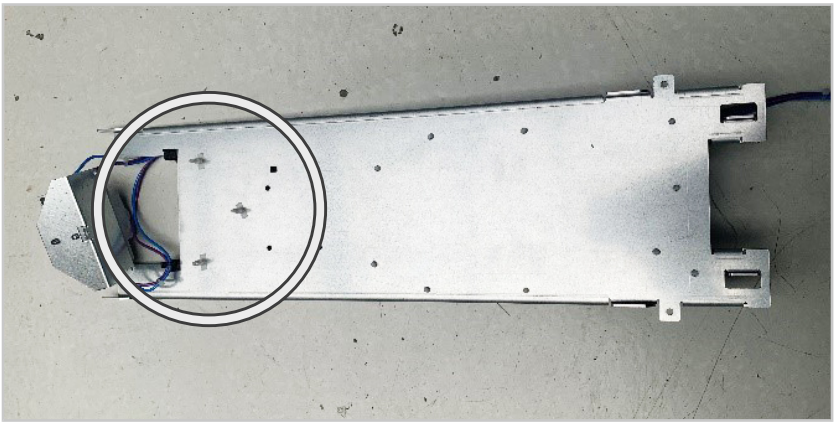

6. Fije el riel de montaje a los clips de sujeción de la placa.
7. Conecte el disyuntor de corriente residual y el terminal del extremo en el riel de montaje y conecte el mazo de cables.

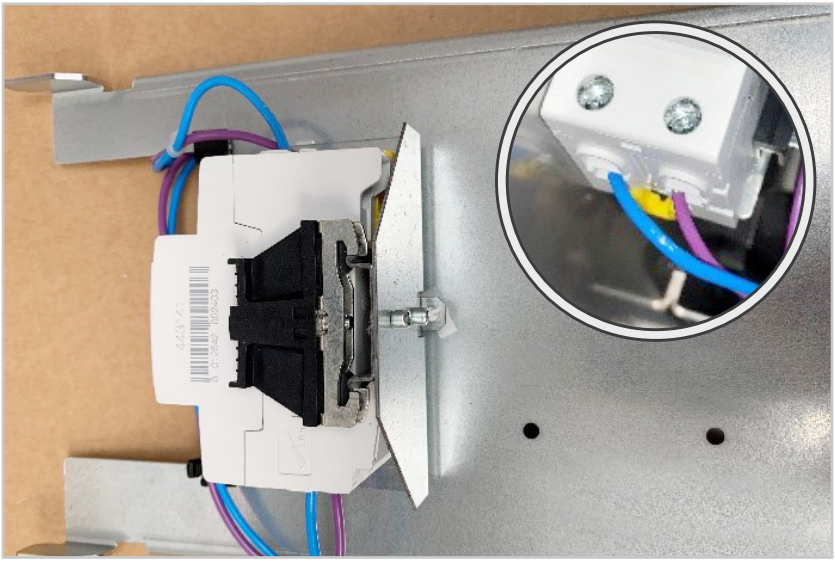

1. Desconecte el conector X152 de la toma de la placa de protección y conéctelo a la toma del nuevo mazo de cables.

2. Conecte el conector del nuevo mazo de cables a la toma X152 de la placa de protección.

1. Compruebe la funcionalidad usando el interruptor de prueba en el disyuntor de corriente residual.
2. Gire el soporte de la placa a su posición original y apriete el tornillo del soporte de la placa. Cierre el panel de la consola.
3. Cierre el panel de control.

>> El disyuntor de corriente residual se ha instalado.

MI_2109: Modificación del disyuntor de corriente residual

iVario Pro L / iVario Pro XL | 30 min. | Estándar | 30/02/2021

Información general

Esta sección describe la modificación para unidades de tamaño L y XL. La modificación para los tamaños de unidad 2-XS y 2-S se puede encontrar en la sección anterior.

Las ilustraciones de este manual son únicamente ejemplos y pueden diferir de la unidad.

Instrucciones de seguridad

⚠ PELIGRO

Alto voltaje con el suministro eléctrico conectado a la unidad.
Peligro de muerte debido a alto voltaje.
- Desconecte la unidad de la alimentación de red.
- Asegúrese que la unidad está desconectada de la red eléctrica.

⚠ CUIDADO

Daños por fugas de agua
La unidad puede resultar dañada si hay una fuga de agua.
- Cierre el suministro de agua a la unidad.
- Utilice la ducha de la unidad para verificar que el suministro de agua esté cerrado.

⚠ CUIDADO

Filos cortantes en los paneles.
Riesgo de cortarse con la estructura cuando se trabaje en el compartimiento eléctrico.
Utilice guantes de protección.

RECOMENDACIÓN

Uso de herramientas inadecuadas para la apertura del panel de control
No utilice herramientas cortantes o punzantes para presionar y abrir el panel de control. Podrían dañarse paneles y juntas.

RECOMENDACIÓN

Pueden producirse daños en el troncal de cables y en el panel de control al retirarlo

El panel de control está conectado al compartimiento eléctrico instalado a través de un troncal de cables.

Retire cuidadosamente el panel de control evitando dañar el troncal de cables.

Sitúe cuidadosamente el panel de control boca abajo protegiéndolo de posibles arañazos.

Materiales necesarios

Kit:	Referencia:
Kit de disyuntor de corriente residual, iVario Pro L, XL	87.01.820S (para Australia: 87.01.818S)

Componentes incluidos en la entrega:

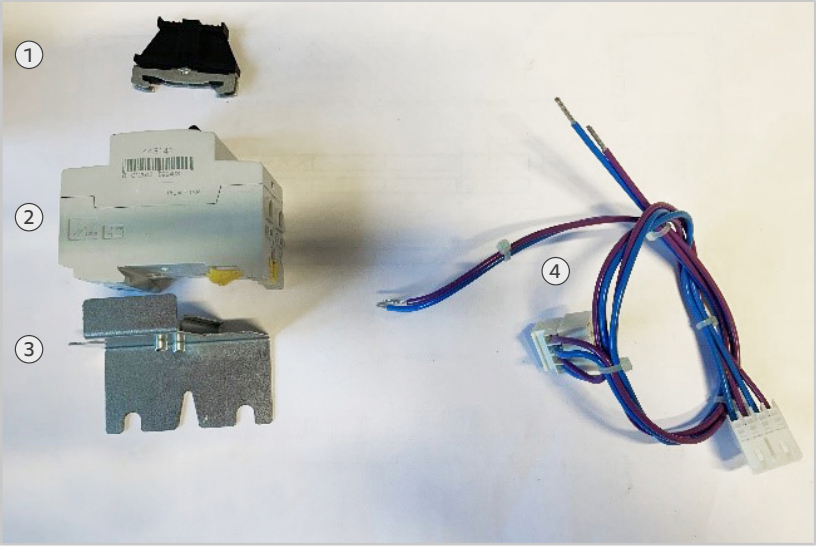

1	Terminal	3	Rail para montaje
2	Disyuntor de corriente residual	4	Cableado

Instalación del disyuntor de corriente residual

✔ El compartimiento eléctrico está abierto.

1. Quite el tornillo del soporte de metal del os relés de estado sólido, para abrir el soporte de metal hacia un lado.

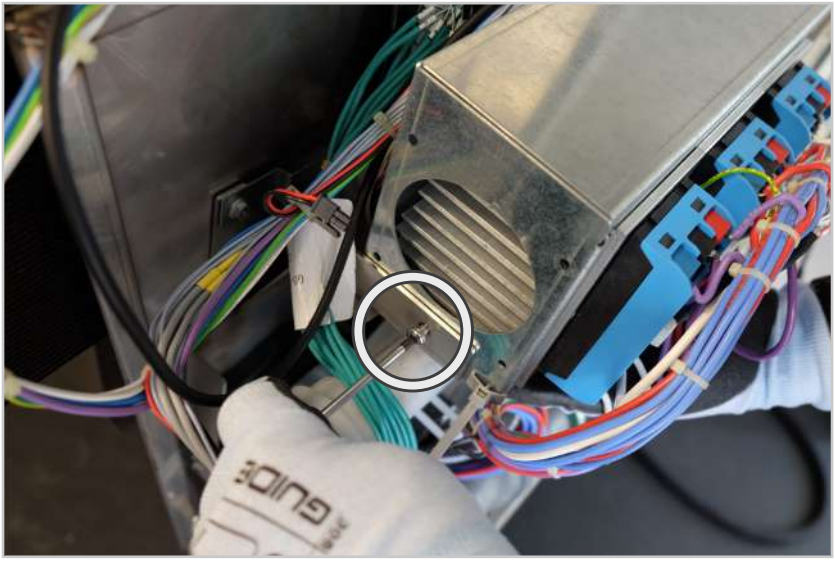

2. Retire la tuerca del panel lateral.
3. Fije el riel de montaje con la tuerca.

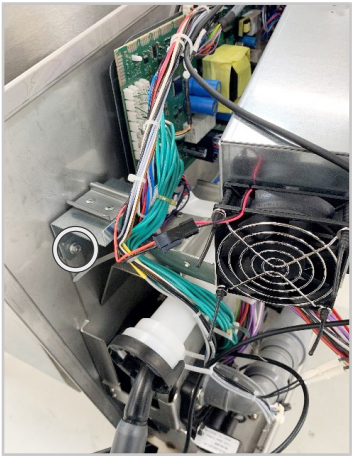

4. Conecte el disyuntor de corriente residual y el terminal del extremo en el riel de montaje y conecte el mazo de cables. Asegúrese de que la marca roja del dispositivo de corriente residual apunte hacia la placa de I/O.

1. Desconecte el conector X152 de la toma de la placa de protección y conéctelo a la toma del nuevo mazo de cables.
2. Conecte el conector del nuevo mazo de cables a la toma X152 de la placa de protección.

1. Compruebe la funcionalidad usando el interruptor de prueba en el disyuntor de corriente residual.
2. Cierre el compartimiento eléctrico.

>> El disyuntor de corriente residual se ha instalado.

80.00.612 ▪ V01 ▪ 06/2021 ▪ RTS/Shof ▪

MI_2109: Modifica interruttore differenziale

iVario 2-XS / iVario Pro 2-S | 30 min. | Standard | 30/02/2021

Informazioni generali

Questa sezione descrive il retrofit per unità 2-XS e 2-S. Il retrofit per unità L e XL si trova nella sezione successiva.

Le illustrazioni in questo manuale sono solo esempi e possono differire dall'unità.

Componenti richiesti

Kit:	Articolo numero:
Kit interruttore differenziale, iVario 2-XS, 2-S	87.01.819S (Per Australia 87.01.817S).

Componenti inclusi nella consegna:

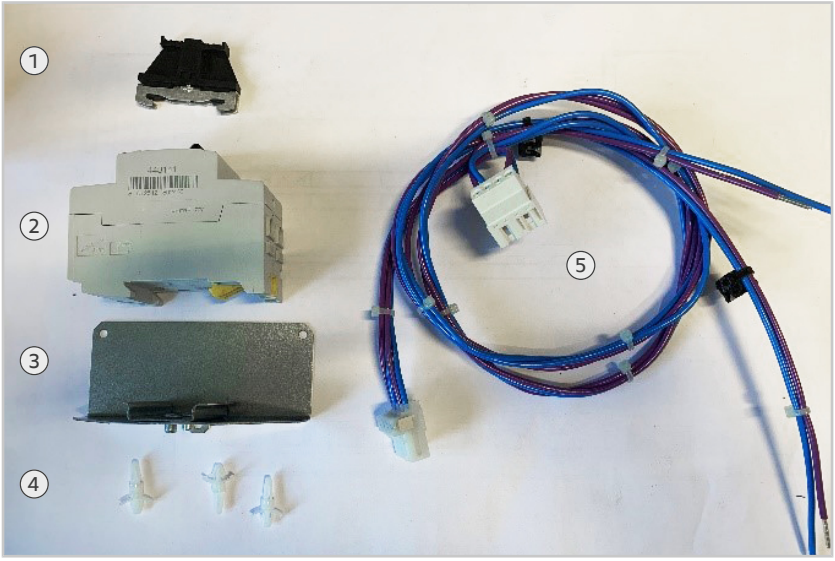

1	Terminale finale	4	Clip di fissaggio della scheda
2	Interruttore differenziale	5	Cablaggio
3	Guida di montaggio		

Installazione dell'interruttore differenziale

L'interruttore differenziale è installato sul lato inferiore del supporto della scheda I / O.

✔ Il panello di controllo è aperto.

1. Rimuovere le 2 viti nella parte inferiore del pannello della console.

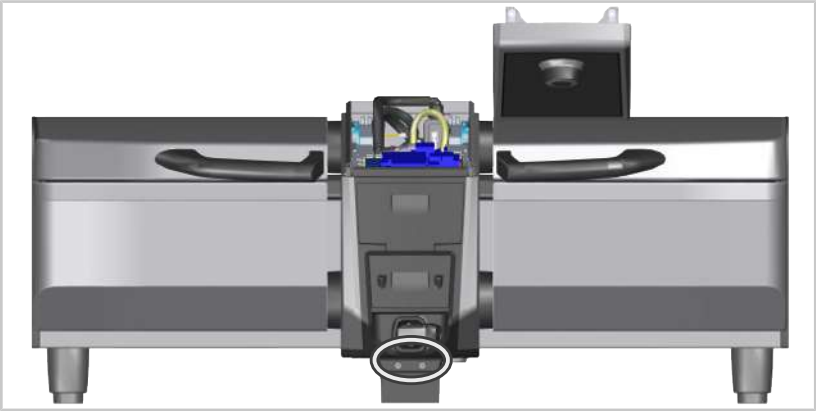

2. Tirare in avanti il pannello della console in modo da poter rimuovere la vite del supporto della scheda PCB.

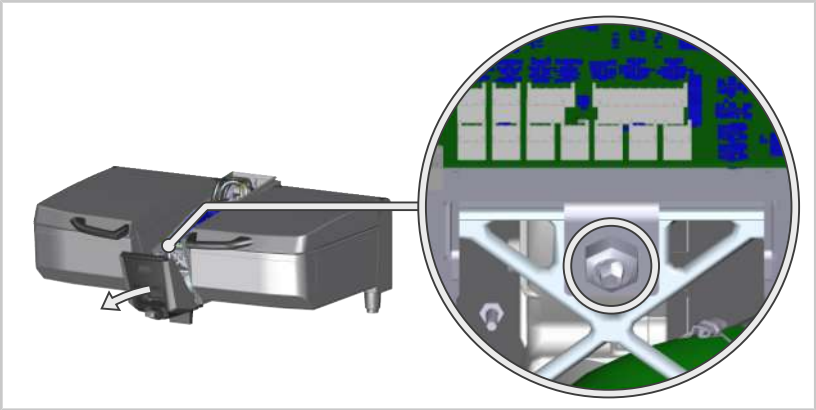

3. Rimuovere la vite dal supporto della scheda PCB.
4. Ruotare sufficientemente il supporto della scheda, in modo che il dispositivo differenziale possa essere installato sul lato inferiore.

5. Fissare le 3 clip di fissaggio della scheda al supporto della scheda.

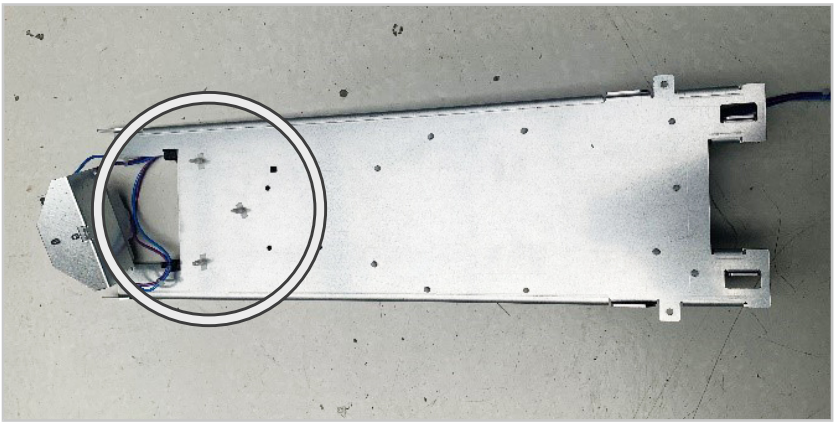

6. Fissare la guida di montaggio alle clip di fissaggio della scheda.
7. Collegare l'interrutte differenziale, il blocco sulla guida di montaggio e collegare il cablaggio preassemblato.

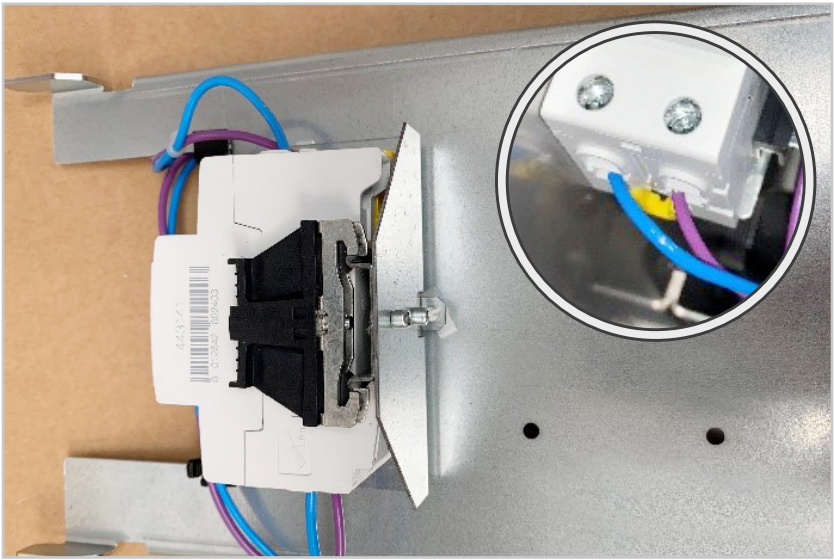

1. Scollegare la spina X152 dalla presa sulla scheda di protezione e collegarla alla presa sul nuovo cablaggio.

2. Collegare la spina del nuovo cablaggio preassemblato alla presa X152 sulla scheda di protezione.

1. Testare la funzione utilizzando l'interruttore di prova sull'interruttore differenziale.
2. Riportare il supporto della scheda nella posizione originale e serrare la vite del supporto della scheda. Chiudi il pannello della console.
3. Chiudere il pannello di controllo.

>> L'interruttore differenziale è stato installato.

MI_2109: Modifica interruttore differenziale

iVario Pro L / iVario Pro XL | 30 min. | Standard | 30/02/2021

Informazioni generali

Questa sezione descrive il retrofit per le unità L e XL. Il retrofit per le unità 2-XS e 2-S si trova nella sezione precedente.

Le illustrazioni in questo manuale sono solo esempi e possono differire dall'unità.

Istruzioni di sicurezza

⚠ PERICOLO

Alta tensione quando connesso all'alimentazione elettrica
Pericolo di vita a causa dell'alta tensione
- Scollegare dall'alimentazione elettrica
- Assicurarsi che l'unità sia scollegata dall'alimentazione.

⚠ ATTENZIONE

Danni causati dall'acqua
In caso di perdite d'acqua, l'unità può essere danneggiata.
- Chiudere l'alimentazione dell'acqua all'unità.
- Utilizzare la doccetta per verificare se l'alimentazione dell'acqua è stata effettivamente interrotta.

⚠ ATTENZIONE

Spigoli affilati sulla parte
Rischio di taglio sull'alloggiamento quando si lavora nel vano elettrico
Indossate dei guanti di protezione.

NOTA

Oggetti errati per l'apertura del pannello di controllo
Non utilizzare oggetti affilati o appuntiti per premere il pannello di controllo verso l'alto. Ciò potrebbe danneggiare l'alloggiamento e la guarnizione.

NOTA

Danni ai cavi e al pannello di controllo durante la rimozione del pannello di controllo

La pannello di controllo è collegato al vano elettrico tramite un gruppo di cavi.

Rimuovere il pannello di controllo con attenzione per non danneggiare il gruppo di cavi.

Appoggiare con cura il pannello di controllo e proteggerlo dai graffi.

Componenti richiesti

Kit:	Articolo numero:
Kit interruttore differenziale, iVario Pro L, XL	87.01.820S (Per l'Australia: 87.01.818S)

Componenti inclusi nella consegna:

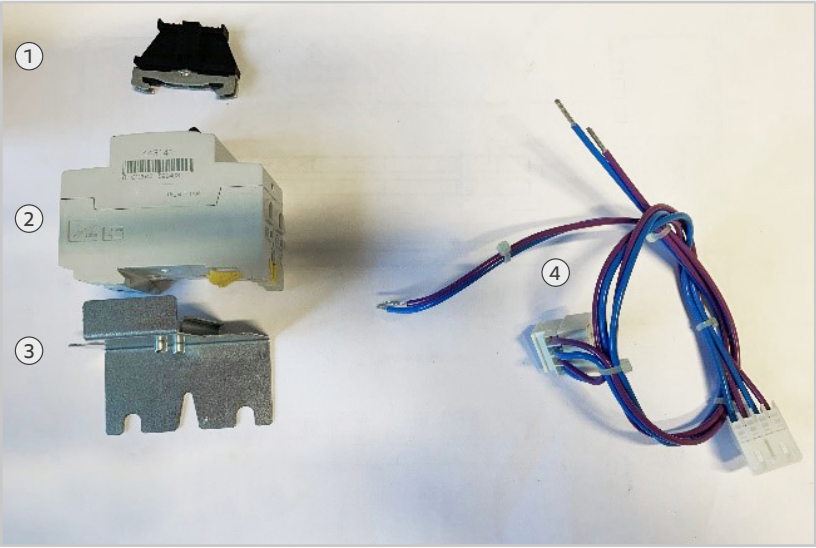

1	Terminale finale	3	Guida di montaggio
2	Interruttore differenziale	4	Cablaggio

Installazione dell'interruttore differenziale

✔ Il vano elettrico è aperto.

1. Rimuovere la vite sulla staffa metallica per gli SSR, in modo da aprire lateralmente la staffa metallica.

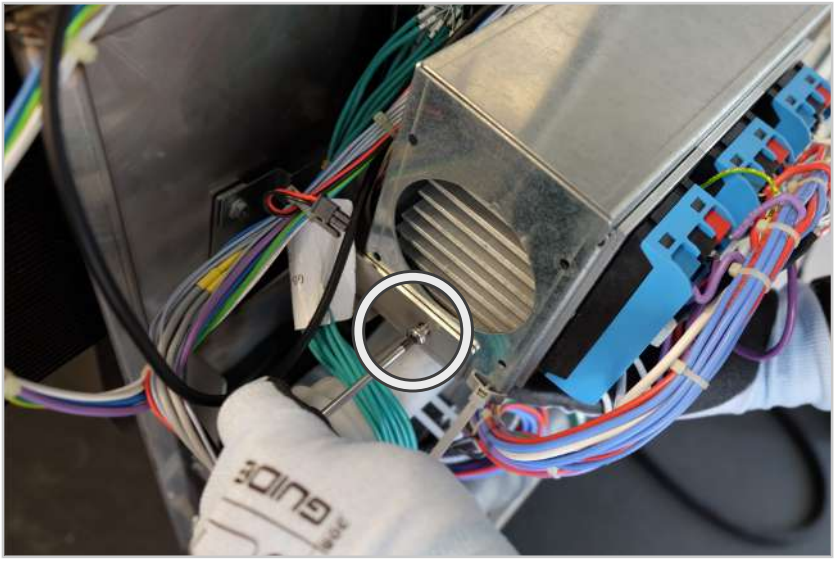

2. Rimuovere il dado sul pannello laterale.
3. Fissare la guida di montaggio con il dado.

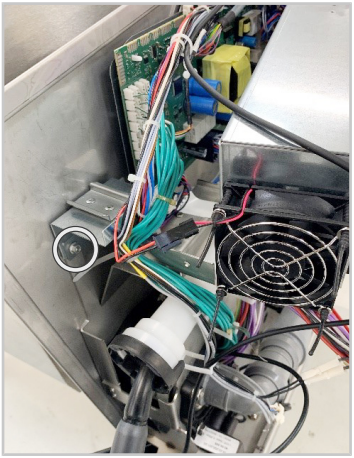

4. Collegare l'interruttore differenziale, il blocco sulla guida di montaggio e collegare il cablaggio preassemblato. Assicurarsi che il segno rosso sul dispositivo di corrente residua sia rivolto verso la scheda I / O.

1. Scollegare la spina X152 dalla presa sulla scheda di protezione e collegarla alla presa sul nuovo cablaggio.
2. Collegare la spina del nuovo cablaggio preassemblato alla presa X152 sulla scheda di protezione.

1. Testare la funzione utilizzando l'interruttore di prova sull'interruttore differenziale.
2. Chiudere il vano elettrico.

>> L'interruttore differenziale è stato installato.

80.00.612 ▪ V01 ▪ 06/2021 ▪ RTS/Shof ▪

MI_2109: Modificação do disjuntor de corrente residual (DR) interno

iVario 2-XS / iVario Pro 2-S	30 min.	Padrão	30/02/2021

Informações gerais

Esta seção descreve a modificação para unidades de tamanhos 2-XS e 2-S. A modificação para unidades de tamanhos L e XL pode ser encontrado na próxima parte.

As ilustrações neste manual são apenas exemplos e podem diferir da unidade.

Componentes necessários

Kit:	Código da peça
Kit disjuntor de corrente residual interno, iVario 2-XS, 2-S	87.01.819S (Para Austrália: 87.01.817S).

Componentes incluídos na embalagem:

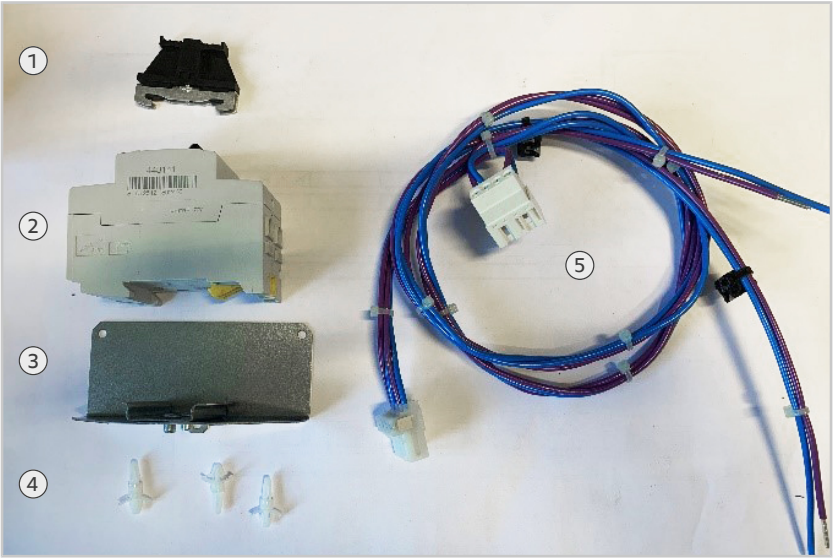

1	Terminal final	4	Clipes de fixação da placa
2	Disjuntor de corrente residual	5	Cabeamento
3	Trilho de montagem		

Instalando o disjuntor de corrente residual (DR)

O disjuntor de corrente residual (DR) é instalado na parte inferior do suporte da placa de I/O.

✔ O painel de controle está aberto.

1. Retire os 2 parafusos na parte inferior frontal do painel de controle.

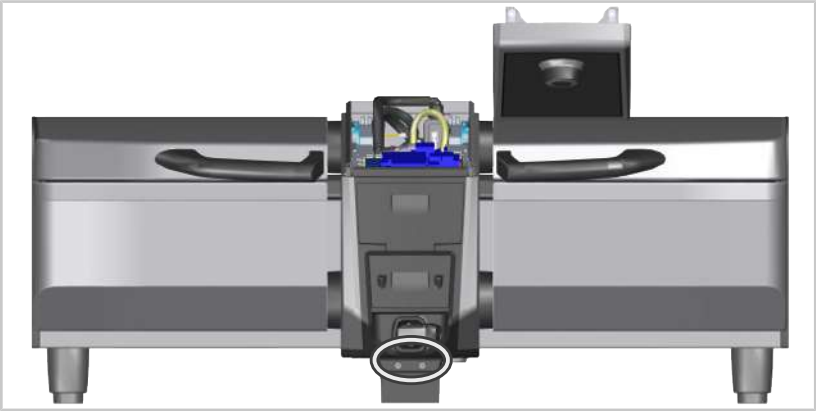

2. Puxe a tampa frontal para frente para que você possa remover o parafuso do suporte da placa de circuito.

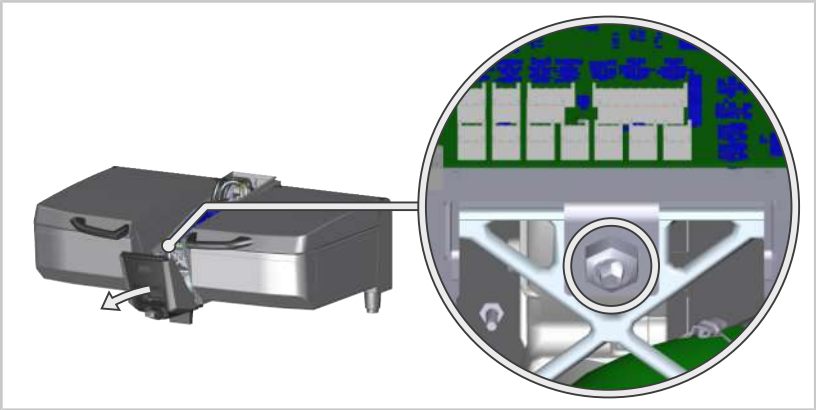

3. Retire o parafuso do suporte da placa da placa I/O.
4. Gire o suporte da placa o suficiente, de modo que o dispositivo de corrente residual possa ser instalado na parte inferior.

5. Fixar os 3 clipes no suporte de fixação da placa.

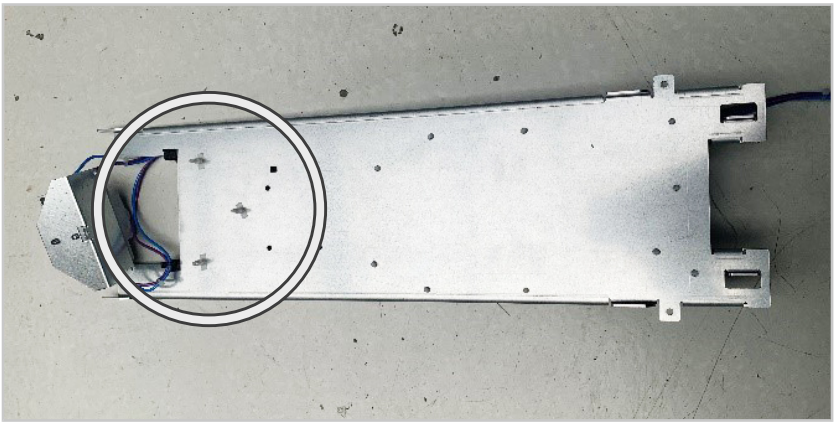

6. Fixar o trilho de montagem aos clipes no suporte da placa.
7. Fixar o disjuntor de corrente residual e o terminal final no trilho de montagem e fixar o chicote de fios.

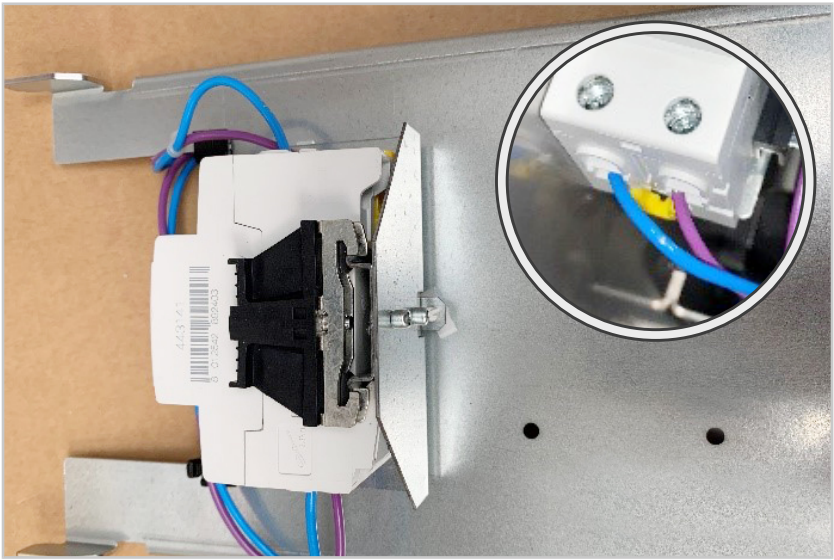

1. Desconecte o plugue no X152 da placa de proteção e conecte-o ao plugue no novo cabeamento.

2. Conecte o plugue do novo chicote de fios no conector X152 na placa de proteção.

1. Teste a função usando o interruptor de teste no disjuntor de corrente residual.
2. Volte o porta-placas para sua posição original e aperte o parafuso do porta-placas. Feche o painel.
3. Remover o painel de controle.

>> O disjuntor de corrente residual foi instalado.

MI_2109: Modificação do disjuntor de corrente residual (DR) interno

iVario Pro L / iVario Pro XL | 30 min. | Padrão | 30/02/2021

Informações gerais

Esta seção descreve a subsituição para unidades de tamanhos L e XL. A substituição para unidades de tamanhos 2XS e 2-S pode ser encontrado na seção anterior.

As ilustrações neste manual são apenas exemplos e podem diferir da unidade.

Instrução de segurança

⚠ PERIGO

Alta tensão na entrada da rede elétrica
Perigo à vida devido à alta tensão.
- Desconectar o equipamento da fonte de alimentação.
- Certifique-se de que a unidade esteja desligada da energia.

⚠ CUIDADO

Danos causados pela água
Se houver vazamento de água, a unidade pode ser danificada.
- Desligue o fornecimento de água para a unidade.
- Use o ducha de mão para verificar se o fornecimento de água foi desligado.

⚠ CUIDADO

Bordas afiadas na carcaça
Risco de cortes na carcaça quando se trabalha no compartimento elétrico.
Usar luvas de proteção.

OBSERVAÇÃO

Não use objetos incorretos para abrir o painel de controle
Não utilize objetos pontiagudos ou afiados para pressionar o painel de controle para cima. Isto pode danificar a carcaça e a junta.

OBSERVAÇÃO

Danos no conduto do cabo e no painel de controle ao remover o painel de controle

O painel de controle é conectado ao compartimento de instalação por um porta-cabos.

Remover cuidadosamente o painel de controle para não danificar o conduto do cabo.

Abaixe o painel de controle cuidadosamente e proteja-o contra arranhões.

Componentes necessários

Kit:	Código da peça
Kit disjuntor de corrente residual, iVario Pro L, XL	87.01.820S (Para Austrália: 87.01.818S)

Componentes incluídos na embalagem:

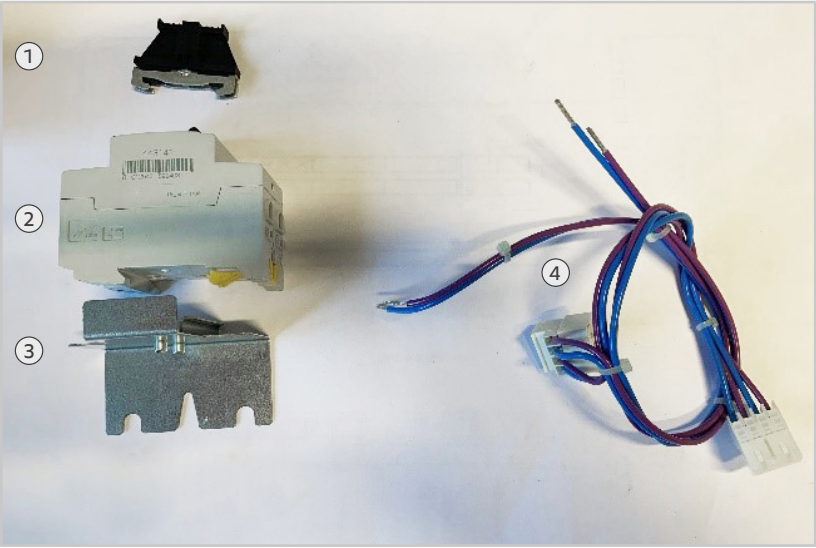

1	Terminal final	3	Trilho de montagem
2	Disjuntor de corrente residual	4	Cabeamento

Instalando o disjuntor de corrente residual (DR)

✔ O compartimento elétrico está aberto.

1. Remova o parafuso no suporte metálico para os SSRs, a fim de abrir o suporte metálico para o lado.

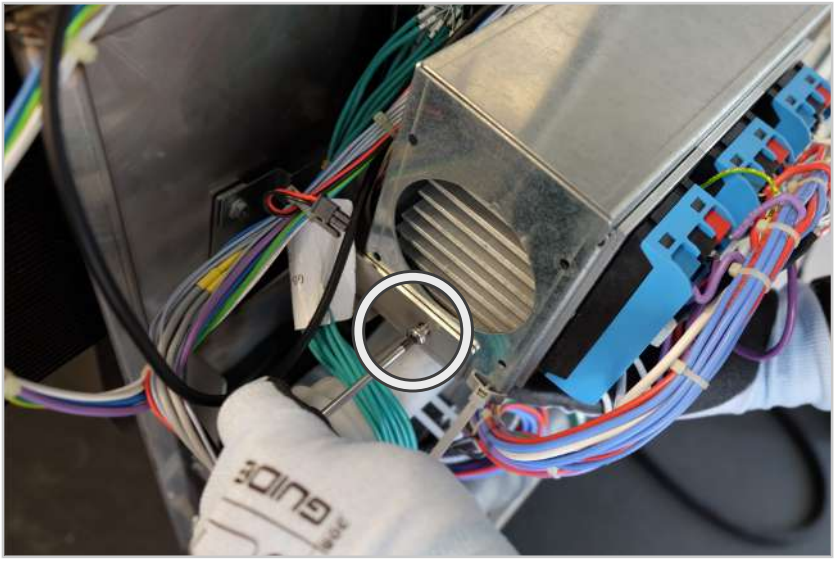

2. Retirar a porca do painel lateral.
3. Fixar o trilho de montagem com a porca.

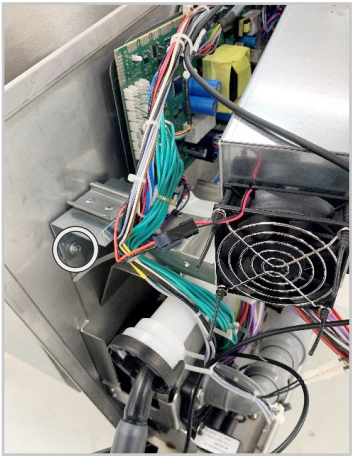

4. Fixar o disjuntor de corrente residual e o terminal final no trilho de montagem e fixar o chicote de fios. Certifique-se de que a marcação vermelha no disjuntor de corrente residual esteja direcionado para a placa de I/O.

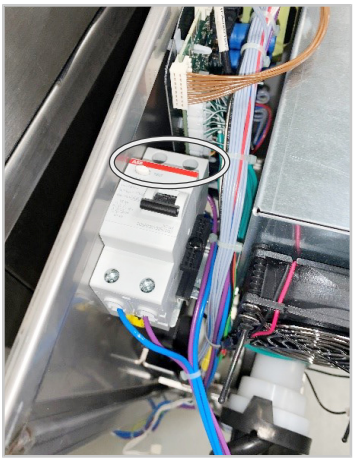

1. Desconecte o plugue no X152 da placa de proteção e conecte-o ao plugue no novo cabeamento.
2. Conecte o plugue do novo chicote de fios no conector X152 na placa de proteção.

1. Teste a função usando o interruptor de teste no disjuntor de corrente residual.
2. Feche o compartimento elétrico.

>> O disjuntor de corrente residual foi instalado.

80.00.612 ▪ V01 ▪ 06/2021 ▪ RTS/Shof ▪

MI_2109: Modifiering jordfelsbrytare

iVario 2-XS / iVario Pro 2-S | 30 min. | Standard | 30/02/2021

Generell information

Detta avsnitt beskriver byte för enhetsstorlekarna 2-XS och 2-S. Byte för enhetsstorlekarna L och XL finns i nästa avsnitt.

Illustrationerna i denna handbok är endast exempel och kan skilja sig från enheten.

Nödvändiga komponenter

Kit:	Artikelnummer:
Kit jordfelsbrytare, iVario 2-XS, 2-S	87.01.819S (För Australia: 87.01.817S).

Komponenter som ingår i leveransen:

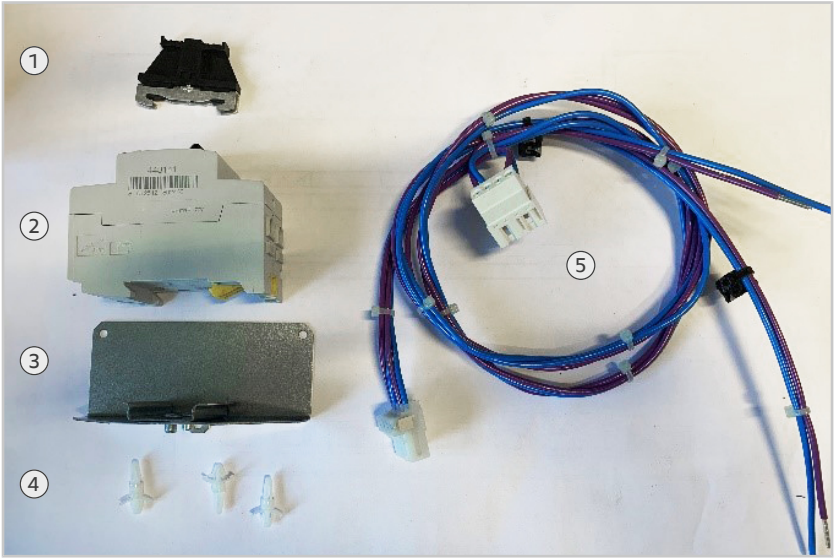

1	Avslutningsplint	4	Fästklämmor för kort
2	Jordfelsbrytare	5	Kabelstam
3	Monteringsskena		

Installera jordfelsbrytare

Jordfelsbrytaren är installerad på undersidan av I / O-korthållaren.

✔ Kontrollpanelen är öppen.

1. Ta bort de två skruvarna i botten av konsolpanelen.

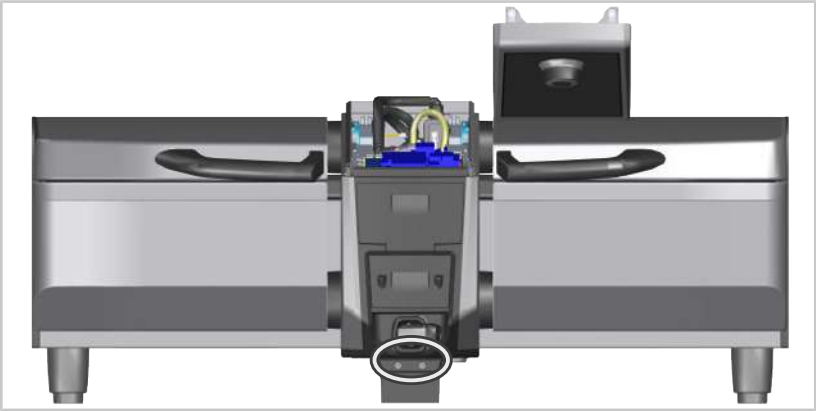

2. Dra konsolpanelen framåt så att du kan ta bort skruven från kretskortshållaren.

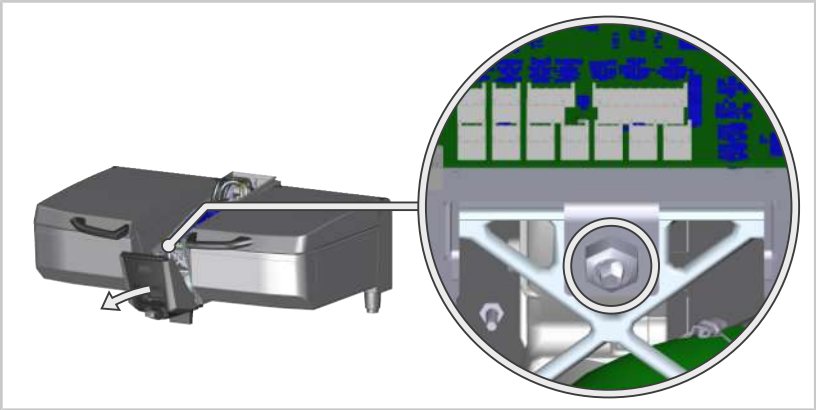

3. Ta bort skruven från kretskortshållaren.
4. Vrid korthållaren tillräckligt så att jordfelsbrytaren kan installeras på undersidan.

5. Fäst de tre fästklämmorna på korthållaren.

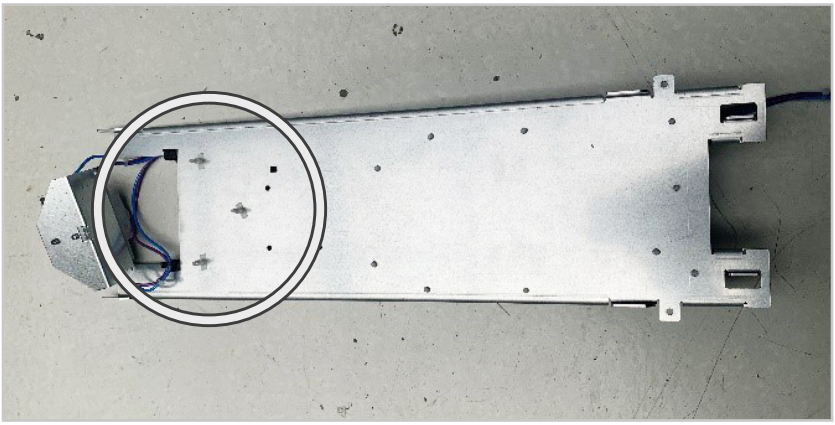

6. Fäst monteringsskenan på fästklämmorna.
7. Fäst jordfelsbrytaren och avslutningsplint på monteringsskenan och fäst ledningsmattan.

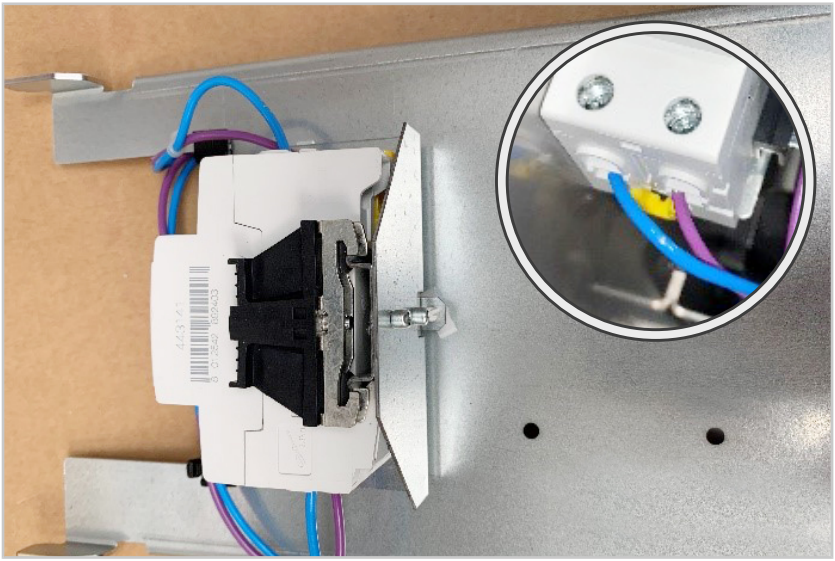

1. Koppla bort kontakten X152 från uttaget på skyddskortet och anslut den till uttaget på den nya ledningen.

2. Anslut kontakten till den nya ledningen till uttaget X152 på skyddskortet.

1. Testa funktionen med testbrytaren på jordfelsbrytaren.
2. Vrid korthållaren tillbaka till sitt ursprungliga läge och skruva fast skruven på korthållaren. Stäng konsolpanelen.
3. Stäng kontrollpanelen.

>> Jordfelsbrytaren har installerats.

MI_2109: Modifiering jordfelsbrytare

iVario Pro L / iVario Pro XL | 30 min. | Standard | 30/02/2021

Generell information

Detta avsnitt beskriver byte för enhetsstorlekarna L och XL. Byte för enhetsstorlekarna 2-XS och 2-S finns i föregående avsnitt.

Illustrationerna i denna handbok är endast exempel och kan skilja sig från enheten.

Säkerhetsinstruktioner

⚠ FARA

Höga spänningar vid anslutning till elnätet
Livsfara på grund av hög spänning.
- Koppla bort strömmen.
- Se till att enheten är frånkopplad från strömmen.

⚠ OBSERVERA

Vattenskador
Om vatten läcker, kan enheten skadas.
- Stäng av vattentillförseln till enheten.
- Använd handduschen för att kontrollera att vattentillförseln har stängts av.

⚠ OBSERVERA

Skarpa kanter på detaljer
Risk för skärsår på detaljer när du arbetar i elutrymmet.
Använd skyddshandskar.

OBS!

Felaktiga föremål för att öppna kontrollpanelen
Använd inga vassa eller spetsiga föremål för att trycka kontrollpanelen uppåt. Detta kan skada panelen och packningen.

OBS!

Skador på kabelstammen och kontrollpanelen när man tar bort kontrollpanelen
Kontrollpanelen är ansluten till installationsfacket med en kabelstam.
Ta bort kontrollpanelen försiktigt för att inte skada kabelstammen.
Lägg ner kontrollpanelen försiktigt och skydda den mot repor.

Nödvändiga komponenter

Kit:	Artikelnummer:
Kit jordfelsbrytare, iVario Pro L, XL	87.01.820S (För Australia: 87.01.818S)

Komponenter som ingår i leveransen:

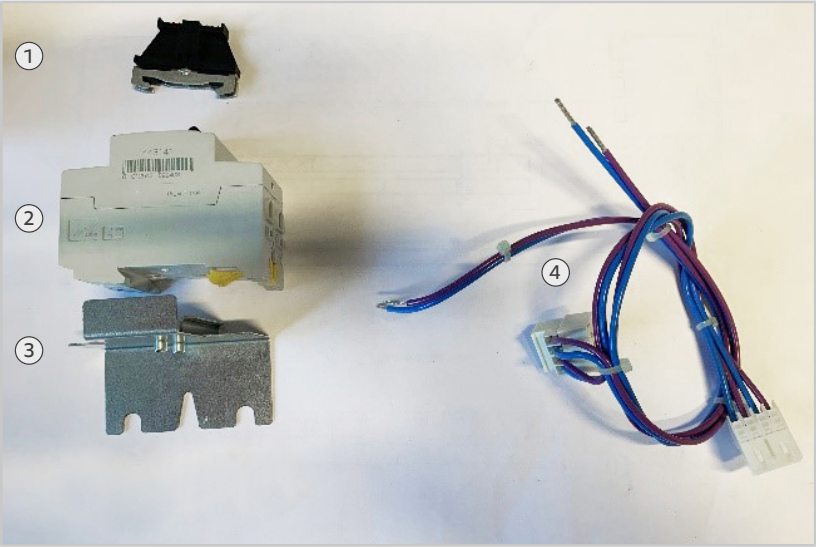

1	Avslutningsplint	3	Monteringsskena
2	Jordfelsbrytare	4	Kabelstam

Installera jordfelsbrytare

✔ Elutrymmet är öppet.

1. Ta bort skruven på metallfästet för SSR-erna för att öppna metallfästet åt sidan.

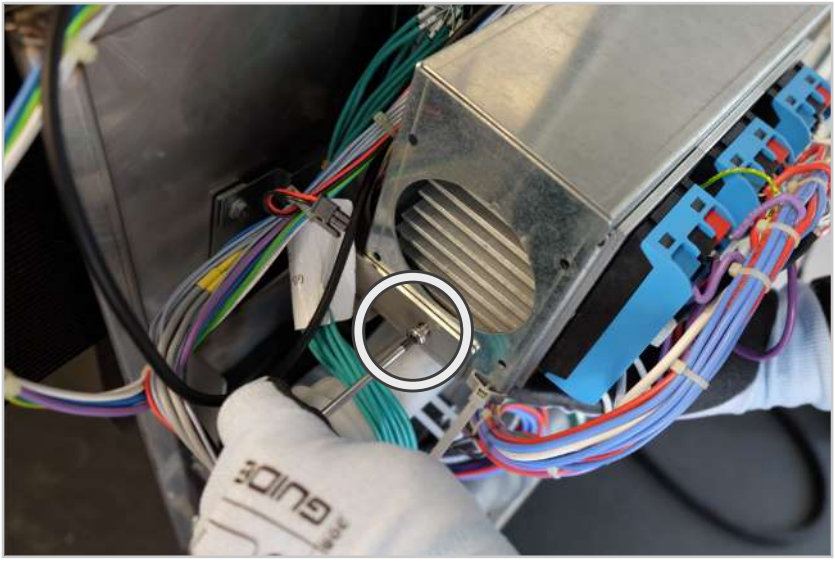

2. Ta bort muttern på sidopanelen
3. Fäst monteringsskenan med muttern.

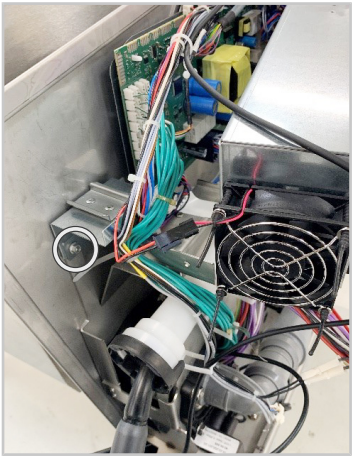

4. Fäst jordfelsbrytaren och avslutningsplinten på monteringsskenan och fäst ledningsmattan. Se till att den röda markeringen på jordfelsbrytaren pekar mot I / O-kortet.

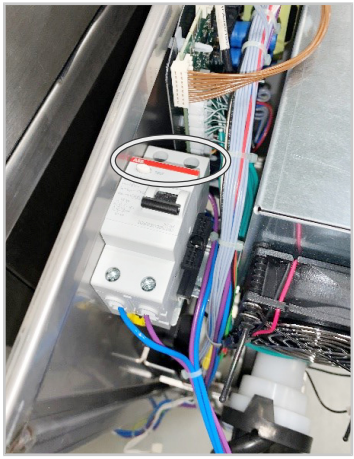

1. Koppla bort kontakten X152 från uttaget på skyddskortet och anslut den till uttaget på den nya ledningen.
2. Anslut kontakten till den nya ledningen till uttaget X152 på skyddskortet.

1. Testa funktionen med testbrytaren på jordfelsbrytaren.
2. Stäng elutrymmet

>> Jordfelsbrytaren har installerats.

80.00.612 ▪ V01 ▪ 06/2021 ▪ RTS/Shof ▪

MI_2109: Modyfikacja: montaż wyłącznika różnicowoprądowego

iVario 2-XS / iVario Pro 2-S	30 min.	standardowe	30/02/2021

Informacje ogólne

Poniżej opisano czynności serwisowe dla urządzeń o wielkości 2-XS i 2-S. Informacje dotyczące urządzeń o rozmiarach L i XL można znaleźć w dalszej części instrukcji.

Zamieszczone w tej instrukcji ilustracje są poglądowe i mogą różnić się w zależności od urządzenia.

Wymagane komponenty

Zestaw:	Numer katalogowy:
Zestaw z wyłącznikiem różnicowoprądowym, iVario 2-XS, 2-S	87.01.819S (dla Australii: 87.01.817S).

Komponenty zawarte w dostawie:

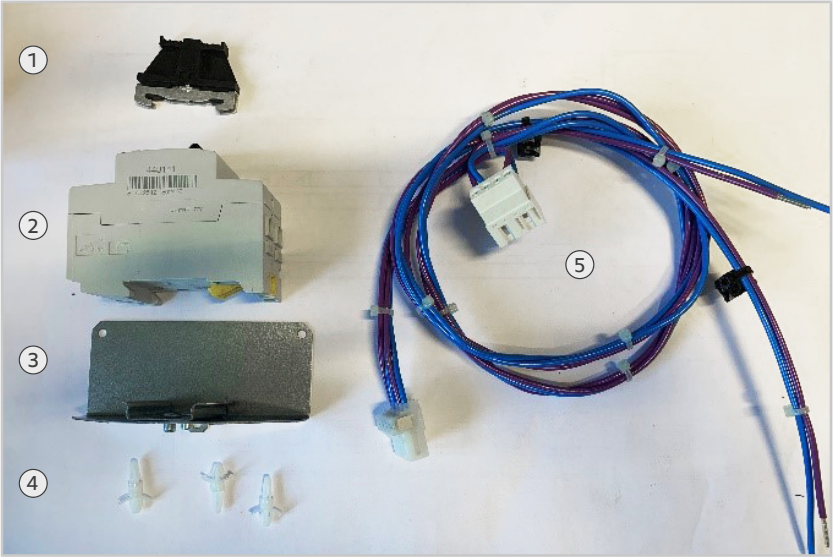

1	Terminal końcowy	4	Rozporowe kołki dystansowe
2	Wyłącznik różnicowoprądowy	5	Wiązka przewodów
3	Szyna montażowa		

Instalacja wyłącznika różnicowoprądowego

Wyłącznik różnicowoprądowy jest instalowany na spodzie wspornika płyty pcb I/O.

✔ Panel sterowania został zdemontowany.

1. Odkręcić 2 śruby z panelu gniazda elektrycznego.

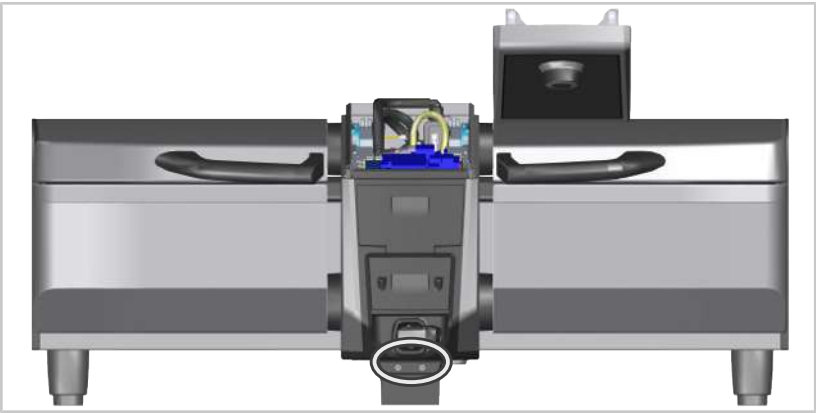

2. Aby dostać się do śruby uchwytu płyty pcb, pociągnąć panel gniazda elektrycznego do przodu.

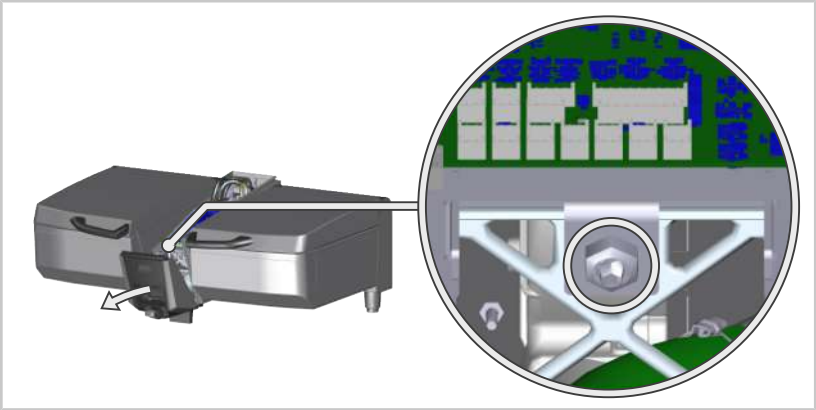

3. Wykręcić śrubę z uchwytu płyty pcb.
4. Obrócić odpowiednio wspornik płyty, aby od spodu można było zainstalować wyłącznik różnicowoprądowy.

5. Zamocować 3 kołki dystansowe do wspornika płyty.

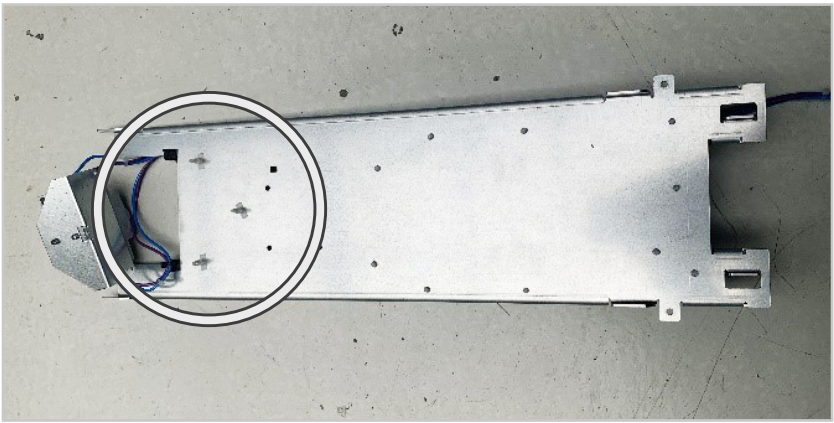

6. Przymocować szynę montażową do kołków dystansowych.
7. Na szynie montażowej zamocować wyłącznik różnicowoprądowy, terminal końcowy i podłączyć wiązkę przewodów.

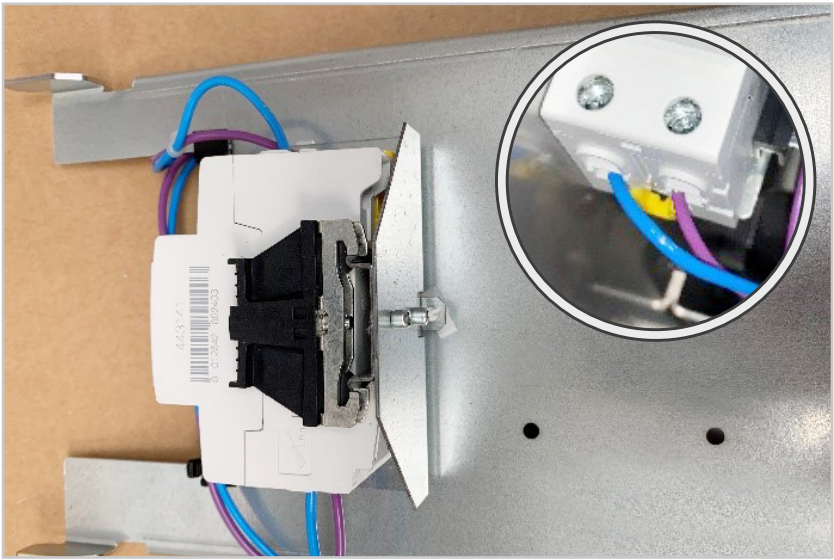

1. Wyciągnąć wtyk X152 z gniazda na płycie ochronnej i podłączyć go do gniazda w nowej wiązce przewodów.

2. Podłączyć wtyczkę nowej wiązki przewodów do gniazda X152 na płycie ochronnej.

1. Przyciskiem testowym na wyłączniku, sprawdzić działanie wyłącznika różnicowoprądowego.
2. Obrócić wspornik płyty z powrotem do pierwotnej pozycji i przykręcić go śrubą. Zamknąć panel gniazda elektrycznego.
3. Zamknąć panel sterownia.

>> Wyłącznik różnicowoprądowy został zainstalowany.

MI_2109: Modyfikacja: montaż wyłącznika różnicowoprądowego

iVario Pro L / iVario Pro XL | 30 min. | standardowe | 30/02/2021

Informacje ogólne

Niniejsza instrukcja opisuje prace serwisowe dla urządzeń o wielkości L i XL. Opis czynności serwisowych dla urządzeń o wielkości 2-XS i 2-S można znaleźć w poprzedniej sekcji.

Zamieszczone w tej instrukcji ilustracje są poglądowe i mogą różnić się w zależności od urządzenia.

Instrukcje bezpieczeństwa

⚠ NIEBEZPIECZEŃSTWO

Niebezpieczne napięcie podczas podłączania do źródła zasilania
Zagrożenie życia z powodu niebezpiecznego napięcia.
- Odłączyć od źródła zasilania.
- Upewnić się, że urządzenie jest odłączone od źródła zasilania.

⚠ UWAGA

Zalanie wodą
W przypadku wycieku wody, urządzenie może ulec uszkodzeniu.
- Odłączyć dopływ wody od urządzenia.
- Aby sprawdzić, czy dopływ wody został odłączony, użyć spryskiwacza ręcznego w urządzeniu.

⚠ UWAGA

Ostre krawędzie na obudowie
Ryzyko skaleczenia się podczas prac przy komponentach w komorze elektrycznej.
Należy założyć rękawice ochronne.

WSKAZÓWKA

Nieprawidłowe narzędzia do otwierania panelu sterowania
Do podnoszenia panelu sterowania, nie używać ostrych ani spiczastych narzędzi. Może to spowodować uszkodzenie obudowy i uszczelki.

WSKAZÓWKA

Uszkodzenie wiązki kabli i panelu sterującego podczas demontażu panelu sterującego

Panel sterowania połączony jest z komorą instalacyjną za pomocą wiązki kabli.

Aby nie uszkodzić wiązki kabli, przy demontażu panelu sterowania należy zachować ostrożność.

Ostrożnie odłożyć panel sterowania i zabezpieczyć go przed zarysowaniem.

Wymagane komponenty

Zestaw:	Numer katalogowy:
Zestaw z wyłącznikiem różnicowoprądowym, iVario Pro L, XL	87.01.820S (dla Australii: 87.01.818S)

Komponenty zawarte w dostawie:

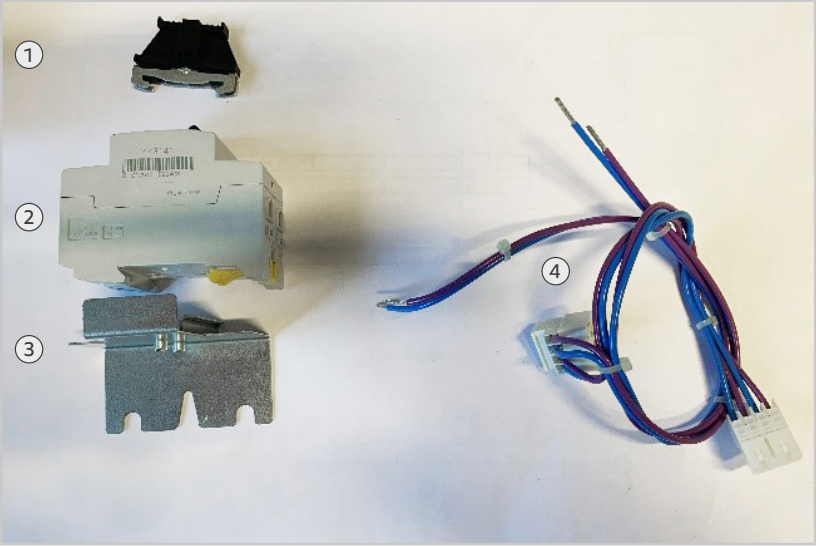

1	Terminal końcowy	3	Szyna montażowa
2	Wyłącznik różnicowoprądowy	4	Wiązka przewodów

Instalacja wyłącznika różnicowoprądowego

✔ Komora elektryczna została otworzona.

1. Odkręcić śrubę na metalowym wsporniku SSR, metalowy wspornik odchylić na bok.

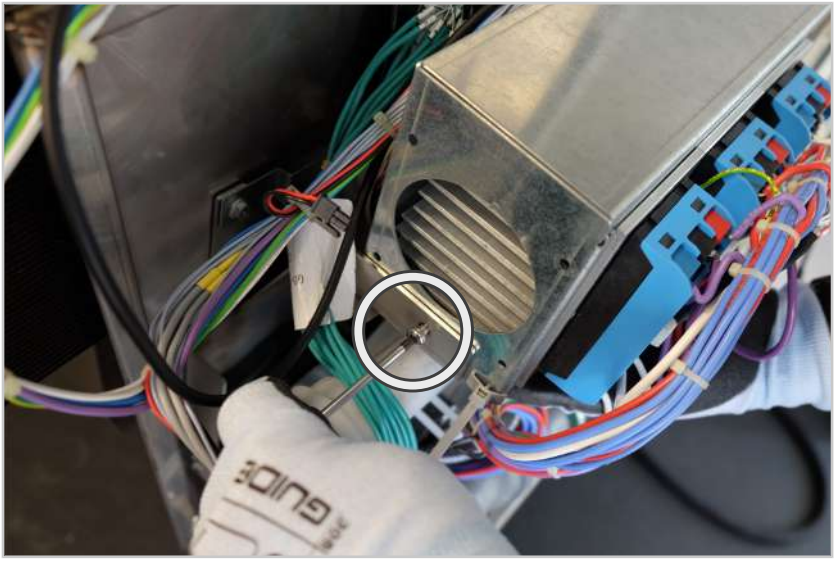

2. Odkręcić nakrętkę z panelu bocznego.
3. Za pomocą nakrętki przymocować szynę montażową.

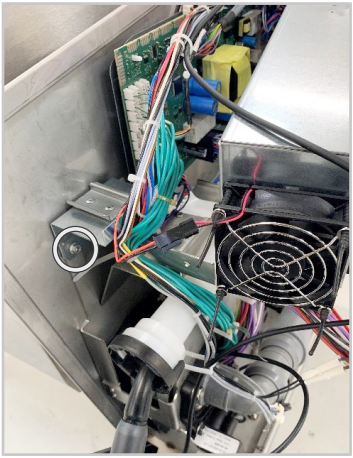

4. Na szynie montażowej zamocować wyłącznik różnicowoprądowy oraz terminal końcowy i podłaczyć wiązkę przewodów. Upewnić się, że czerwone oznaczenie na wyłączniku różnicowoprądowym jest skierowane w stronę płyty I/O.

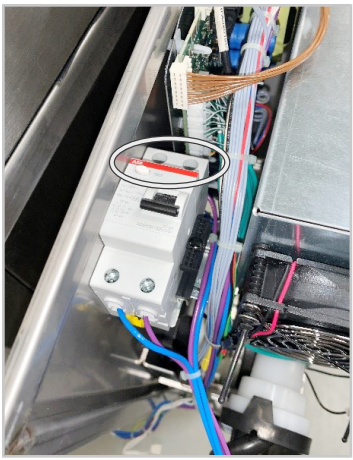

1. Wyciągnąć wtyk X152 z gniazda na płycie ochronnej i podłączyć go do gniazda w nowej wiązce przewodów.
2. Podłączyć wtyczkę nowej wiązki przewodów do gniazda X152 na płycie ochronnej.

1. Przyciskiem testowym na wyłączniku, sprawdzić działanie wyłącznika różnicowoprądowego.
2. Zamknąć komorę elektryczną.

>> Wyłącznik różnicowoprądowy został zainstalowany.

80.00.612 ▪ V01 ▪ 06/2021 ▪ RTS/Shof ▪

MI_2109: Instalace proudového chrániče

iVario 2-XS / iVario Pro 2-S | 30 min. | Standardní | 30/02/2021

Obecné informace

Tato část popisuje dovybavení zařízení velikosti 2-XS a 2-S. Dovybavení zařízení velikosti L a XL naleznete v další části.

Ilustrace v tomto návodu jsou pouze příklady a mohou se lišit od zařízení.

Požadované komponenty

Sada:	Číslo artiklu:
Sada proudového chrániče, iVario 2-XS, 2-S	87.01.819S (pro Austrálii: 87.01.817S).

Komponenty součástí balení:

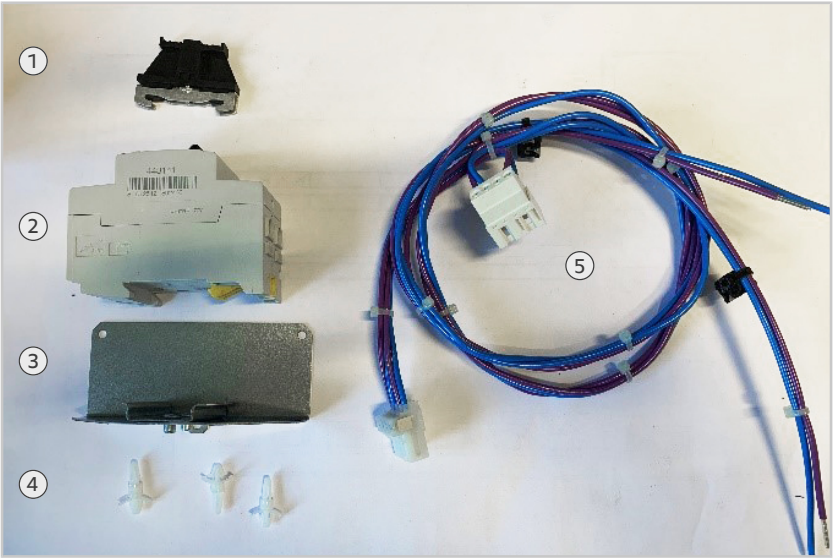

1	Připojovací konektor	4	Příchytky pro upevnění k desce
2	Proudový chránič	5	Kabelový svazek
3	Montážní lišta		

Instalace proudového chrániče

Proudový chránič je instalovaný na spodní straně nosiče I/O desky.

✔ Ovládací panel je otevřený.

1. Odstraňte 2 šrouby na spodní straně konzole ovládacího panelu panelu.

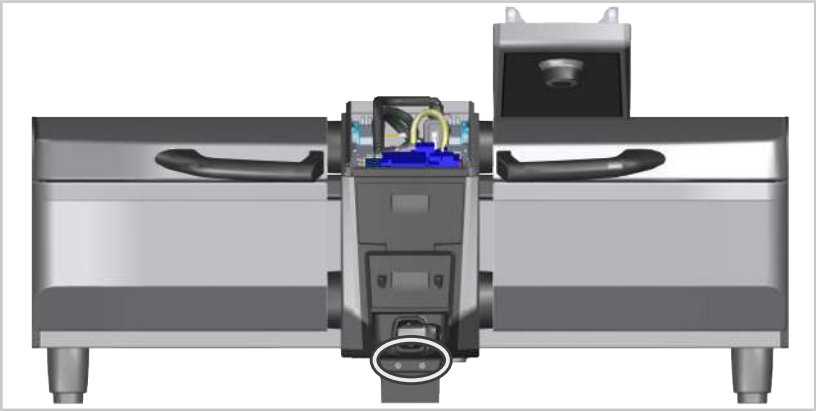

2. Táhněte ovládací panel vpřed tak, aby bylo možné vyjmout šroub z držáku řídicí desky.

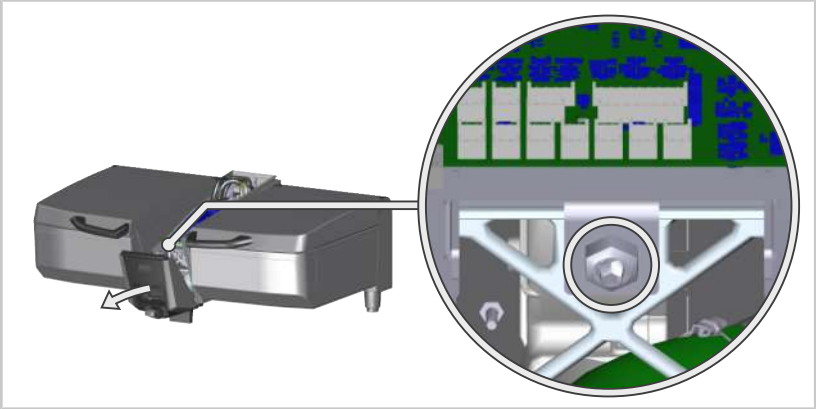

3. Odstraňte šroub z držáku řídicí desky.
4. Otočte nosič desky dostatečně tak, aby mohl být proudový chránič nainstalován.

5. Připevněte 3 upevňovací příchytky k nosiči desky.

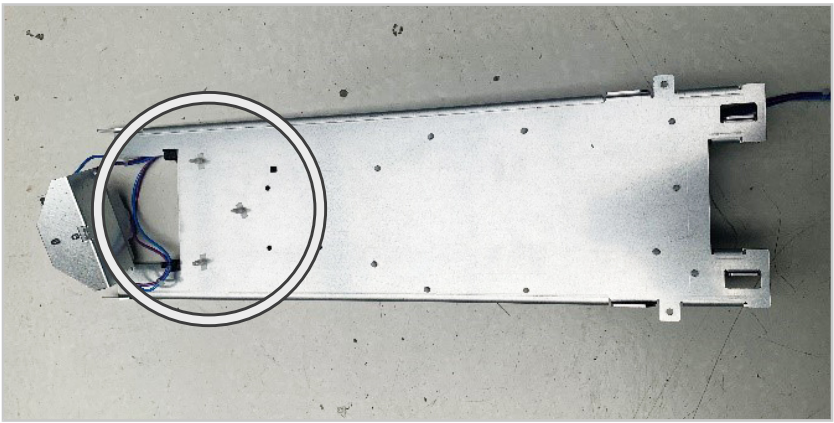

6. Připevněte montážní lištu k nosiči desky pomocí příchytek.
7. Připevněte proudových chránič a připojovací konektor k montážní liště a připojte kabelový svazek.

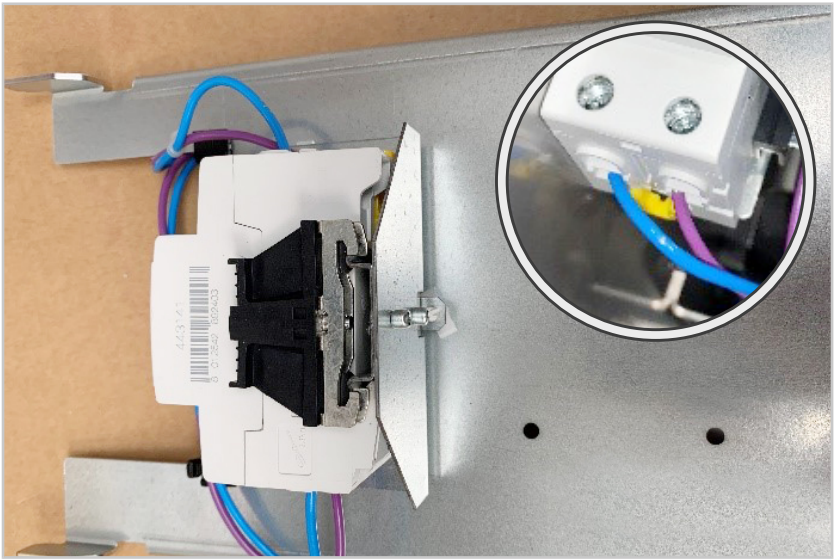

1. Odpojte zástrčku X152 od zásuvky na ochranné desce a připojte ji k zásuvce na novém kabelovém svazku.

2. Připojte zástrčku nového kabelového svazku do zásuvky X152 na ochranné desce.

1. Funkci otestujte pomocí testovacího spínače na proudovém chrániči.
2. Otočte nosič desky zpět do původní pozice a utáhněte šroubem. Zavřete konzoli ovládacího panelu.
3. Zavřete ovládací panel.

>> Proudový chránič byl instalován.

MI_2109: Instalace proudového chrániče

iVario Pro L / iVario Pro XL | 30 min. | Standardní | 30/02/2021

Obecné informace

Tato část popisuje dovybavení zařízení velikosti L a XL. Dovybavení zařízení velikosti 2-XS a 2-S naleznete v předchozí části.

Ilustrace v tomto návodu jsou pouze příklady a mohou se lišit od zařízení.

Bezpečnostní instrukce

⚠ NEBEZPEČÍ

Vysoké napětí při připojení k síti
Životu nebezpečné kvůli vysokému napětí.
- Odpojte od zdroje napájení.
- Ujistěte se, že je zařízení odpojeno od napájení.

⚠ POZOR

Poškození vodou
Při úniku vody může dojít k poškození zařízení.
- Vypněte přívod vody do zařízení.
- Pomocí ruční sprchy zkontrolujte, zda je přívod vody vypnutý.

⚠ POZOR

Ostré hrany na krytu.
Při práci v prostoru elektroniky hrozí nebezpečí pořezání o kryt.
Noste ochranné rukavice.

UPOZORNĚNÍ

Nesprávné předměty k otevření ovládacího panelu
K vytlačení ovládacího panelu nahoru nepoužívejte žádné ostré nebo špičaté předměty. Mohlo by dojít k poškození krytu a těsnění.

UPOZORNĚNÍ

Poškození kabelového kmene a ovládacího panelu při jeho vyjmutí.
Ovládací panel je spojen s prostorem elektroniky pomocí kabelového kmene.
Opatrně vyjměte ovládací panel, aby nedošlo k poškození kabelového kmene.
Opatrně odložte ovládací panel a chraňte jej před poškrábáním.

Požadované komponenty

Sada:	Číslo artiklu:
Sada proudového chrániče, iVario Pro L, XL	87.01.820S (pro Austrálii: 87.01.818S)

Komponenty součástí balení:

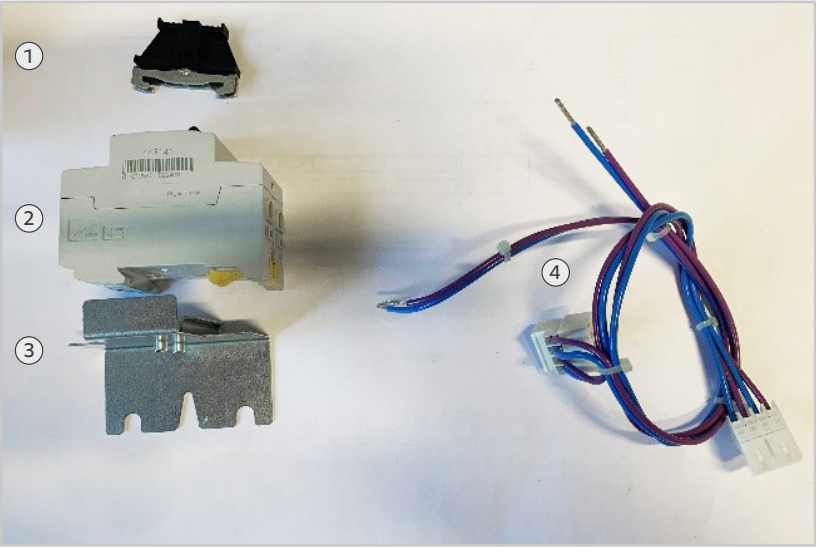

1	Připojovací konektor	3	Montážní lišta
2	Proudový chránič	4	Kabelový svazek

Instalace proudového chrániče

✔ Prostor elektroniky je otevřen.

1. Vyšroubujte šroub na kovovém držáku pro SSR, aby se kovový držák otevřel do strany.

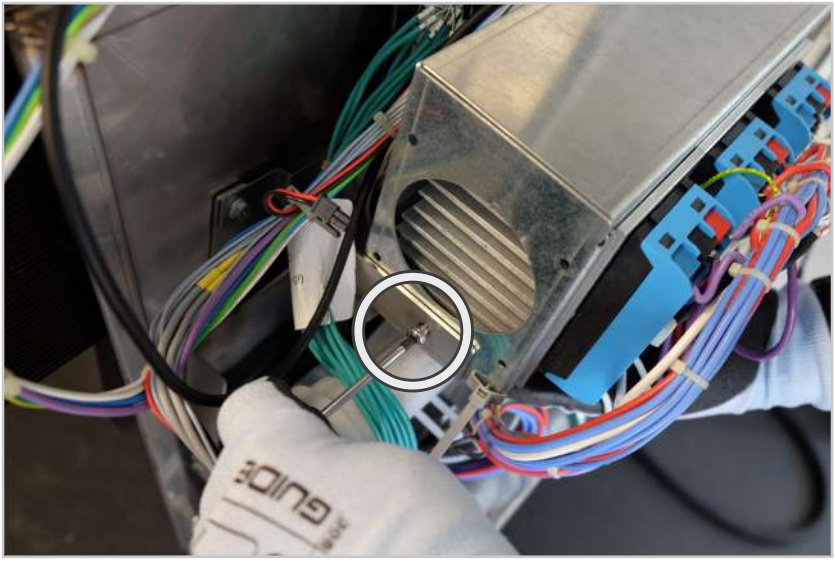

2. Odstraňte matici na bočním panelu.
3. Připevněte montážní lištu pomocí matice.

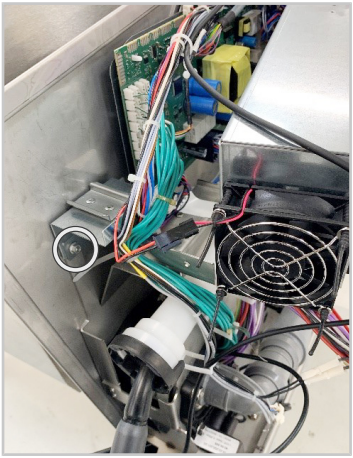

4. Připevněte proudových chránič a připojovací konektor k montážní liště a připojte kabelový svazek. Ujistěte se, že červené značení na proudovém chrániči směřuje směrem k I/O desce.

1. Odpojte zástrčku X152 od zásuvky na ochranné desce a připojte ji k zásuvce na novém kabelovém svazku.
2. Připojte zástrčku nového kabelového svazku do zásuvky X152 na ochranné desce.

1. Funkci otestujte pomocí testovacího spínače na proudovém chrániči.
2. Zavřete prostor elektroniky.

>> Proudový chránič byl instalován.

80.00.612 ▪ V01 ▪ 06/2021 ▪ RTS/Shof ▪

MI 2109: Kaçak akım rölesi modifikasyonu

iVario 2-XS / iVario Pro 2-S | 30 dk | Standard | 30/02/2021

Genel Bilgiler

Bu bölüm, 2-XS ve 2-S ünite boyutları için modifikasyon işlemlerini açıklamaktadır. L ve XL ünite boyutları için adımlar sonraki bölümde bulunabilir.

Bu kılavuzdaki görseller yalnızca örnektir ve üniteden farklı olabilir.

Gerekli komponentler

Kit	Parça Kodu:
Kaçak akım röle kiti, iVario 2-XS, 2-S	87.01.819S (Avusturalya: 87.01.817S).

Teslimata dahil parçalar:

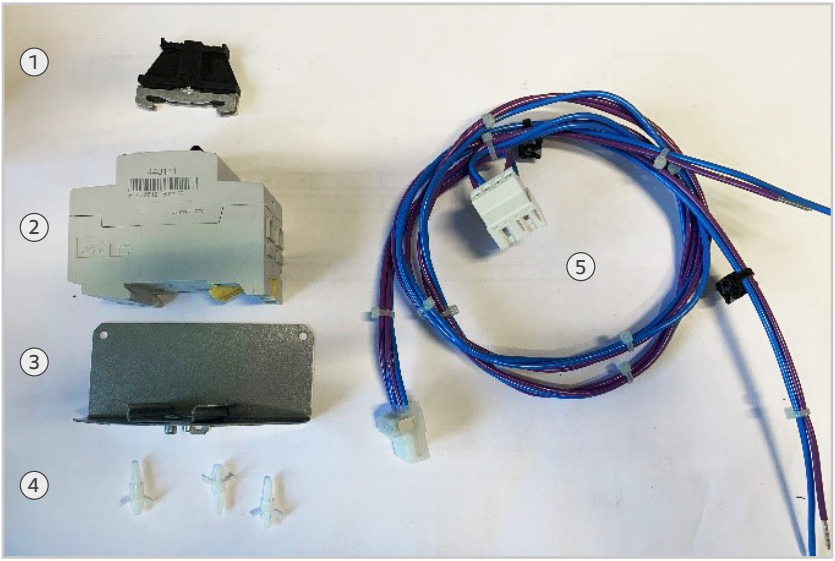

1	Uç terminali	4	Kart tespit klipsleri
2	Kaçak akım rölesi	5	Kablo grubu
3	Montaj rayı		

Kaçak akım rölesinin montajı

Kaçak akım rölesi, I / O kartı taşıyıcısının alt tarafına monte edilir.

✔ Kontrol paneli açıktır.

1. Konsol panelinin altındaki 2 vidayı sökün.

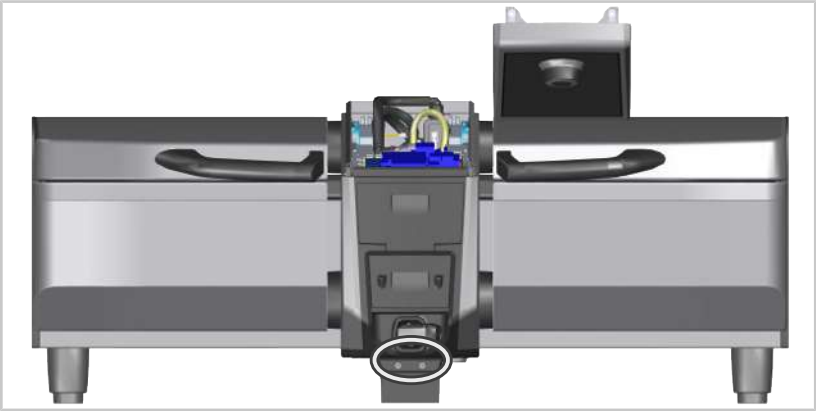

2. Devre kartı tutucusundaki vidayı sökebilmek için konsol panelini öne doğru çekin.

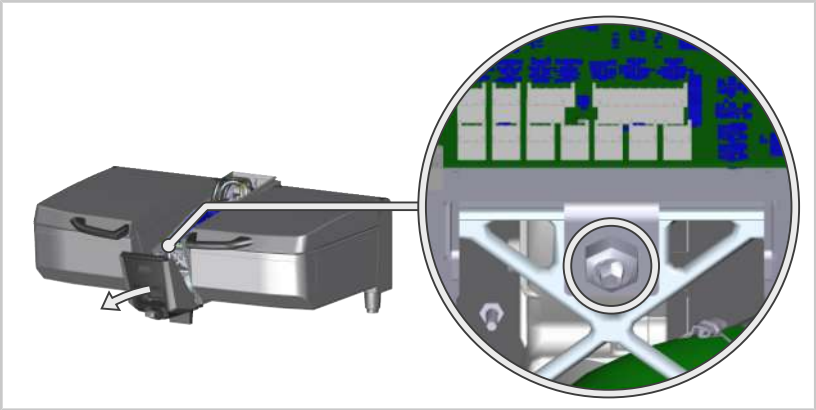

3. Devre kartı tutucusunun üstündeki vidayı çıkarın.
4. Kaçak akım rölesinin kart taşıyıcısının altına takılabilmesi için taşıyıcıyı yeterince kaldırın.

5. Kart taşıyıcı üzerine 3 kart tespit klipsini yerleştirin..

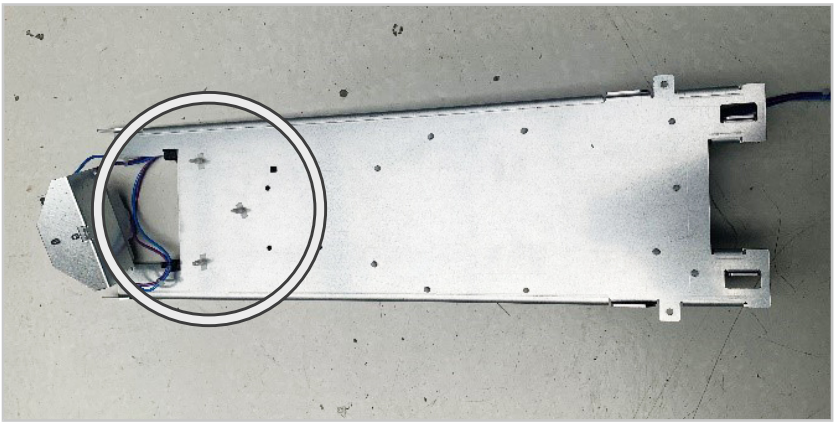

6. Montaj rayını kart tespit klipslerine takın.
7. Artık kaçak akım rölesini ve uç terminalini montaj rayına takın ve kablo demetini takın.

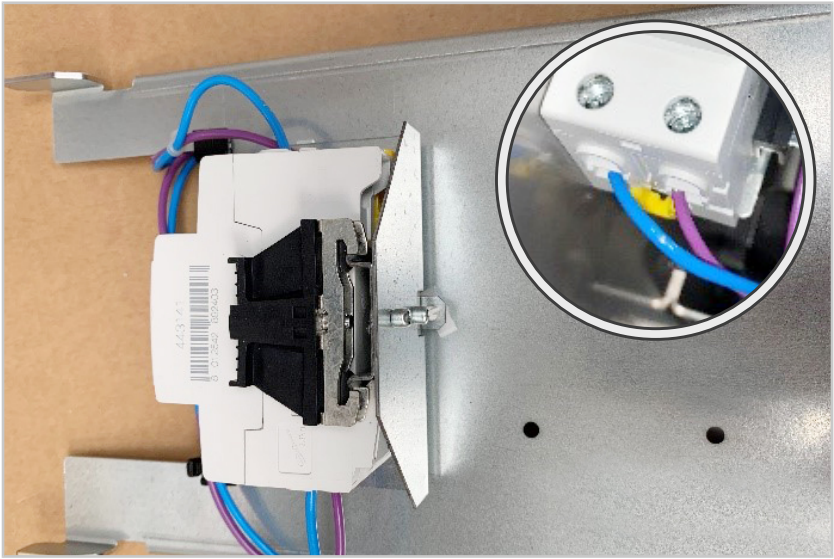

1. X152 soketini koruma panosundan çıkarın ve yeni kablo demetindeki sokete bağlayın.

2. Yeni kablo demetinin fişini koruma kartındaki X152 soketine bağlayın.

1. Kaçak akım rölesi üzerindeki test anahtarını kullanarak işlevini test edin.
2. Kart taşıyıcıyı orijinal konumuna döndürün ve kart taşıyıcısının vidasını sıkın. Konsol panelini kapatın.
3. Kontrol panelini kapatın.

>> Kaçak akım rölesi montaje edildi.

MI 2109: Kaçak akım rölesi modifikasyonu

iVario Pro L / iVario Pro XL | 30 dk | Standard | 30/02/2021

Genel Bilgiler

Bu bölüm, L ve XL ünite boyutları için modifikasyon işlemlerini açıklamaktadır. Ünite boyutları 2-XS ve 2-S için modifikasyon işlemleri bir önceki bölümde bulunabilir.

Bu kılavuzdaki görseller yalnızca örnektir ve üniteden farklı olabilir.

Güvenlik Talimatları

⚠ TEHLİKE

Şebekeye bağlı olması durumunda yüksek voltaj
Yüksek voltaj nedeniyle hayati tehlike.
- Şebeke bağlantısını kesin.
- Cihazın şebeke bağlantısının kesildiğinden emin olun.

⚠ DİKKAT

Su kaynaklı hasar
Su kaçağı durumunda, cihaz hasar alabilir.
- Cihaza gelen su besleme şebekesini kapatın.
- Su beslemesinin kapalı olup olmadığını kontrol etmek için el duşunu kullanın.

⚠ DİKKAT

Kapakta keskin köşeler.
Elektrik kabininde çalışırken kapak nedeniyle kesilme riski.
Koruyucu eldiven kullanınız.

TALİMAT

Kontrol panelini açmak için yanlış ekipman kullanımı
Kontrol panelini yukarı doğru bastırmak için keskin veya sivri nesneler kullanmayın. Bu, muhafazaya ve contaya zarar verebilir.

TALİMAT

Kontrol panelini çıkarırken kablo gövdesinde ve kontrol panelinde hasar
Kontrol paneli, bir kablo kanalı ile kabine bağlanır.
Kablo gövdesine zarar vermemek için kontrol panelini dikkatlice çıkarın.
Kontrol panelini dikkatlice yerleştirin ve çizilmeye karşı koruyun.

Gerekli komponentler

Kit	Parça Kodu:
Kaçak akım röle kiti, iVario Pro L, XL	87.01.820S (Avusturalya: 87.01.818S).

Teslimata dahil parçalar:

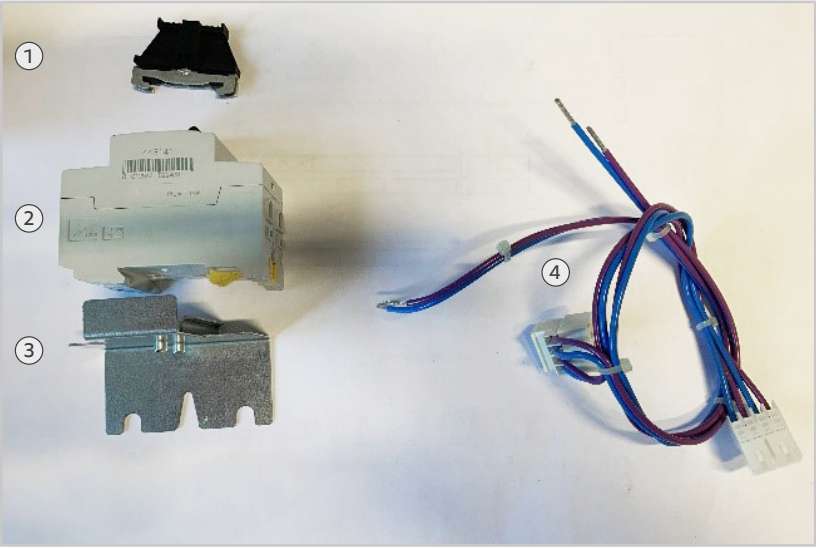

1	Uç terminali	3	Montaj rayı
2	Kaçak akım rölesi	4	Kablo grubu

Kaçak akım rölesinin montajı

✔ Elektrik kabini açık konumdadır.Elektrik kabini açık konumdadır.

1. Metal braketi yana doğru açmak için SSR'lerin metal braketi üzerindeki vidayı çıkarın.

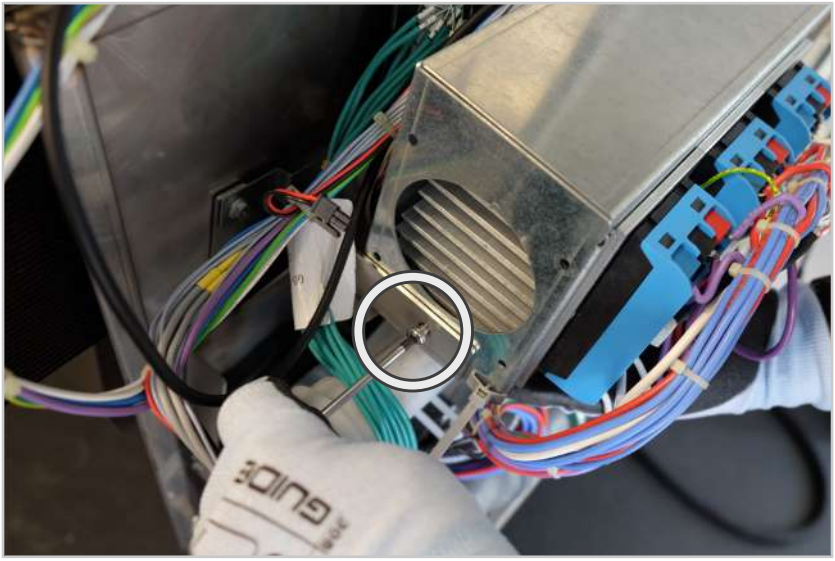

2. Yan paneli üzerindeki somunu çıkarın.
3. Montaj rayını somunla sabitleyin.

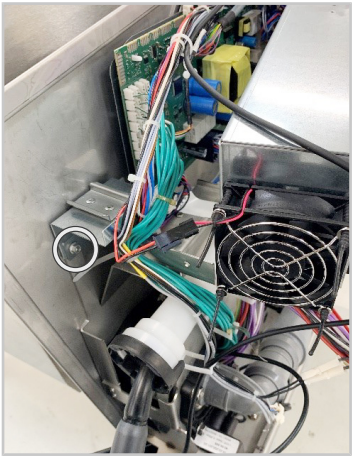

4. Artık kaçak akım rölesini ve uç terminalini montaj rayına takın ve kablo demetini takın.Kaçak akım rölesi cihazı üzerindeki kırmızı işaretin I / O kartına doğru baktığından emin olun.

1. X152 soketini koruma panosundan çıkarın ve yeni kablo demetindeki sokete bağlayın.
2. Yeni kablo demetinin fişini koruma kartındaki X152 soketine bağlayın.

1. Kaçak akım rölesi üzerindeki test anahtarını kullanarak işlevini test edin.
2. Elektrik kabini kapatın

>> Kaçak akım rölesi montaje edildi.

80.00.612 ▪ V01 ▪ 06/2021 ▪ RTS/Shof ▪

MI_2109: Установка УЗО

iVario 2-XS / iVario Pro 2-S | 30 мин. | Стандартный | 30/02/2021

Общая информация

Этот раздел описывает модификацию аппаратов 2-XS and 2-S. Инструкцию по модификации аппаратов размеров L и XL можно найти в следующем разделе.

Изображения в данной инструкции являются примерами и могут отличаться от действительных в аппарате.

Необходимые компоненты

Комплект:	Артикул:
Комплект для установки УЗО, iVario 2-XS, 2-S	87.01.819S (Для Австралии: 87.01.817S).

Запчасти, включенные в поставку:

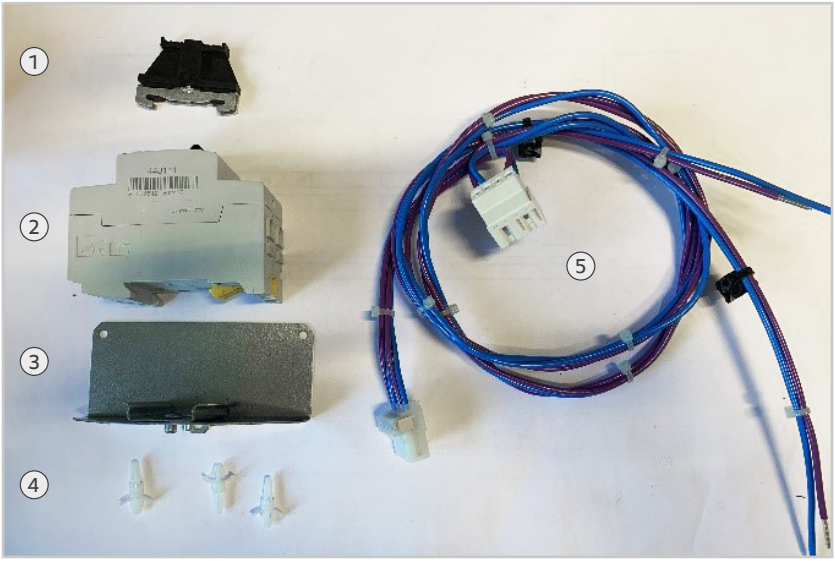

1	Концевая колодка	4	Клипсы для крепления
2	УЗО	5	Кабельная сборка
3	Кронштейн с DIN-рейкой		

Установка УЗО

УЗО устанавливается на обратной стороне металлического кожуха платы входных-выходных сигналов.

✔ Панель управления открыта.

1. Выкрутить 2 винта в нижней части консольной панели.

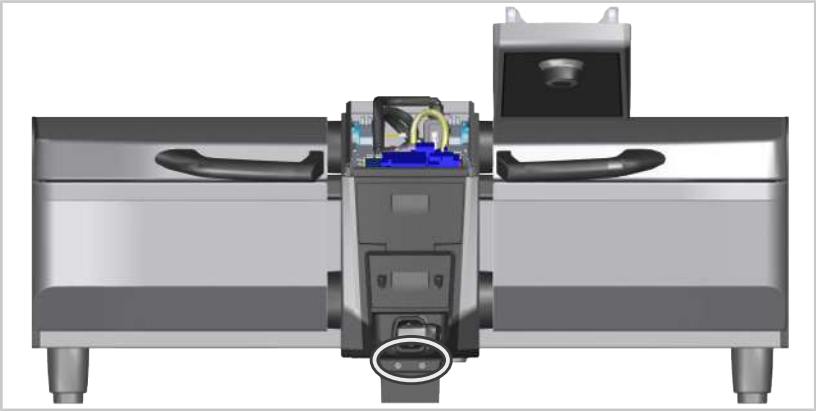

2. Потяните консольную панель на себя, чтобы можно было выкрутить винт из металлического кожуха электронной платы.

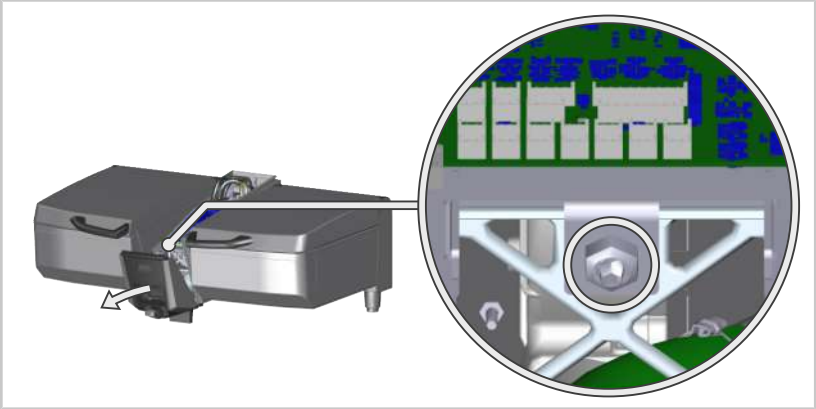

3. Выкрутить винт из кронштейна платы управления.
4. Перевернуть плату входных-выходных сигналов так, чтобы можно было установить УЗО на нижней стороне.

5. Установить 3 клипсы к металлическому кожуху платы.

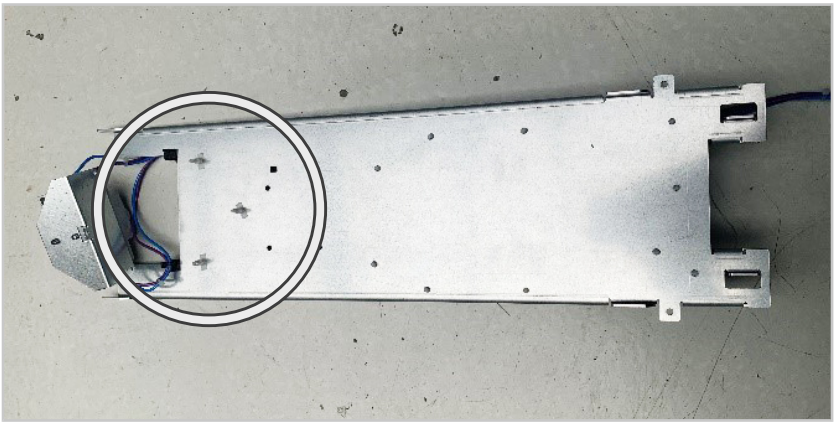

6. Прикрепить кронштейн с DIN-рейкой к металлическому кожуху с помощью клипс.
7. Прикрепить УЗО и концевую колодку на кронштейн с DIN-рейков и подключить кабельную сборку.

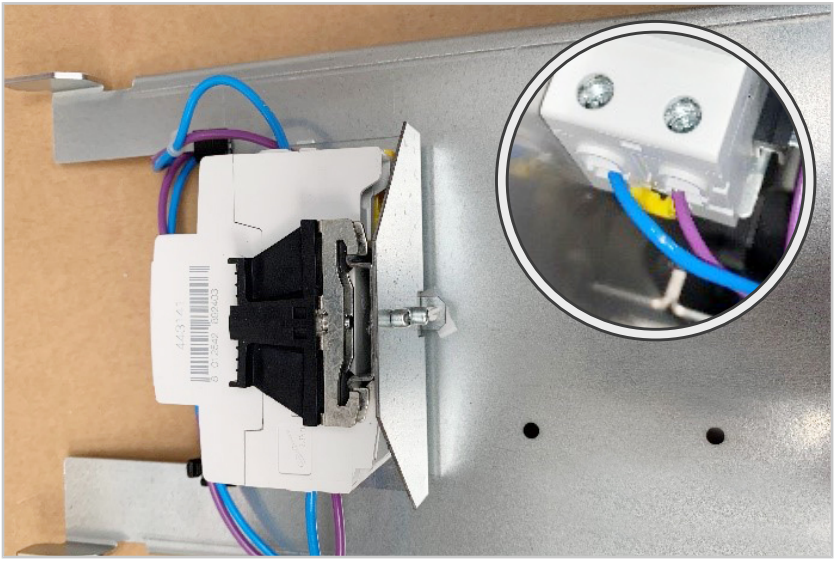

1. Отсоединить разъем X152 от разъема на плате защиты и подключить разъем с помощь новой кабельной сборки.

2. Подключить разъем новой кабельной сборки к разъему X152 на защитной плате.

1. Проверить работу УЗО, нажав на кнопку тестирования на корпусе защитного устройства.
2. Вернуть металлический кожух в начальное состояние и закрутить винт. Закрыть верхнюю панель.
3. Закрыть панель управления.

>> УЗО установлено.

MI_2109: Установка УЗО

iVario Pro L / iVario Pro XL | 30 мин. | Стандартный | 30/02/2021

Общая информация

Этот раздел описывает замену в аппаратах L и XL. Инструкцию по замене в аппаратах 2-XS и 2-S можно найти в предыдущем разделе.

Изображения в данной инструкции являются примерами и могут отличаться от действительных в аппарате.

Инструкции по безопасности

⚠ ОПАСНОСТЬ

Высокое напряжение при подключении к сети электропитания
Высокое напряжение! Опасно для жизни.
- Обесточить аппарат.
- Убедиться, что аппарат обесточен.

⚠ ОСТОРОЖНО

Повреждение водой
В случае возникновения утечки, аппарат может быть поврежден.
- Перекрыть воду.
- Используя душ, убедиться, что вода была перекрыта.

⚠ ОСТОРОЖНО

Острые края на корпусе
Риск получения порезов при работе в электрическом отсеке.
Используйте защитные перчатки.

УКАЗАНИЕ

Неправильные предметы для открытия панели управления
Не использовать острые или заостренные предметы для подъема панели управления вверх. Это может повредить корпус аппарата и уплотнение.

УКАЗАНИЕ

Повреждение кабельной сборки и панели управления при демонтаже панели управления

Панель управления подключена к электрческому отсеку кабельной сборкой.

Снимите панель управления аккуратно, чтобы не повредить кабельную сборку.

Аккуратно положите панель управления и защитите ее от царапин.

Необходимые компоненты

Комплект:	Артикул:
Комплект для установки УЗО, iVario Pro L, XL	87.01.820S (Для Австралии: 87.01.818S)

Запчасти, включенные в поставку:

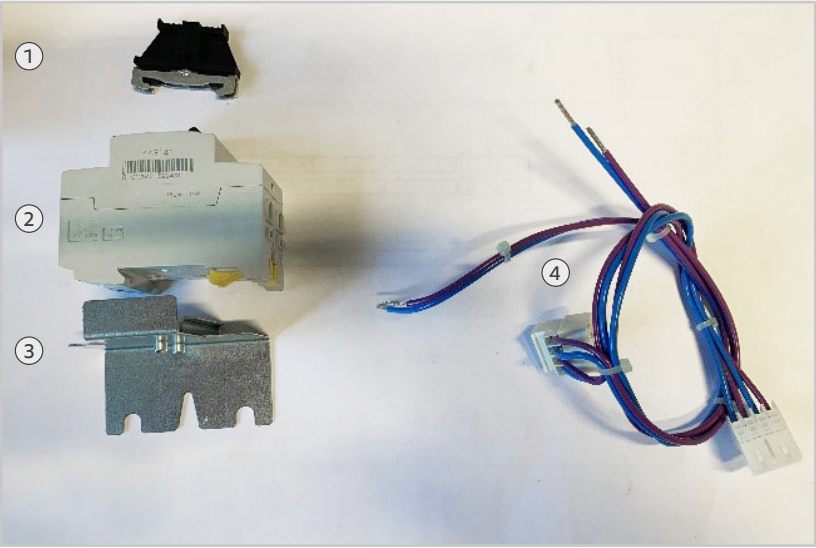

1	Концевая колодка	3	Кронштейн с DIN-рейкой
2	УЗО	4	Кабельная сборка

Установка УЗО

✔ Электрический отсек открыт.

1. Выкрутить винт на металлическом корпусе с твердотельными реле, для того, чтобы открыть его в сторону.

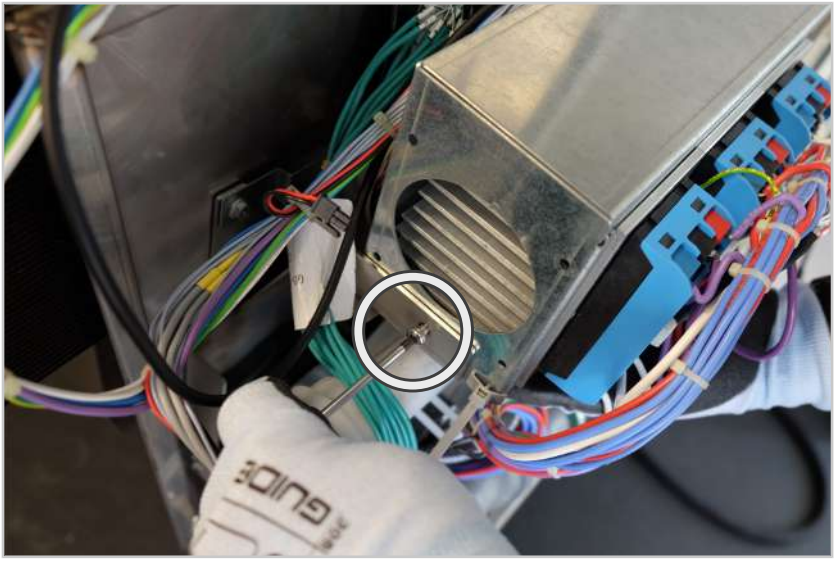

2. Выкрутить гайку на боковой панели.
3. Закрепить кронштейн с DIN-рейкой с помощью гайки.

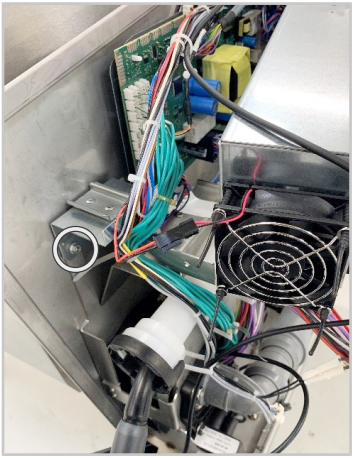

4. Прикрепить УЗО и концевую колодку на кронштейн с DIN-рейков и подключить кабельную сборку. Убедиться, что красная полоска на УЗО направлена в сторону платы ввода-вывода.

1. Отсоединить разъем X152 от разъема на плате защиты и подключить разъем с помощь новой кабельной сборки.
2. Подключить разъем новой кабельной сборки к разъему X152 на защитной плате.

1. Проверить работу УЗО, нажав на кнопку тестирования на корпусе защитного устройства.
2. Закрыть электрический отсек.

>> УЗО установлено.

80.00.612 ▪ V01 ▪ 06/2021 ▪ RTS/Shof ▪

MI_2109: 改装漏电保护器

iVario 2-XS / iVario Pro 2-S	30分钟。	标准	30年02月 2021日

一般信息

本章节介绍适用于对2-XS和2-S机器的改装。对于型号L和XL的改装请参考下一章节。

说明中的插图只用作参考，可能与实际有偏差。

所需部件

套件:	货号：
漏电保护套件, ☐iVario 2-XS, 2-S	87.01.819S (澳大利亚: 87.01.817S)。

交付的套件包含:

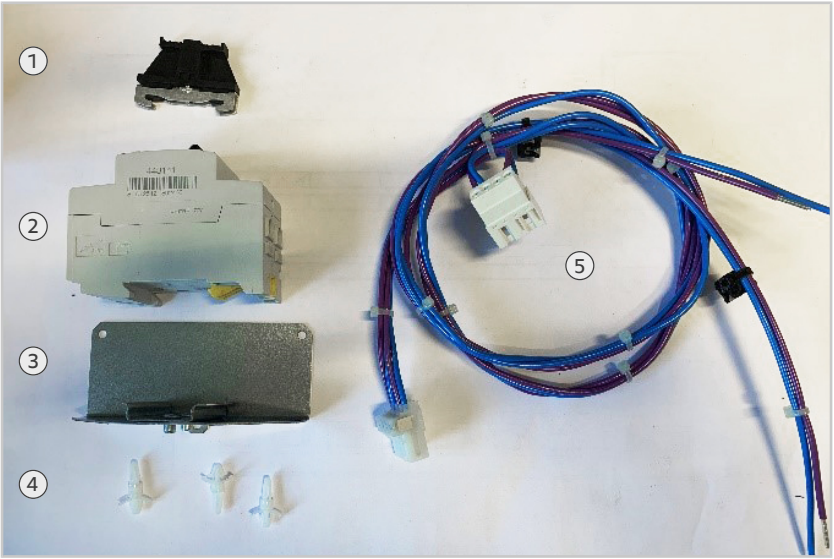

1	接线端	4	安装板固定夹
2	漏电保护器	5	线束
3	安装轨		

安装漏电保护装置

漏电保护装置安装在 I/O 板载板的下面。

✔ 控制面板已打开。

1. 松开控制台面板底部的两颗螺丝。

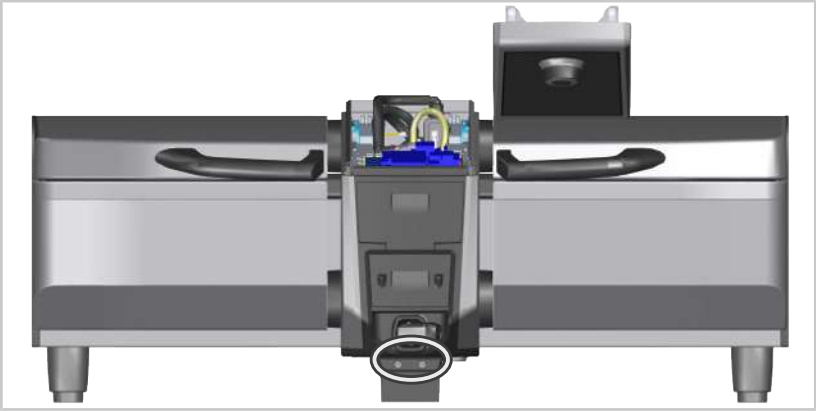

2. 往前拉控制台面板，这样就可以从电路板支架上拆下螺丝。

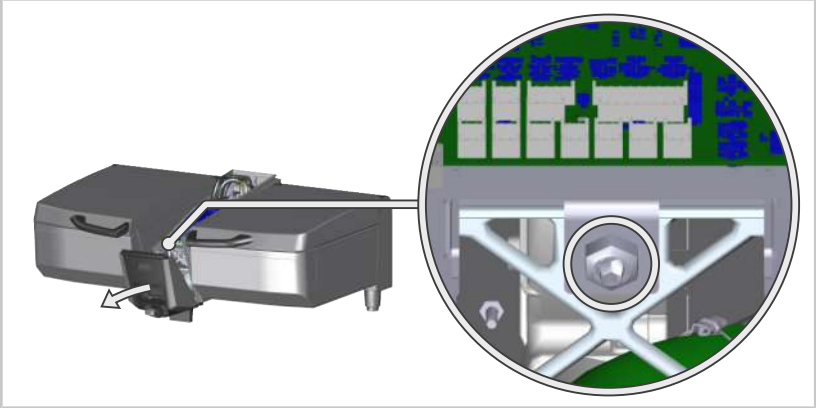

3. 从电路板支架上拆下螺丝。
4. 将载板旋转一个合适的角度，以便在下方安装漏电保护装置。

5. 将3 固定夹固定在载板上。

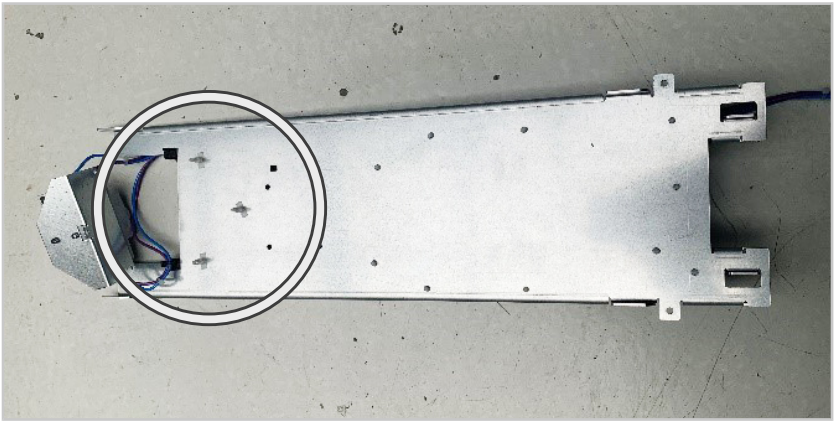

6. 将安装轨固定在固定夹上。
7. 在安装轨上安装漏电给保护器和接线端并装上线束。

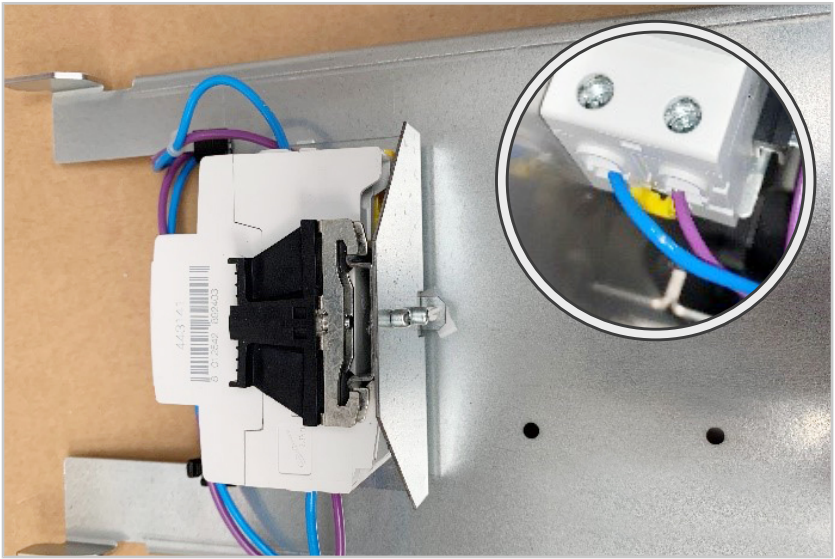

1. 从保护板插座X152上拔下插头然后将它连到新线束的插座上。

2. 将新线束的插头插入保护板的插口X152。

1. 用漏电保护器上的测试开关来测试功能。
2. 将载板放回原来的位置用螺丝固定。关闭控制面板。
3. 关闭控制面板。

>> 漏电保护器安装完成。

MI_2109: 改装漏电保护器

iVario Pro L / iVario Pro XL | 30分钟。 | 标准 | 2021年2月30日

一般信息

本章节介绍对L和XL机器的改装。机器2-XS和2-S的改装参考之前的介绍说明中的插图只用作参考，可能与实际有偏差。

安全指示

⚠ 危险

机器连接的是高压电

高电压会有生命危险。

- 断开机器电源。
- 确认机器已经断开电源。

⚠ 小心

水损伤

如果漏水，机器会损坏。

- 关闭水源
- 使用手持水枪检查水阀是否关闭。

⚠ 小心

罩壳边缘锋利

维修电气部件时可能会被罩壳割伤。

穿戴防护手套。

提示

不正确物体打开控制面板

请不要使用锋利或尖锐物体翘起控制面板。这会导致罩壳和密封圈损坏

提示

拆除控制面板可能会造成线束和控制面板损坏

控制面板通过线束与部件连接

小心拆卸控制面板以免损伤线束

小心放置控制面板以免刮伤

所需部件

套件:	货号：
漏电保护器套件， iVario Pro L, XL	87.01.820S (澳大利亚: 87.01.818S)

交付的套件包含:

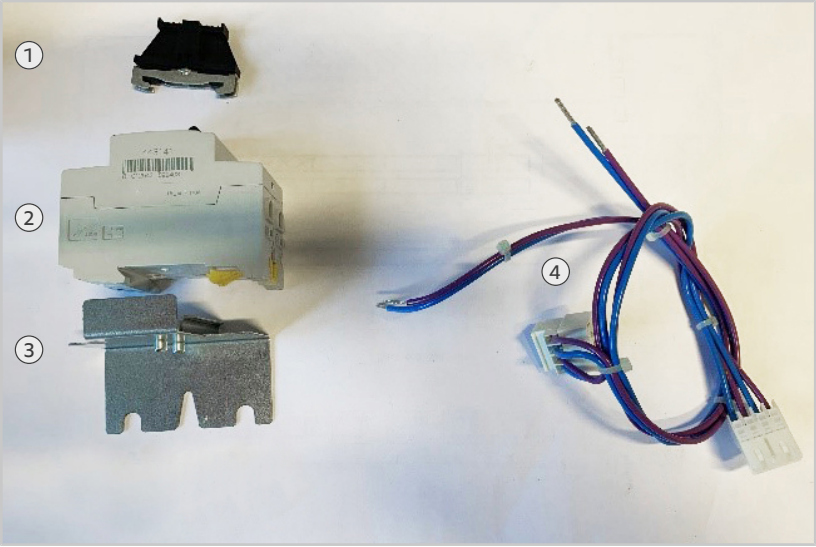

1	接线端	3	安装轨
2	漏电保护器	4	线束

安装漏电保护装置

✔ 电气室已打开。

1. 为了从侧面打开固态继电器的支架，需要拆掉金属zhi支架上的螺丝。

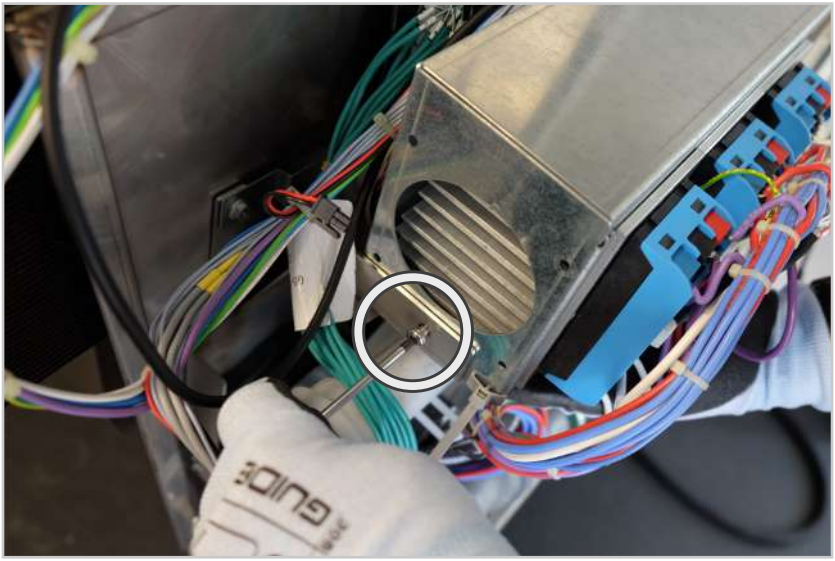

2. 拆掉侧板上的螺母。
3. 用螺母固定安装轨。

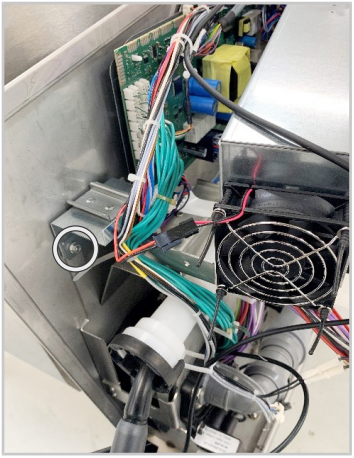

4. 将漏电保护装置和接线端子固定在安装轨上并接好电线。确保漏电保护装置上的红点指向I/O板。

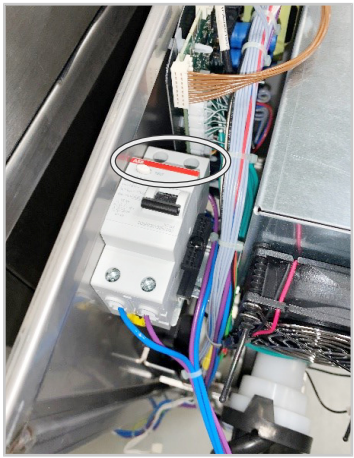

1. 从保护板插座X152上拔下插头然后将它连到新线束的插座上。
2. 将新线束的插头插入保护板的插口X152。

1. 用漏电保护器上的测试开关来测试功能。
2. 关闭电气室。

>> 漏电保护器安装完成。

改良漏電遮断器

iVario 2-XS,
iVario Pro 2-S | 30分 | 標準 | 30/02/2021

一般情報

この章では2-XSと2-Sへの付け方を説明します。L/XLについては次の章で述べます。

図はモデルサイズにより異なることがあるのでご注意ください。

必要な部品

キット	品番
漏洩遮断キットiVario 2-XS 2-S用	87.01.819S （オーストラリアの場合：87.01.817S）

輸送中を含む構成品

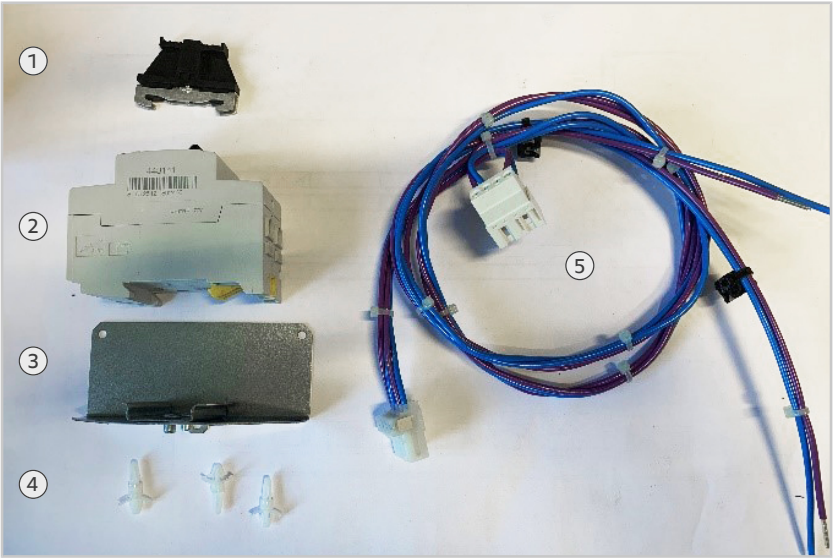

1	終端末	4	サークリップ盤
2	漏電遮断器	5	ケーブル
3	マウントレール		

漏電遮断器の取り付け

漏洩遮断器がI/O基盤キャリアの下側に装着されました。

✔ 操作パネルが開きました。

1. 操作パネルの底の方にあるネジ 2 本を外します。

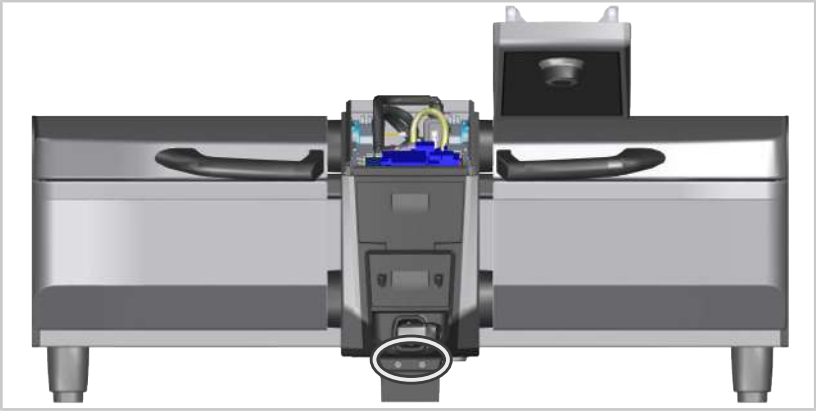

2. 配線基板ホルダーからネジが外せるように操作パネルを前に引き出してください。

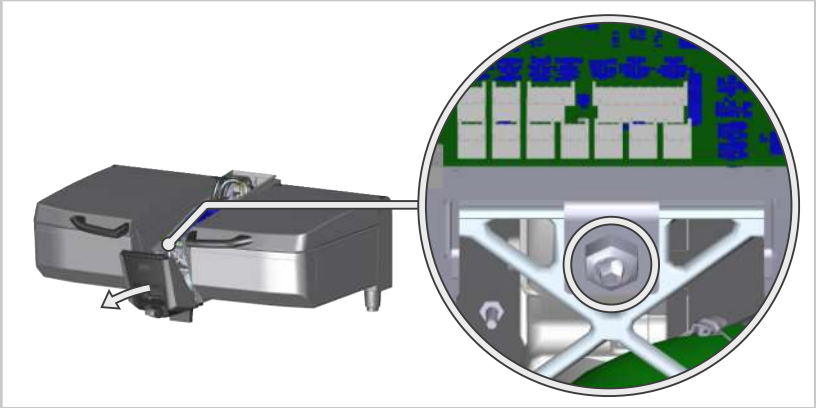

3. 配線基板ホルダーからネジを外してください。
4. 漏洩遮断器が下側に装着されるよう、金属板を十分に回してください。

5. 3つのプラスチック止めを金属板に締め付けてください。

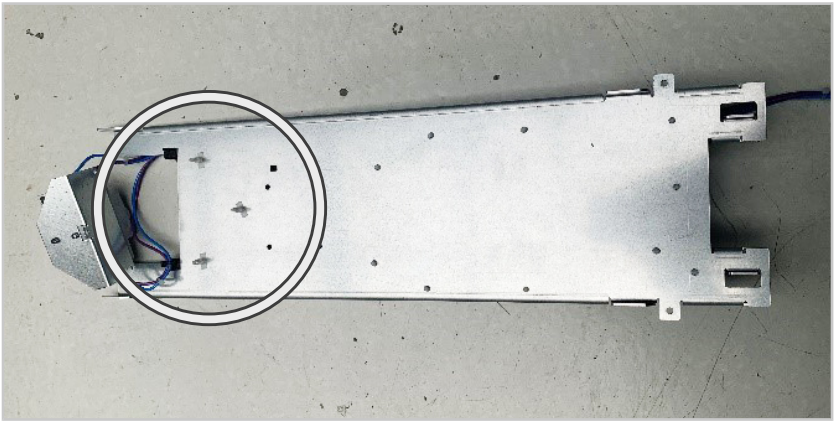

6. マウンティングレールをボードのプラスチック止めにつけてください。
7. 漏電遮断器と終端末をマウンティングレールに取り付け、ワイヤーハーネスをつけてください。

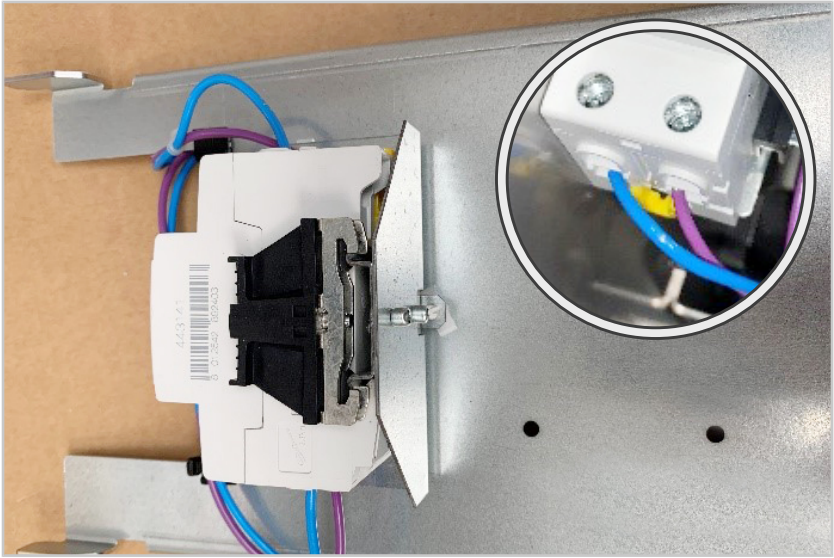

1. プロテクトボードの上にあるソケットからプラグX152を抜き、新しいワイヤーハーネスソケットにつないでください。

2. 新しいワイヤーハーネスのプラグをプロテクションボードにあるソケットX152へつないでください。

1. 漏電遮断器にあるテストスイッチを使って機能点検をしてください。
2. 金属板を元の位置に戻し、金属板のネジを締めてください。操作パネルを閉じてください。
3. 操作パネルを閉じてください。

>> 漏電遮断器が取り付けられました。

改良漏電遮断器

iVario Pro L/ iVario Pro XL | 30分 | 標準 | 30/02/2021

一般情報

この章ではL/XLへの付け方を説明します。2-XSと2-Sについては前の章で述べられています。

図はモデルサイズにより異なることがあるのでご注意ください。

安全説明

⚠ 危険

主電源を接続したときの高電圧

高電圧による生命の危険

- 電源供給からの切り離し
- 機器の電源が入っていないことを確認してください。

⚠ 注意

水によるダメージ

水漏れがあると本体が故障します。

- 本体への給水を止めてください。
- ハンドシャワーを使って水の供給が止まっていること確認してください。

⚠ 注意

機器本体ハウジングのバリ

電装部内の作業の際にカバー等にて指の怪我の恐れ

保護グローブを使用してください。

注意事項

操作パネルを開けるのにふさわしくない物

操作パネルを操作する時に先のとがったものを使用しないでください。ハウジングやガスケットを破損させる恐れがあります。

注意事項

操作パネルを外す際のケーブル束線または操作パネルへのダメージ
操作パネルはケーブル束線で機器電装部につなげてください。
ケーブル束線が傷つかないよう注意して操作パネルを外してください。
傷がつかないよう注意して操作パネルを取り付けます。

必要な部品

キット	品番
回路遮断器キット　iVario L XL用	87.01.820S （オーストラリアの場合：87.01.818S）

輸送中を含む構成品

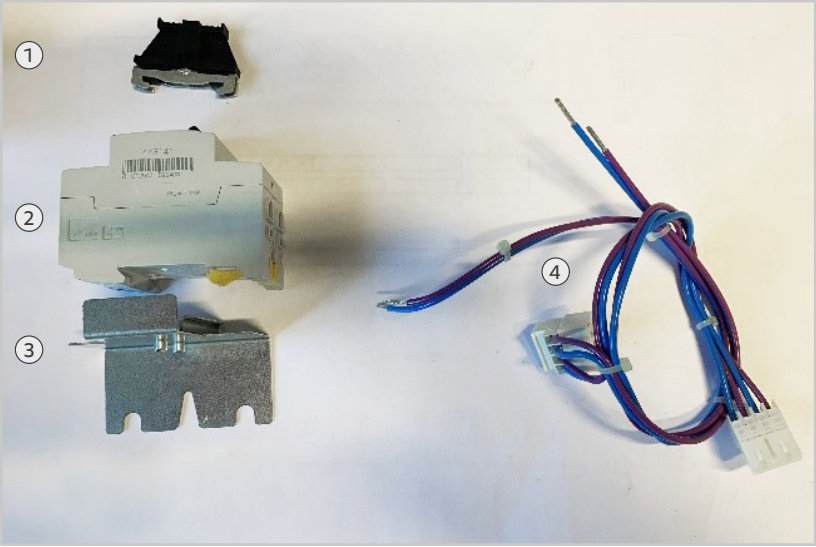

1	終端末	3	マウントレール
2	漏電遮断器	4	ケーブル

漏電遮断器の取り付け

✔ 機器電装部は開いている状態にします。

1. 横のメタルブラケットが開くようにようにSSR用のメタルブラケットにあるネジを外します。

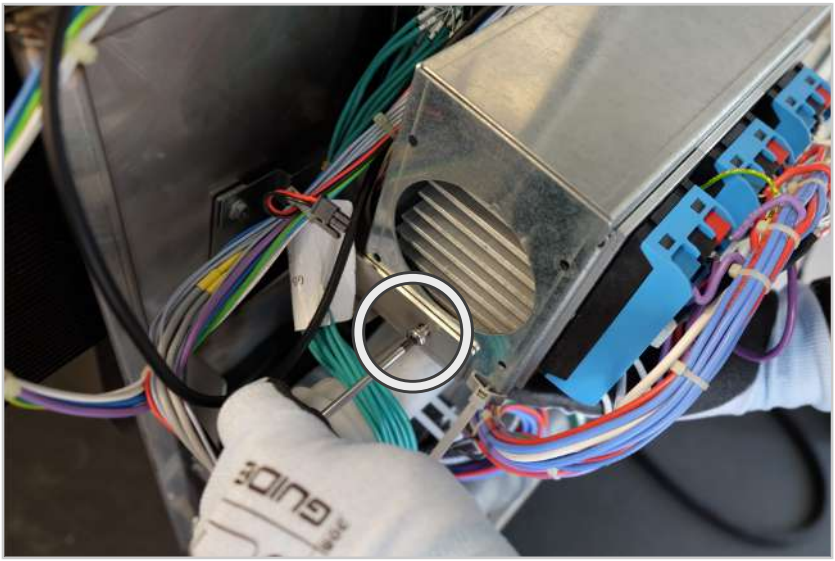

2. 側板のナットを外します。
3. マウンティングレールをボードのプラスチック止めにつけてください。

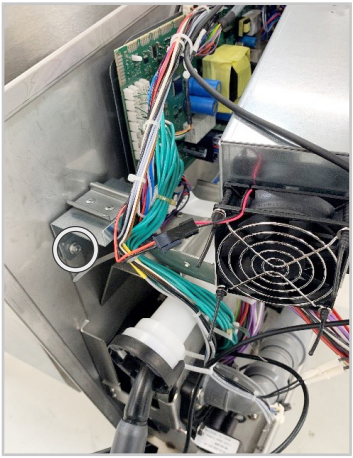

4. 漏電遮断器と終端末をマウンティングレールに取り付け、ワイヤーハーネスをつけてください。 漏電遮断器にある赤い印がI/O基盤の方に向いてることを確認してください。

1. プロテクトボードの上にあるソケットからプラグX152を抜き、新しいワイヤーハーネスソケットにつないでください。
2. 新しいワイヤーハーネスのプラグをプロテクションボードにあるソケットX152へつないでください。

1. 漏電遮断器にあるテストスイッチを使って機能点検をしてください。
2. 電装部を閉めます。

>> 漏電遮断器が取り付けられました。