Modification Instruction 2023 / 05
MI_2305: Fan motor PCB SelfCooking-Center XS & iCombi 6-2/3 – removal and installation

SelfCookingCenter XS & iCombi 6-2/3

Deutsch 3
English 9
Français 17
Italiano 25
日本語 33
Polski 41
Portuguese (Brazil) 49
русский 57
Svensk 65
Español 73
Chinese (simplified) 81
Česky 89
Türkçe 97

MI_2305: Lüftermotor-Platine SelfCookingCenter XS & iCombi 6-2/3 - Ausbau und Einbau

SelfCookingCenter XS & iCombi 6-2/3 | 20 min. | Standard | 31.03.2023

Thema

Die Information beschreibt den Ausbau und Einbau der Lüftermotor-Platine für SelfCookingCenter XS & iCombi 6-2/3.

Betroffenes Produkt/Zubehör

SelfCookingCenter

- XS Index I

iCombi

- 6-2/3 Index J

Benötigtes Werkzeug

- Standard

Benötigte Bauteile

Bauteil	Artikelnummer
Lüftermotor - Platine	42.00.372S
Lüftermotor - Platine	42.00.373S

Allgemeine Informationen

HINWEIS

Tragen Sie den Einbau der Komponente in der Serviceebene ein (Tab "Bauteiltausch"). Dies ist ein Bestandteil der Wartungshistorie.

Zielgruppe

- Dieses Dokument richtet sich an ausgebildete Techniker, die nach der Teilnahme an Schulungen und Sicherheitsunterweisungen vom Hersteller zertifiziert wurden.
- Die Installation sowie Inspektions-, Wartungs- und Reparaturarbeiten dürfen nur von ausgebildeten Technikern durchgeführt werden.
- Es wird empfohlen, dass nur vom Hersteller autorisierte Techniker die Inspektions-, Wartungs- und Reparaturarbeiten durchführen.

- Das Gerät darf nicht von Kindern genutzt, gereinigt oder gewartet werden. Das Gerät darf nicht zum Spielen verwendet werden. Dies ist auch unter einer Beaufsichtigung untersagt.
- Das Gerät darf nicht von Personen mit eingeschränkten physischen, sensorischen oder geistigen Fähigkeiten oder mangels Erfahrung oder Wissens benutzt, gereinigt und gewartet werden. Dies gilt nicht, wenn dieser Personenkreis durch eine sicherheitsverantwortliche Person beaufsichtigt und auf die Gefahren des Gerätes hingewiesen wird.
- Um Unfallgefahren oder Sachschäden zu vermeiden, empfiehlt der Hersteller, dass Techniker Schulungen und Sicherheitsunterweisungen regelmäßig besuchen.

Einbauposition

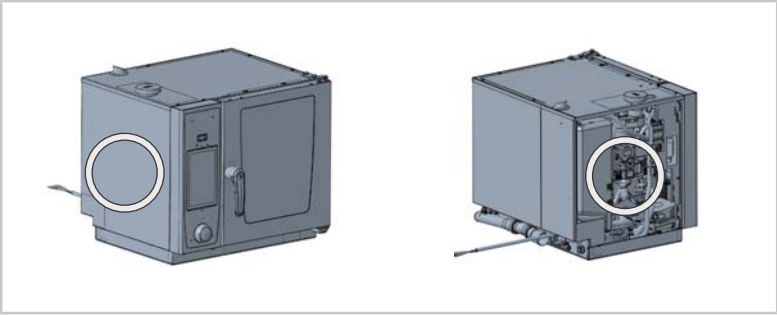

Sicherheitshinweise

⚠ GEFAHR

Hohe Spannungen bei Anschluss an das Stromnetz
Lebensgefahr bei Arbeiten mit Hochspannung.
- Trennen Sie die Verbindung zur Energieversorgung.
- Stellen Sie sicher, dass das Gerät spannungslos ist.

⚠ VORSICHT

Quetschgefahr bei Aufstellung
Finger, Hände und Füße können unter dem Gerät eingequetscht werden.
- Tragen Sie bei Aufstellung geeignete Schutzkleidung.
- Tragen Sie das Gerät ausschließlich an den vorgesehenen Hebepunkten.

⚠ VORSICHT

Scharfe Kanten am Gehäuse
Schnittgefahr am Gehäuse bei Arbeiten im Gerät.
Tragen Sie Schutzhandschuhe.

⚠ VORSICHT

Hohes Risiko auf Personen- und Sachschaden

Folgende Umbauaktion ist sehr anspruchsvoll. Es besteht hohes Risiko von Personen- und Sachschäden.

- Tragen Sie Sicherheitskleidung und -ausrüstung.

HINWEIS

Regionale und landesspezifische Sicherheits- und Prüfvorschriften beachten

Es gelten bei allen Arbeiten an RATIONAL Geräten die jeweils regionalen, landesspezifischen Sicherheits- und Prüfvorschriften. Diese Vorschriften können regional variieren und sind landesspezifisch und daher nicht separat in diesem Dokument aufgeführt.

Der Techniker hat eigenverantwortlich diese Vorschriften einzuhalten.

Arbeitsschritte – Ausbau Lüftermotor – Platine für SelfCookingCenter XS & iCombi 6-2/3

✔ Das Gerät ist spannungsfrei.

✔ Das Seitenteil links ist entfernt.

1. Lösen Sie alle Stecker vom Lüftermotor.

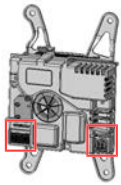

2. Lösen Sie die drei Schauben am Lüftermotor.

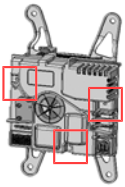

3. Entfernen Sie das Gehäuse vom Lüftermotor.

4. Prüfen Sie die Spannungsfreiheit an der Lüftermotor-Platine in Volt (DC).

⚠ GEFAHR

Hohe Spannungen an Bauteilen

Gefahr bei Arbeiten mit Hochspannung.

- Bei einem Bauteilfehler kann sich noch eine Spannung auf dem Kondensator befinden.
- Spannungsfreiheit muss geprüft werden.

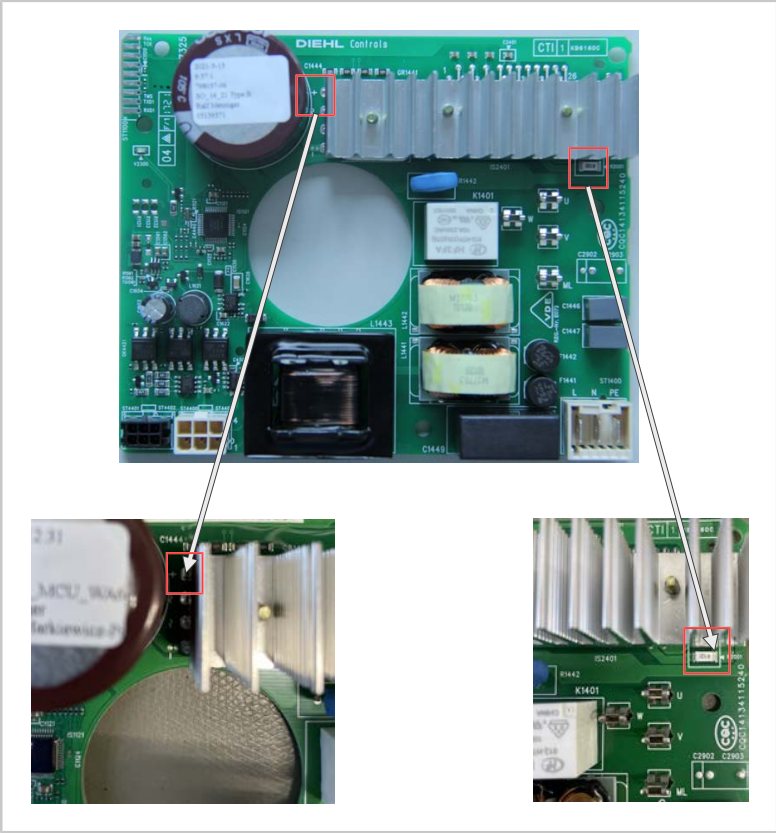

5. Ziehen Sie die Lüftermotor-Platine vom Lüftermotor ab.

> Ausbau ist abgeschlossen.

Arbeitsschritte – Einbau Lüftermotor – Platine für SelfCookingCenter XS & iCombi 6-2/3

- ✔ Das Gerät ist spannungsfrei.
- ✔ Das Seitenteil links ist entfernt.

1. Für den Einbau gehen Sie in umgekehrter Reihenfolge vor.

> Einbau ist abgeschlossen

80.00.699 ▪ V01 ▪ 04/2023 ▪ RTS/AWEI ▪ ml

MI_2305: Fan motor PCB SelfCookingCenter XS & iCombi 6-2/3 – removal and installation

SelfCookingCenter XS & iCombi 6-2/3 | 20 min | Standard | 31/03/2023

Topics

The information describes the removal and installation of the fan motor PCB for SelfCookingCenter XS & iCombi 6-2/3.

Affected product/accessories

SelfCookingCenter
- XS Index I

iCombi
- 6-2/3 Index J

Required tool

- Standard

Required components

Component	Article number
Fan motor - PCB	42.00.372S
Fan motor - PCB	42.00.373S

General information

NOTICE

Enter the installation of the component on the service level ("Component replacement" tab). This is an integral part of the maintenance history.

Target group
- This document is intended for skilled technicians, who have been certified by the manufacturer after attending training and safety instructions.
- Installation, inspection, maintenance, and repair work must only be carried out by trained technicians.
- It is recommended that only technicians authorised by the manufacturer perform inspection, maintenance and repair work.
- The unit may not be used, cleaned, or maintained by children. The unit may not be used for play. This is prohibited even under supervision.

- The unit may not be used, cleaned, or maintained by people with limited physical, sensory, or mental capacity or those without the necessary experience or knowledge, unless such people are supervised by a person who is responsible for their safety and who has been informed of the hazards of the unit.
- In order to prevent accidents or damage, the manufacturer recommends that technicians attend training and safety instructions.

Installation position

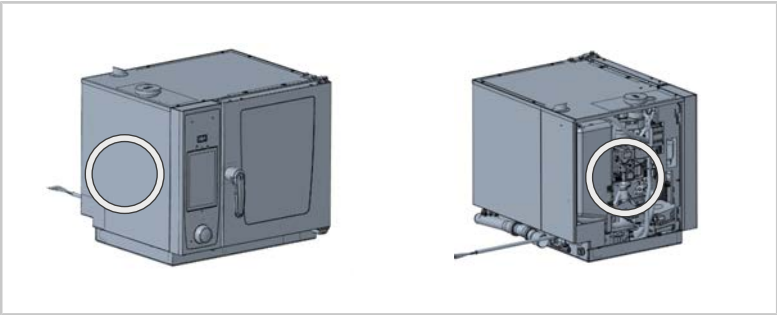

Safety instructions

⚠ DANGER

High voltages when connecting to the mains power
Danger to life due to high voltage.
- Disconnect from the power supply.
- Make sure the unit is disconnected from the power.

⚠ CAUTION

Risk of crushing when positioning the unit
Fingers, hands and feet could be crushed beneath the unit.
- Wear appropriate protective clothing when positioning the unit.
- Only lift the unit at the intended lifting points.

⚠ CAUTION

Sharp edges on the housing
Risk of cuts on the housing when working in the unit.
Wear protective gloves.

⚠ CAUTION

High risk of personal injury and material damage

The following modification process is very demanding. There is a high risk of personal injury and material damage.

- Wear safety clothing and equipment.

NOTICE

Observe regional and country-specific safety and testing regulations

The relevant regional, country-specific safety and testing regulations apply to all work on RATIONAL units. These regulations may vary by region and are country-specific and are therefore not listed separately in this document.

The technician is responsible for complying with these regulations.

Work steps – Fan motor removal – PCB for SelfCookingCenter XS & iCombi 6-2/3

✔ The unit is disconnected from the power.

✔ The left side panel has been removed.

1. Disconnect all plugs from the fan motor.

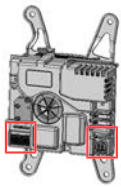

2. Loosen the three screws on the fan motor.

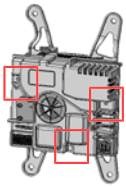

3. Remove the housing from the fan motor.

4. Check that there is no voltage on the fan motor PCB (DC).

⚠ DANGER

High voltages on components

Danger due to high voltage.

- In the event of a component fault, there may still be a voltage on the capacitor.
- Check for absence of voltage.

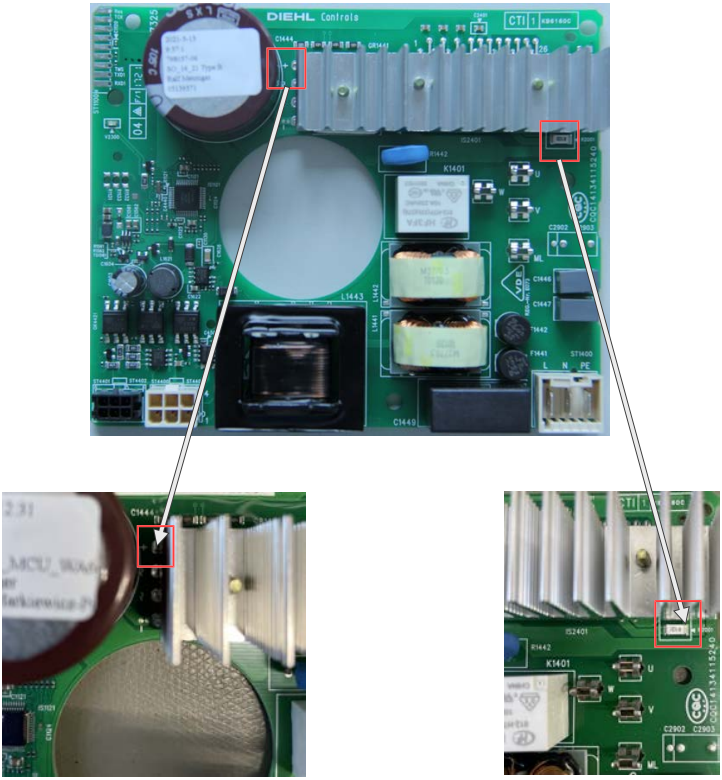

5. Remove the fan motor PCB from the fan motor.

> The removal is complete.

Work steps – Fan motor installation – PCB for SelfCookingCenter XS & iCombi 6-2/3

- ✔ The unit is disconnected from the power.
- ✔ The left side panel has been removed.

1. Proceed in reverse order to install.

> The installation is complete

80.00.699 ▪ V01 ▪ 04/2023 ▪ RTS/AWEI ▪ ml

MI_2305 : Circuit imprimé du moteur de ventilateur du SelfCookingCenter XS & iCombi 6-2/3 : démontage et montage

SelfCookingCenter XS et iCombi 6-2/3 | 20 min. | Standard | 31.03.2023

Thème

Les informations ci-dessous expliquent le démontage et le montage du circuit imprimé du moteur du ventilateur pour les SelfCookingCenter XS et iCombi 6-2/3.

Produit/accessoire concerné

SelfCookingCenter

- XS indice I

iCombi

- 6-2/3 indice J

Outillage préconisé

- Standard

Éléments requis

Pièce	Référence d'article
Moteur du ventilateur : circuit imprimé	42.00.372S
Moteur du ventilateur : circuit imprimé	42.00.373S

Informations générales

INFORMATION

Entrer l'installation du composant dans le menu de service (tableau "Remplacement de composant"). Il fait partie intégrante de l'historique de maintenance.

Groupe cible

- Ce document s'adresse à des techniciens formés qui ont été certifiés par le fabricant après avoir participé à des formations et avoir suivi des cours sur la sécurité.
- L'installation ainsi que les travaux d'inspection, de maintenance et de réparation ne peuvent être réalisés que par des techniciens formés.

- Il est recommandé de ne confier les travaux d'inspection, de maintenance et de réparation qu'à des techniciens agréés par le fabricant.
- Cet appareil ne peut pas être utilisé, nettoyé ou entretenu par des enfants. Cet appareil ne doit pas être utilisé pour jouer. Ceci est strictement interdit, y compris sous surveillance.
- Cet appareil ne peut pas être utilisé, nettoyé ou entretenu par des personnes présentant des capacités physiques, sensorielles ou mentales limitées ou un manque d'expérience et/ou de connaissance. Cela ne s'applique pas si ce groupe de personnes agit sous la supervision d'une personne responsable de la sécurité et a été informé des dangers inhérents à cet appareil.
- Pour éviter les risques d'accident ou les dommages matériels, le fabricant recommande aux techniciens de suivre régulièrement les formations et les cours sur la sécurité.

Position de montage

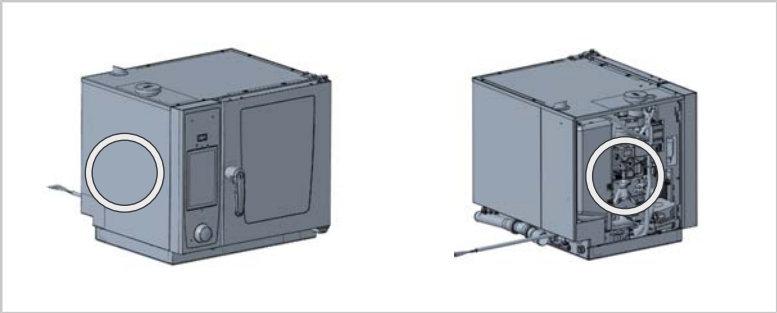

Consignes de sécurité

⚠ DANGER

Haute tension lors du raccordement au réseau d'alimentation électrique
Danger de mort en cas de travail sous haute tension.
- Isolez la liaison avec l'alimentation électrique.
- Vérifiez que l'appareil n'est plus sous tension.

⚠ ATTENTION

Risque de pincements lors de l'installation
Les doigts, les mains et les pieds peuvent être écrasés sous l'appareil.
- Portez l'équipement de protection approprié lors de l'installation.
- Portez l'appareil uniquement au niveau des points de levage prévus.

⚠ ATTENTION

Bords tranchants sur le boîtier
Risque de coupure sur les bords tranchants des tôles lors des interventions sur l'appareil.
Portez des gants de protection.

⚠ ATTENTION

Risque élevé de dommages corporels et matériels
L'action de modification suivante est très exigeante. Il existe un risque élevé de dommages corporels et matériels.
- Portez des vêtements et des équipements de sécurité.

INFORMATION

Respecter les règles de sécurité et de contrôle locales et nationales
Pour toute opération réalisée sur les appareils RATIONAL, ce sont les règles de sécurité et de contrôle locales et nationales qui s'appliquent. Ces règles peuvent varier d'une région à l'autre et sont spécifiques à chaque pays et ne sont donc pas mentionnées séparément dans le présent document.
Il relève de la responsabilité du technicien de respecter ces règles.

Étapes à suivre : démontage du circuit imprimé du moteur de ventilateur pour SelfCookingCenter XS et iCombi 6-2/3

✔ L'appareil est hors tension.
✔ La partie latérale gauche est retirée.

1. Débranchez tous les connecteurs du moteur du ventilateur.

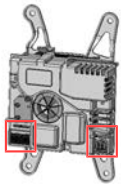

2. Desserrez les trois vis sur le moteur du ventilateur.

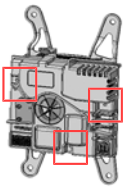

3. Retirez le boîtier du moteur du ventilateur.
4. Vérifiez l'absence de tension en volts (CC) sur le circuit imprimé du moteur du ventilateur.

⚠ DANGER

Haute tension sur les composants

Danger de mort en cas de travail sous haute tension.

- En cas de dysfonctionnement d'un composant, il peut arriver qu'une tension subiste sur le condensateur.
- L'absence de tension doit être contrôlée.

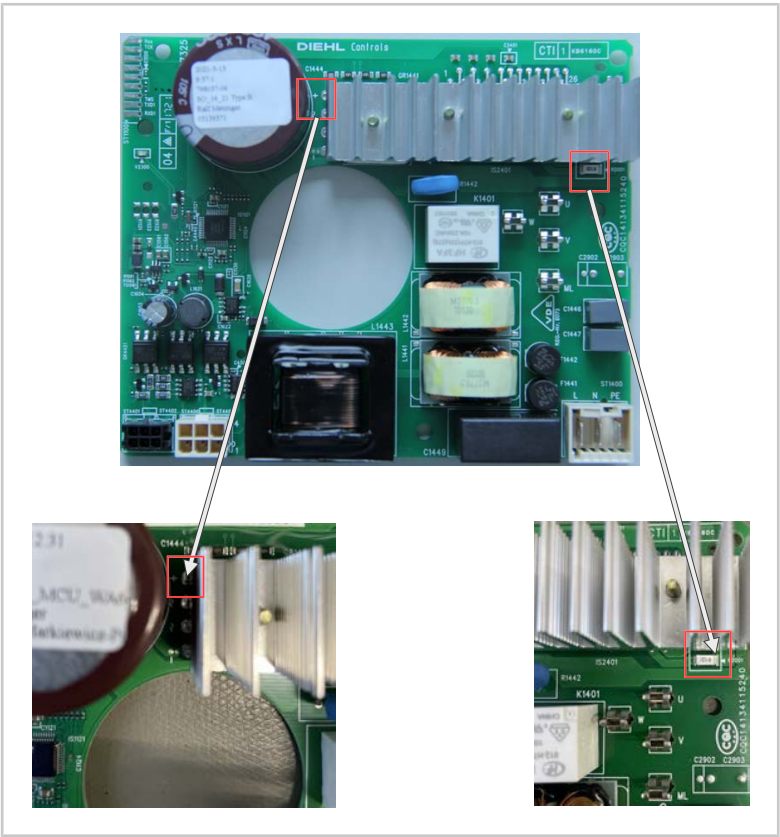

5. Retirez le circuit imprimé du moteur du ventilateur.

> Le démontage est terminé.

Étapes à suivre : montage du circuit imprimé du moteur de ventilateur pour SelfCookingCenter XS et iCombi 6-2/3

- ✔ L'appareil est hors tension.
- ✔ La partie latérale gauche est retirée.

1. Pour le montage, procédez en sens inverse.

> Le montage est terminé

80.00.699 ▪ V01 ▪ 04/2023 ▪ RTS/AWEI ▪ ml

MI_2305: Scheda motorino ventola SelfCookingCenter XS e iCombi 6-2/3 - Smontaggio e montaggio

SelfCookingCenter XS e iCombi 6-2/3 | 20 min. | Standard | 31/03/2023

Argomento

Le informazioni descrivono lo smontaggio e il montaggio della scheda del motorino ventola per SelfCookingCenter XS e iCombi 6-2/3.

Prodotto/accessori interessati

SelfCookingCenter

- XS indice I

iCombi

- 6-2/3 Indice J

Strumenti richiesti

- Standard

Componenti richiesti

Componente	Codice articolo
Motorino ventola - PCB	42.00.372S
Motorino ventola - PCB	42.00.373S

Informazioni generali

NOTA

Inserire l'installazione del nuovo componente nel livello service sulla scheda "Sostituzione componente". Questa è parte integrante della cronologia della manutenzione.

Gruppo target

- Il presente documento è destinato a tecnici qualificati e certificati che hanno frequentato i corsi di formazione del produttore e le sessioni sulla sicurezza.
- Gli interventi di installazione, ispezione, manutenzione e riparazione possono essere eseguiti unicamente da tecnici qualificati.
- Si raccomanda di fare eseguire gli interventi di ispezione, manutenzione e riparazione soltanto da tecnici autorizzati dal produttore.

- L'utilizzo, la pulizia o la manutenzione dell'apparecchio non possono essere eseguiti da bambini. L'apparecchio non può essere usato per giocare, nemmeno sotto la sorveglianza di un adulto.
- L'utilizzo, la pulizia o la manutenzione dell'apparecchio non possono essere eseguiti da persone con capacità fisiche, sensoriali o mentali limitate o con carenza di esperienza/conoscenza. Quanto sopra non si intende valido se tali persone sono sorvegliate da un addetto alla sicurezza che possa indicare i pericoli dell'apparecchio.
- Per evitare il rischio di incidenti e danni materiali, il produttore raccomanda regolarmente la frequenza di corsi di formazione e sessioni sulla sicurezza da parte dei tecnici.

Posizione di montaggio

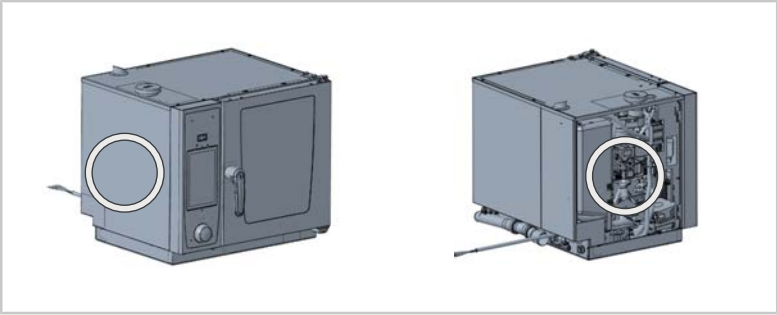

Note sulla sicurezza

⚠ PERICOLO

Tensioni elevate durante il collegamento alla rete elettrica

Pericolo di morte in caso di lavori con tensioni elevate.

- Scollegare l'alimentazione elettrica.
- Assicurarsi che l'apparecchio sia privo di tensione.

⚠ ATTENZIONE

Pericolo di schiacciamento durante l'installazione

Dita, mani e piedi possono essere schiacciati sotto l'apparecchio.

- Indossare indumenti di protezione adeguati durante l'installazione.
- Trasportare l'apparecchio esclusivamente mediante gli appositi punti di sollevamento.

⚠ ATTENZIONE

Bordi affilati dell'alloggiamento

Pericolo di lesioni da taglio durante gli interventi sull'apparecchio.

Indossare guanti protettivi.

⚠ ATTENZIONE

Elevato rischio di lesioni personali e danni materiali

La seguente modifica è molto impegnativa. Sussiste un elevato rischio di lesioni personali e danni materiali.

- Indossare indumenti e dispositivi di sicurezza.

NOTA

Attenersi alle norme di sicurezza e di controllo locali e nazionali.

Per tutti i lavori sugli apparecchi RATIONAL si applicano le norme di sicurezza e di controllo regionali specifiche del Paese. Queste normative possono variare a livello regionale e sono specifiche del paese, pertanto non sono elencate separatamente nel presente documento.

Il tecnico è responsabile del rispetto di tali norme.

Fasi di lavoro - Smontaggio del motorino ventola - PCB per SelfCookingCenter XS e iCombi 6-2/3

✔ L'apparecchio è privo di tensione.

✔ Il pannello laterale sinistro è stata rimosso.

1. Scollegare tutti i connettori dal motorino ventola.

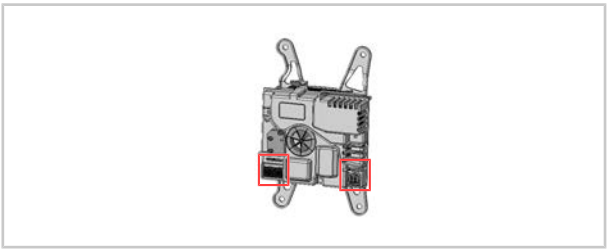

2. Svitare le tre viti sul motorino ventola.

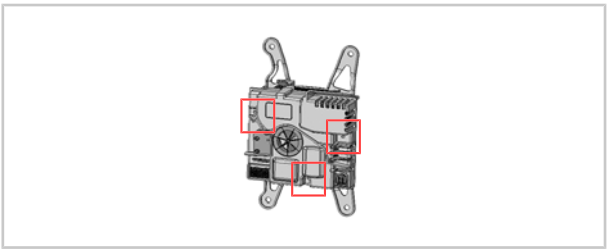

3. Rimuovere l'alloggiamento dal motorino ventola.

4. Verificare l'assenza di tensione in volt (CC) sulla scheda del motorino ventola.

⚠ PERICOLO

Alta tensione sui componenti

Pericolo di morte in caso di lavori con tensione elevata.

- In caso di guasto di un componente, è possibile che vi sia ancora tensione sul condensatore.
- Verificare l'assenza di tensione.

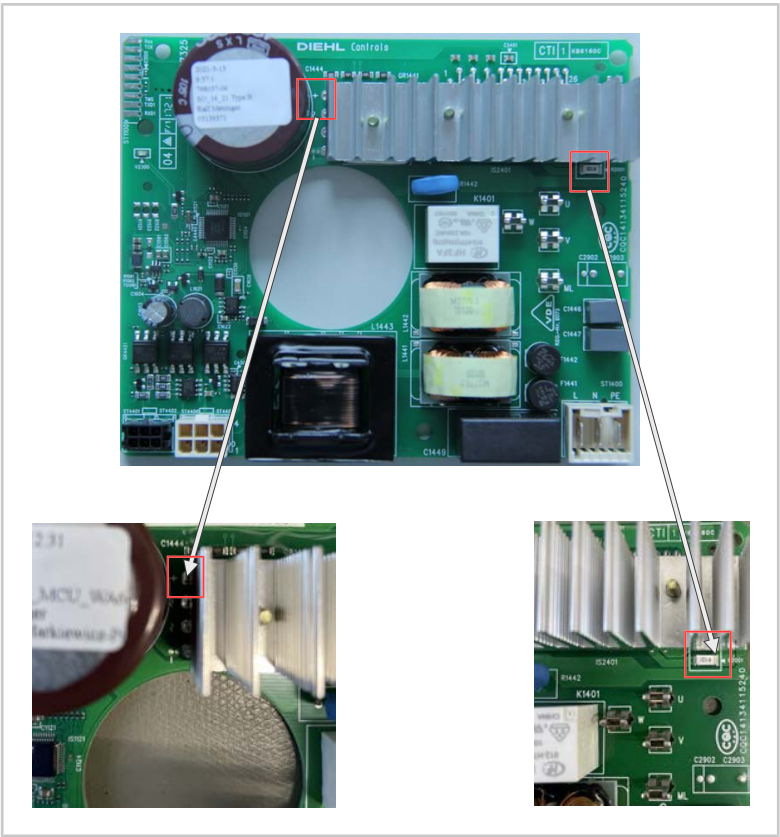

5. Rimuovere la scheda del motorino ventola dal motorino ventola.

> Lo smontaggio è concluso.

Fasi di lavoro - Montaggio del motorino ventola - PCB per SelfCookingCenter XS e iCombi 6-2/3

- ✔ L'apparecchio è privo di tensione.
- ✔ Il pannello laterale sinistro è stata rimosso.

1. Per il montaggio, invertire la sequenza delle operazioni.

> Il montaggio è concluso

80.00.699 ▪ V01 ▪ 04/2023 ▪ RTS/AWEI ▪ ml

MI_2305:SelfCookingCenter XSとiCombi 6-2/3のファンモーターボード - 取り外しと取り付け

SelfCookingCenter XSとiCombi 6-2/3 | 20分 | 標準 | 31.03.2023

テーマ

この情報は、SelfCookingCenter XS & iCombi 6-2/3のファンモーターボードの取り外しと取り付けについて説明しています。

対象となる製品 / アクセサリー

SelfCookingCenter
- XS Index I

iCombi
- 6-2/3 Index J

必要な工具

- 標準

必要な部品

コンポーネント	品番
ファンモーター - ボード	42.00.372S
ファンモーター - ボード	42.00.373S

一般情報

ターゲットグループ

- 本書は、トレーニングコースおよび安全に関する指導を受け、メーカーから認定と研修を受けた技術者を対象としています。
- 設置、検査、メンテナンスおよび修理作業は、訓練を受けた技術者だけが行うことができます。
- 点検、メンテナンス、修理は、メーカーから認定された技術者だけが行うことをお勧めします。
- お子様はユニットを使用、洗浄、メンテナンスすることはできません。ユニットは、遊ぶために使用しないでください。これは、監視のもとであっても許可されません。
- 身体的、視聴覚的、あるいは精神的な障害のある人、または経験あるいは知識が不十分な人は、ユニットを使用、洗浄、メンテナンスすることはできません。ただし、このグループの人々が、安全に関する責任者によって監督され、この装置の危険性を認識させられている場合は、この限りではありません。
- 事故の危険や物的損害を防止するため、メーカーは技術者が定期的にトレーニングや安全説明会に参加することを推奨しています。

取り付け位置

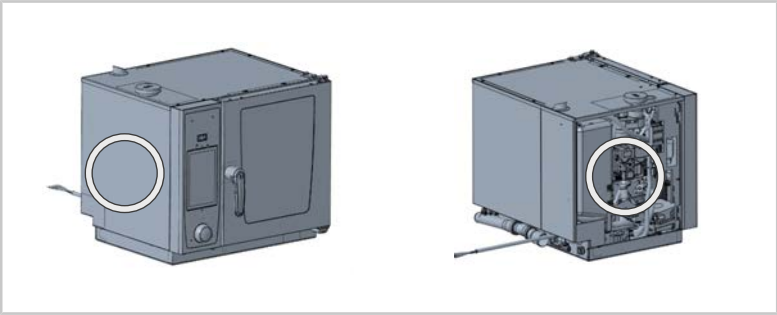

安全上の指示

⚠ 危険

電源に接続する際の高圧
高電圧を扱う際には人命の危険が生じるおそれがあります。
- 電源との接続を切ってください。
- ユニットに通電されていないことを確認してください。

⚠ ご注意

設置の際の挫滅のおそれ
指、手、足がユニットに挟まれて挫傷する危険があります。
- 設置の際には適切な保護服を着用してください。
- ユニットは、所定の持ち上げ位置でのみ持ち上げてください。

⚠ ご注意

本体の鋭いエッジ
作業の際に、ユニット内のボディーの鋭いエッジで切り傷を負うおそれがあります。
保護用手袋を用いてください。

⚠ ご注意

怪我および物的損害の大きなリスク
改造は行わないでください。人身事故や物損事故の高いリスクがあります。
- 防護服と防護装備を着用してください。

注記

地域や国ごとの安全および試験に関する規制を遵守してください
RATIONALのユニットに関する全ての作業には、それぞれの地域、国別の安全および試験規定が適用されます。これらの規制は地域によって異なる場合があり、国ごとに異なるため、本書では個別に記載していません。
技術者は、これらの規則を遵守する責任があります。

作業手順 - ファンモーターの取り外し - SelfCookingCenter XSとiCombi 6-2/3用ボード

✔ ユニットが通電されていない状態になっていること。
✔ 左のサイドパネルが取り外されています。

1. ファンモーターから全てのプラグを外します。

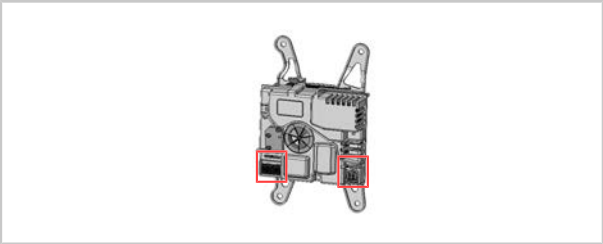

2. ファンモーターの3本のねじを緩めます。

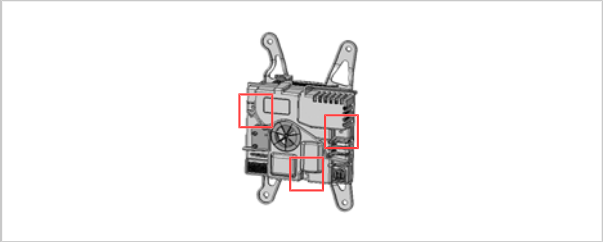

3. ファンモーターからハウジングを取り外します。

4. ファンモーターボードに電圧が掛かっていないことをボルト(DC)で確認します。

⚠ 危険

構成部品での高電圧
高電圧を扱う作業の際の危険。
- 構成部品が故障した場合、コンデンサーに電圧が残っている場合があります。
- 電圧が掛かっていないことを確認する必要があります。

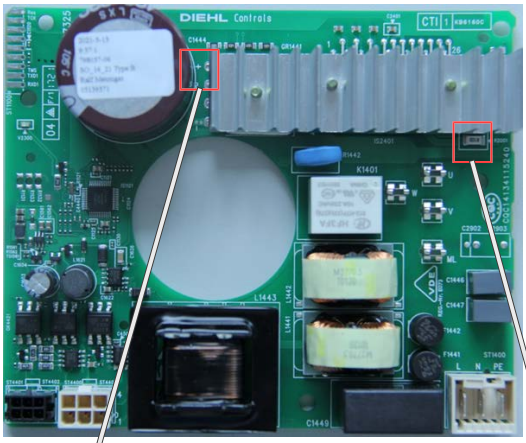

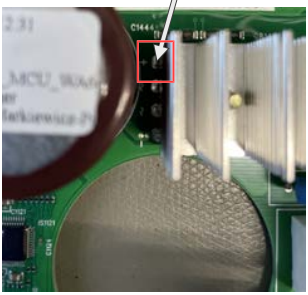

5. ファンモーターからファンモーターボードを引き抜きます。
> これで取り外しの完了です。

作業手順 - ファンモーターの取り付け - SelfCookingCenter XSとiCombi 6-2/3用ボード

- ✔ ユニットが通電されていない状態になっていること。
- ✔ 左のサイドパネルが取り外されています。

1. 取り付けは逆の順序で行います。

> これで取り付けの完了です。

MI_2305: Płyta pcb silnika wentylatora SelfCookingCenter XS i iCombi 6-2/3 – demontaż i montaż

SelfCookingCenter XS oraz iCombi 6-2/3 | 20 min. | Standard | 31.03.2023

Temat

Niniejsza instrukcja opisuje demontaż i montaż płyty pcb silnika wentylatora w SelfCookingCenter XS i iCombi 6-2/3.

Produkt/wyposażenie techniczne, którego to dotyczy

SelfCookingCenter
- XS Index I

iCombi
- 6-2/3 Indeks J

Wymagane narzędzia

- Standard

Wymagane komponenty

Komponent	Numer katalogowy części
Silnik wentylatora – płytka elektryczna	42.00.372S
Silnik wentylatora – płytka elektryczna	42.00.373S

Informacje ogólne

WSKAZÓWKA

W trybie serwisowym (zakładka „Wymiana części") wprowadzić instalację komponentu. To jest integralna część historii przeglądu technicznego.

Grupa docelowa
- Niniejszy dokument jest skierowany do wyspecjalizowanych pracowników technicznych, posiadających certyfikat producenta potwierdzający odbycie szkoleń i instruktaży bezpieczeństwa.
- Prace związane z instalacją, przeglądem, konserwacją i naprawą urządzenia mogą wykonywać wyłącznie pracownicy techniczni przeszkoleni i autoryzowani przez firmę RATIONAL.
- Zaleca się, aby przegląd, konserwację i naprawę przeprowadzali wyłącznie pracownicy techniczni upoważnieni przez producenta.

- Dzieciom nie wolno obsługiwać i czyścić urządzenia ani wykonywać prac konserwacyjnych. Urządzenie nie jest zabawką. Zabawa urządzeniem nie jest dozwolona nawet pod opieką dorosłych.
- Prac związanych z obsługą, czyszczeniem i konserwacją urządzenia nie wolno wykonywać osobom o ograniczonej sprawności fizycznej, sensorycznej i psychicznej oraz osobom niedoświadczonym i/lub nie posiadającym odpowiedniej wiedzy. Jest to dozwolone wyłącznie, jeżeli osoby te znajdują się pod nadzorem osoby odpowiedzialnej za ich bezpieczeństwo i zostały poinformowane o niebezpieczeństwach związanych z obsługą urządzenia.
- Aby uniknąć ryzyka wypadków lub szkód materialnych, producent zaleca, aby technicy regularnie odbywali szkolenia i instruktaże bezpieczeństwa.

Rozmieszczenie elementów

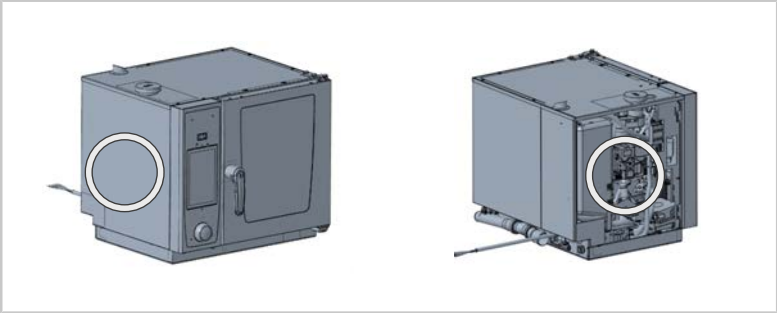

Instrukcje bezpieczeństwa

⚠ NIEBEZPIECZEŃSTWO

Niebezpieczne napięcie po podłączeniu urządzenia do napięcia zasilania

Zagrożenie życia podczas prac przy urządzeniu podłączonym do napięcia zasilania.

- Odłączyć urządzenie od źródła zasilania.
- Upewnić się, że urządzenie jest odłączone od zasilania.

⚠ UWAGA

Niebezpieczeństwo zmiażdżenia/ przygniecenia podczas ustawiania urządzenia

Palce, dłonie i stopy mogą zostać przygniecione przez urządzenie.

- Podczas ustawiania urządzenia należy korzystać z odpowiedniej odzieży ochronnej.
- Urządzenie przenosić wyłącznie za przewidziane punkty podnoszenia.

⚠ UWAGA

Ostre krawędzie obudowy
Ryzyko zranienia podczas prac przy urządzeniu.
Należy nosić rękawice ochronne.

⚠ UWAGA

Wysokie ryzyko obrażeń ciała i szkód materialnych
Modyfikacja jest bardzo wymagająca. Istnieje wysokie ryzyko obrażeń ciała i szkód materialnych.
- Należy korzystać z odzieży i wyposażenia ochronnego.

WSKAZÓWKA

Przestrzegać regionalnych i krajowych przepisów dotyczących bezpieczeństwa i kontroli
W przypadku wszystkich prac przy urządzeniach RATIONAL obowiązują regionalne przepisy dotyczące bezpieczeństwa i kontroli dla poszczególnych krajów. Przepisy te mogą różnić się w zależności od regionu i są specyficzne dla danego kraju, a zatem nie są wyszczególnione osobno w tym dokumencie.
Technik musi przestrzegać tych przepisów na własną odpowiedzialność.

Kolejność czynności – demontaż silnika wentylatora chłodnicy – płyta pcb do SelfCookingCenter XS i iCombi 6-2/3

✔ Urządzenie jest odłączone od napięcia zasilania.
✔ Lewa część boczna została zdemontowana.
1. Odłączyć wszystkie złącza od silnika wentylatora.

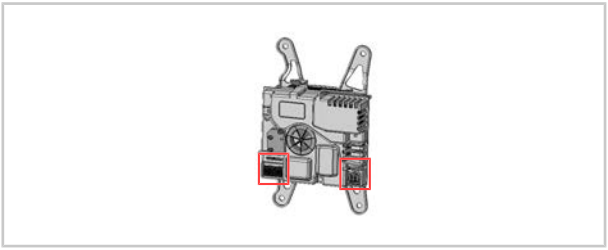

2. Poluzować trzy śruby na silniku wentylatora.

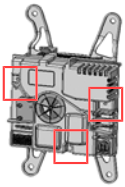

3. Zdjąć obudowę z silnika wentylatora.

4. Potwierdzić brak napięcia na płycie pcb silnika wentylatora w woltach.

⚠ NIEBEZPIECZEŃSTWO

Wysokie napięcie komponentów

Niebezpieczeństwo podczas prac przy urządzeniu podłączonym do napięcia zasilania.

- W przypadku usterki komponentu na kondensatorze może jeszcze występować napięcie.
- Należy potwierdzić brak napięcia.

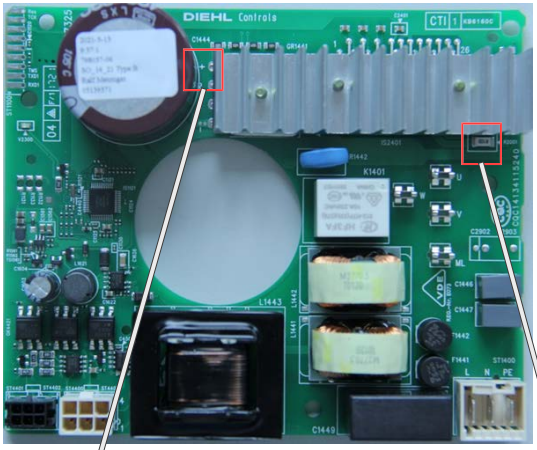

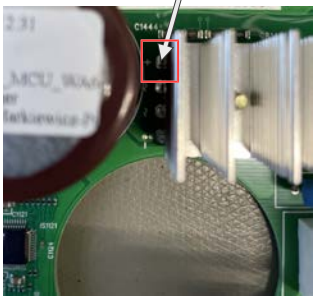

5. Odłączyć płytę pcb silnika wentylatora od silnika wentylatora.

> Demontaż jest zakończony.

Kolejność czynności – montaż silnika wentylatora – płyta pcb do SelfCookingCenter XS i iCombi 6-2/3

- ✔ Urządzenie jest odłączone od napięcia zasilania.
- ✔ Lewa część boczna została zdemontowana.

1. Podczas montażu należy postępować w odwrotnej kolejności.

> Montaż jest zakończony.

80.00.699 ▪ V01 ▪ 04/2023 ▪ RTS/AWEI ▪ ml

MI_2305: Placa do motor da ventoinha SelfCookingCenter XS e iCombi 6-2/3 - Desmontagem e montagem

SelfCookingCenter XS e iCombi 6-2/3 | 20 minutos | Padrão | 31/03/2023

Área temática

As informações descrevem a desmontagem e a montagem da placa do motor da ventoinha para o SelfCookingCenter XS e iCombi 6-2/3.

Produto/acessório afetado

SelfCookingCenter

- XS Índice I

iCombi

- 6-2/3 Índice J

Ferramenta necessária

- Padrão

Componentes necessários

Componente	Número de item
Motor da ventoinha - Placa de circuito impresso	42.00.372S
Motor da ventoinha - Placa de circuito impresso	42.00.373S

Informações gerais

OBSERVAÇÃO

Insira a instalação do componente no nível de serviço (aba "Substituição do componente"). Esta é uma parte integrante do histórico de manutenção.

Grupo-alvo

- Este documento destina-se a técnicos qualificados que foram certificados pela fabricante mediante participação em formações e instruções de segurança.
- A instalação e os trabalhos de inspeção, manutenção e reparo somente devem ser realizados por técnicos qualificados.
- Recomenda-se que somente os técnicos autorizados pela fabricante realizem os trabalhos de inspeção, manutenção e reparo.

- Crianças não devem utilizar, limpar nem fazer manutenções no equipamento. O equipamento não deve ser utilizado para brincar. Nem mesmo mediante supervisão.
- Pessoas com deficiências físicas, sensoriais ou psicológicas limitadoras ou com pouca experiência e/ou instrução não devem utilizar, limpar nem fazer manutenções no equipamento. Isso não se aplica se essas pessoas forem supervisionadas por uma pessoa responsável pela segurança e instruídas a respeito dos riscos oferecidos pelo equipamento.
- Para evitar riscos de acidentes ou danos materiais, o fabricante recomenda que os técnicos participem regularmente de formações e instruções de segurança.

Posição de montagem

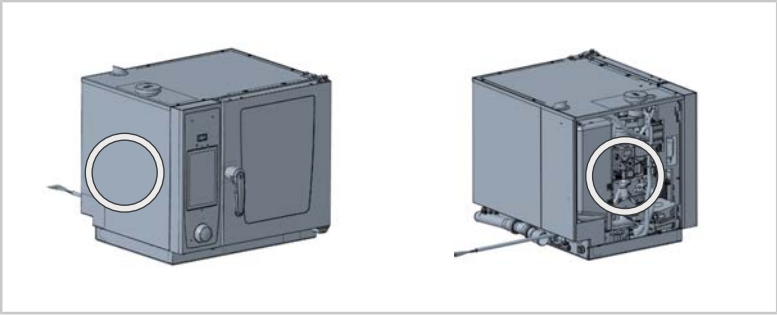

Instruções de segurança

⚠ PERIGO

Alta tensão durante a conexão elétrica
Perigo de vida ao trabalhar com alta tensão.
- Desconecte a conexão da fonte de energia.
- Certifique-se de que o equipamento esteja sem tensão.

⚠ CUIDADO

Perigo de esmagamento durante a instalação
Dedos, mãos e pés podem ser esmagados embaixo do equipamento.
- Utilize uma vestimenta de proteção adequada durante a instalação.
- Somente movimente o equipamento nos pontos de elevação prescritos.

⚠ CUIDADO

Arestas afiadas na carcaça
Perigo de cortes na carcaça durante trabalhos no equipamento.
Use luvas de proteção.

⚠ CUIDADO

Alto risco de ferimentos pessoais e danos materiais

A ação de conversão a seguir é muito complexa. Há risco elevado de ferimentos e danos materiais.

- Use roupas e equipamentos de segurança.

OBSERVAÇÃO

Respeite as disposições de segurança e de teste regionais e específicas do país

Em todos os trabalhos nos equipamentos RATIONAL, são válidas as respectivas disposições de segurança e de teste regionais e específicas do país. Essas disposições podem variar regionalmente e são específicas de cada país e, portanto, não estão listadas separadamente neste documento.

O técnico é responsável por respeitar essas disposições.

Etapas de trabalho – Desmontagem do motor da ventoinha – Placa de circuito impresso para o SelfCookingCenter XS e iCombi 6-2/3

✔ O equipamento está isento de tensão.

✔ A parte lateral esquerda foi removida.

1. Desconecte todos os conectores do motor da ventoinha.

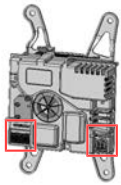

2. Solte os três parafusos no motor da ventoinha.

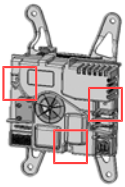

3. Remova a carcaça do motor da ventoinha.

4. Verifique a ausência de tensão na placa do motor da ventoinha em volts (CC).

⚠ PERIGO

Altas tensões nos componentes

Perigo ao trabalhar com alta tensão.

- No caso de uma falha de componente, ainda pode haver tensão no condensador.
- Deve ser verificada a ausência de tensão.

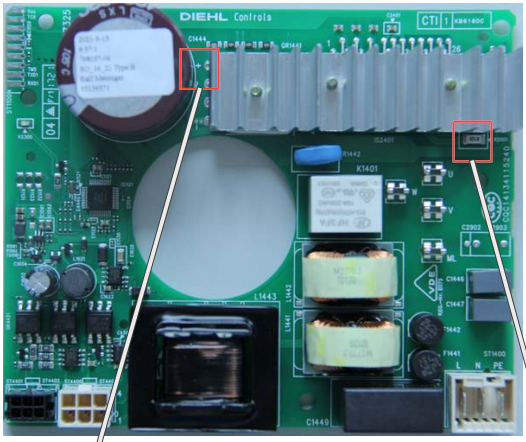

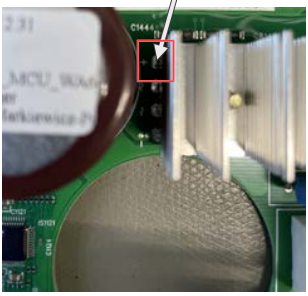

5. Remova a placa do motor da ventoinha.

> A desmontagem está concluída.

Etapas de trabalho – Montagem do motor da ventoinha – Placa para SelfCookingCenter XS e iCombi 6-2/3

- ✔ O equipamento está isento de tensão.
- ✔ A parte lateral esquerda foi removida.

1. Para a montagem, proceda às etapas invertendo a ordem.

> A montagem está concluída

80.00.699 ▪ V01 ▪ 04/2023 ▪ RTS/AWEI ▪ ml

MI_2305: Плата электродвигателей вентилятора SelfCookingCenter XS и iCombi 6-2/3 - демонтаж и монтаж

SelfCookingCenter XS и iCombi 6-2/3 | 20 мин. | Стандарт | 31.03.2023 г.

Тема

Информация описывает демонтаж и монтаж платы электродвигателя вентилятора для SelfCookingCenter XS и iCombi 6-2/3.

Затронутое изделие/аксессуар

SelfCookingCenter

- XS Index I

iCombi

- 6-2/3 Индекс J

Необходимый инструмент

- Стандарт

Необходимые компоненты

Компонент	Артикул
Электродвигатель вентилятора - электронная плата	42.00.372S
Электродвигатель вентилятора - электронная плата	42.00.373S

Основная информация

УКАЗАНИЕ

Добавить установку замка в сервисном меню (вкладка "Component replacement"). Это важно для сохранения истории обслуживания аппарата.

Целевая группа

- Этот документ предназначен для обученных технических специалистов, которые были сертифицированы производителем после прохождения обучения, в том числе технике безопасности.
- Работы по установке, проверке, техническому обслуживанию и ремонту должны выполняться только обученными специалистами.

- Осмотр, техническое обслуживание и ремонт аппарата рекомендуется проводить исключительно с привлечением одобренных производителем технических специалистов.
- Детям запрещается использовать, чистить или обслуживать аппарат. Запрещается играть с аппаратом. Это также запрещено под наблюдением взрослых.
- Данный аппарат запрещено использовать, чистить или обслуживать лицам с ограниченными физическими, сенсорными или умственными способностями, а также лицам, не имеющим опыта и/или соответствующих знаний. Данное требование не применяется, если эта группа лиц контролируется лицом, ответственным за безопасность, и она проинструктирована касательно опасностей работы с аппаратом.
- Во избежание несчастных случаев или материального ущерба производитель рекомендует техническим специалистам регулярно проходить обучение и инструктажи по технике безопасности.

Расположение

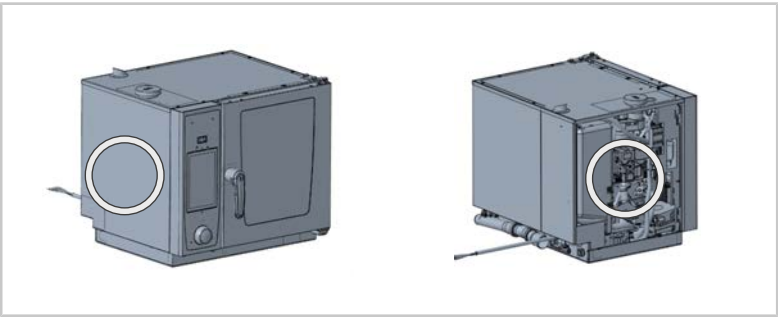

Указания по технике безопасности

⚠ ОПАСНОСТЬ

Высокое напряжение при подключении к сети

Опасность для жизни при работе с высоким напряжением.

- Отключите аппарат от источника питания.
- Убедитесь в том, что аппарат обесточен.

⚠ ОСТОРОЖНО

Опасность защемления при установке

Пальцы, руки и ноги могут быть защемлены под аппаратом.

- Используйте подходящую защитную одежду во время установки.
- Перемещайте аппарат только за предусмотренные точки подъема.

⚠ ОСТОРОЖНО

Острые края на корпусе

Опасность порезов при работе в аппарате.

Использовать защитные перчатки.

⚠ ОСТОРОЖНО

Высокий риск получения травм и повреждения имущества

Нижеописанная процедура переоборудования — очень требовательная операция. Существует высокий риск травмирования людей и повреждения имущества.

- Используйте защитную одежду и оборудование.

УКАЗАНИЕ

Соблюдайте региональные и национальные правила техники безопасности и испытаний

При проведении любых работ с аппаратами RATIONAL действуют соответствующие региональные и национальные правила техники безопасности и испытаний. Эти правила зависят от конкретного региона, поэтому не приводятся отдельно в данном документе.

За соблюдение этих правил отвечает технический специалист.

Этап работы - Демонтаж электродвигателя вентилятора - Электронная плата для SelfCookingCenter XS и iCombi 6-2/3

✔ Аппарат обесточен.

✔ Боковая панель слева снята.

1. Отсоедините все разъемы от электродвигателя вентилятора.

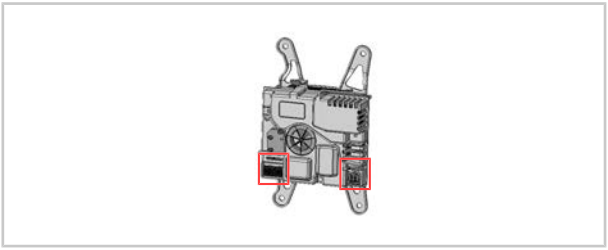

2. Ослабьте три винта на электродвигателе вентилятора.

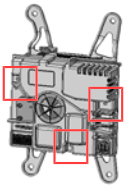

3. Снимите корпус с электродвигателя вентилятора.

4. Проверьте отсутствие напряжения на плате электродвигателя вентилятора в вольтах (пост. тока).

⚠ ОПАСНОСТЬ

Высокое напряжение на компонентах

Опасность при работе с высоким напряжением.

- При неисправности компонента на конденсаторе может присутствовать остаточное напряжение.
- Необходимо убедиться в отсутствии напряжения.

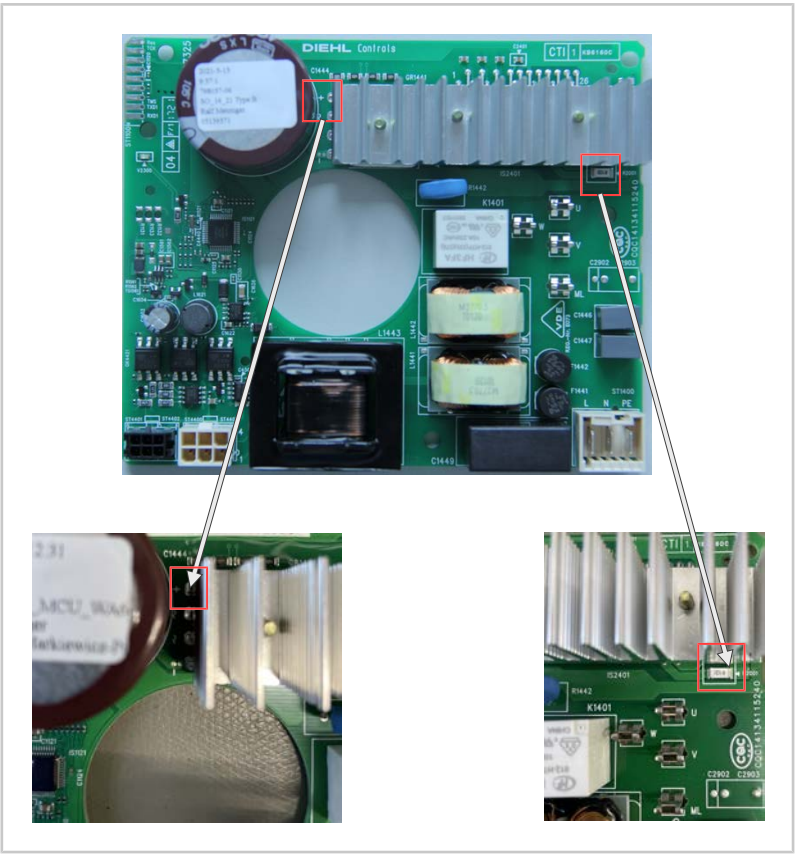

5. Снимите плату электродвигателя вентилятора с электродвигателя вентилятора.

> Демонтаж завершен.

Этап работы - Монтаж электродвигателя вентилятора - Электронная плата для SelfCookingCenter XS и iCombi 6-2/3

- ✔ Аппарат обесточен.
- ✔ Боковая панель слева снята.

1. При установке действуйте в обратной последовательности.

> Установка завершена

80.00.699 ▪ V01 ▪ 04/2023 ▪ RTS/AWEI ▪ ml

MI_2305: Fläktmotorkretskort för SelfCookingCenter XS och iCombi 6-2/3 – demontering och montering

SelfCookingCenter XS och iCombi 6-2/3 | 20 min. | Standard | 2023-03-31

Ämne

Informationen beskriver demontering och montering av fläktmotorkretskortet för SelfCookingCenter XS och iCombi 6-2/3.

Berörd produkt/tillbehör

SelfCookingCenter
- XS index I

iCombi
- 6-2/3 index J

Nödvändigt verktyg

- Standard

Nödvändiga komponenter

Komponent	Artikelnummer
Fläktmotor – kretskort	42.00.372S
Fläktmotor – kretskort	42.00.373S

Allmän information

OBS!

Ange installationen av komponenten i servicelevel (fliken "Komponentbyte"). Detta är en integrerad del av underhållshistoriken.

Målgrupp
- Detta dokument vänder sig till utbildade tekniker som har certifierats av tillverkaren efter att de har deltagit i utbildningar och säkerhetsundervisning.
- Installations-, samt besiktnings-, underhålls- och reparationsarbeten får endast utföras av behörig tekniker.
- Vi rekommenderar att besiktnings-, underhålls- och reparationsarbeten endast utförs av tekniker som auktoriserats av tillverkaren.

- Enheten får inte användas, rengöras eller underhållas av barn. Enheten får inte användas för lek. Detta är även förbjudet under uppsikt.
- Enheten får inte användas, rengöras och underhållas av personer med fysiska eller psykiska funktionshinder eller personer som saknar tillräcklig erfarenhet och/eller kunskap. Detta gäller inte om dessa personer övervakas av en person som ansvarar för att säkerheten upprätthålls och som är instruerad om farorna med enheten.
- För att förhindra olycksfall och materiella skador rekommenderar tillverkaren att tekniker regelbundet deltar i utbildningar och säkerhetsundervisning.

Monteringsposition

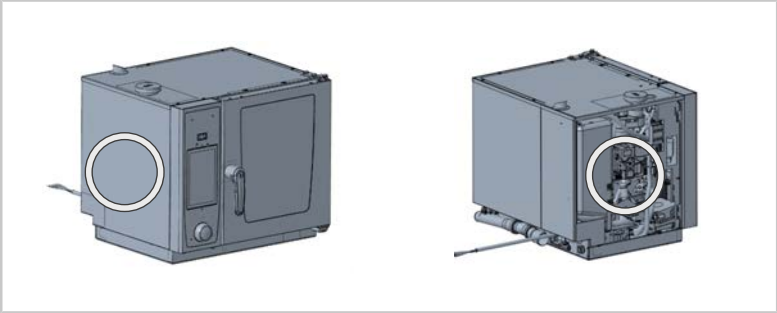

Säkerhetsanvisningar

⚠ FARA

Farliga spänningar vid anslutning till elnätet
Livsfara vid arbeten med spänning.
- Koppla från anslutningen till strömförsörjningen.
- Kontrollera att enheten är spänningsfri.

⚠ OBSERVERA

Klämrisk vid uppställning
Fingrar, händer och fötter kan klämmas under enheten.
- Använd lämpliga skyddskläder under uppställningsarbetet.
- Lyft endast enheten i de avsedda lyftpunkterna.

⚠ OBSERVERA

Vassa kanter på höljet
Risk för att skära sig på höljet vid arbeten i enheten.
Använd skyddshandskar.

⚠ OBSERVERA

Hög risk för personskador och materiella skador

Ombyggnadsåtgärden är mycket krävande. Det finns stor risk för personskador och materiella skador.

- Använd skyddskläder och skyddsutrustning.

OBS!

Följ de regionala och landsspecifika säkerhets- och kontrollföreskrifterna

Vid alla arbeten på RATIONAL-enheter gäller gällande regionala och landsspecifika säkerhets- och kontrollföreskrifter. Dessa föreskrifter kan variera regionalt och är landsspecifika och tas därför inte med separat i detta dokument.

Teknikern är ansvarar ensam för att dessa föreskrifter följs.

Arbetssteg – demontering av fläktmotor-kretskort för SelfCookingCenter XS och iCombi 6-2/3

✔ Enheten är spänningsfri.

✔ Vänster sidostycke har tagits bort.

1. Lossa alla kontakter från fläktmotorn.

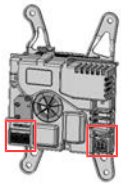

2. Lossa de tre skruvarna på fläktmotorn.

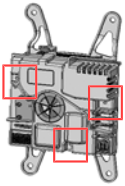

3. Ta av höljet från fläktmotorn.

4. Kontrollera att det inte finns någon spänning på fläktmotorns kretskort i volt (DC).

⚠ FARA

Höga spänningar på komponenter

Livsfara vid arbeten med hög spänning.

- Vid ett komponentfel kan det fortfarande finnas spänning på kondensatorn.
- Spänningsfrihet måste kontrolleras.

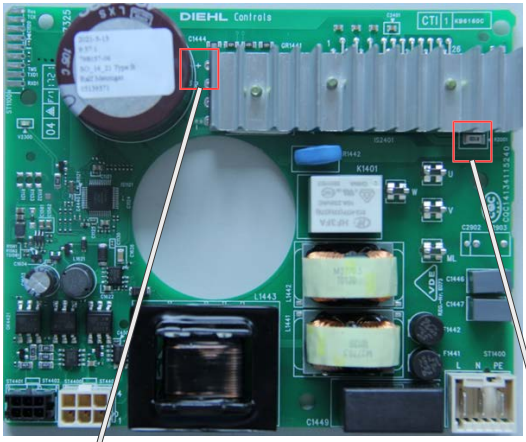

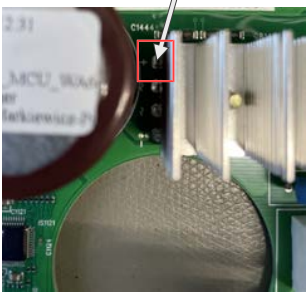

5. Koppla bort fläktmotor-kretskortet från fläktmotorn.

> Demonteringen har slutförts.

Arbetssteg – montering av fläktmotor – kretskort för SelfCookingCenter XS och iCombi 6-2/3

- ✔ Enheten är spänningsfri.
- ✔ Vänster sidostycke har tagits bort.

1. Monteringen sker i omvänd ordningsföljd.

> Monteringen har slutförts

80.00.699 ▪ V01 ▪ 04/2023 ▪ RTS/AWEI ▪ ml

MI_2305: Placa del motor turbina SelfCookingCenter XS e iCombi 6-2/3 - Desmontaje e instalación

SelfCookingCenter XS e iCombi 6-2/3 | 20 min. | Estándar | 31/03/2023

Tema

La información describe el desmontaje e instalación de la placa del motor turbina para SelfCookingCenter XS e iCombi 6-2/3.

Componente/producto afectado

SelfCookingCenter

- XS; Índice I

iCombi

- 6-2/3 Índice J

Herramientas necesarias

- Estándar

Materiales necesarios

Componente	Referencia de artículo
Motor turbina - Placa electrónica	42.00.372S
Motor turbina - Placa electrónica	42.00.373S

Información general

RECOMENDACIÓN

Introduzca en el menú técnico la instalación del componente (pestaña "Cambio de componentes"). Este es una parte integral del histórico de mantenimiento.

Grupo destinatario

- El presente documento está dirigido a técnicos formados que hayan obtenido un certificado del fabricante tras haberles impartido los cursos de formación y las instrucciones de seguridad pertinentes.
- La instalación y las tareas de inspección, mantenimiento y reparación solo podrán ser efectuadas por técnicos cualificados.
- Se recomienda que los trabajos de inspección, mantenimiento y reparación sean realizados exclusivamente por técnicos autorizados por el fabricante.

- El equipo no deberá ser usado, limpiado ni recibir mantenimiento por parte de niños. No juegue con el equipo. Incluso en el caso de que los niños sean supervisados.
- El equipo tampoco puede ser utilizado, limpiado ni recibir mantenimiento por parte de personas con discapacidad física, sensorial o psíquica o que carezcan de la experiencia y/o los conocimientos necesarios. Esta regla no se aplica en los casos en los que dichas personas lleven a cabo dichos trabajos bajo la supervisión de una persona responsable de su seguridad y hayan sido informadas acerca de los peligros que conlleva el equipo.
- Para evitar peligros de accidentes o daños materiales, el fabricante recomienda que los técnicos reciban periódicamente cursos de formación e instrucciones de seguridad.

Posición de montaje

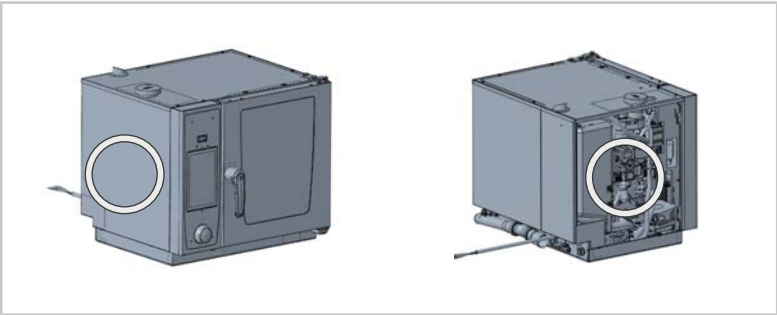

Instrucciones de seguridad

⚠ PELIGRO

Alta tensión al realizar la conexión a la red eléctrica

Peligro de muerte en caso de trabajos con alta tensión.

- Interrumpa la conexión al suministro eléctrico.
- Asegúrese de que el equipo no esté recibiendo alimentación eléctrica.

⚠ CUIDADO

Peligro de aplastamiento durante la instalación

Existe el riesgo de que los dedos, manos y pies queden aplastados bajo el equipo.

- Use la ropa de protección adecuada para realizar la instalación.
- Sostenga el equipo exclusivamente por los puntos de elevación previstos para ello.

⚠ CUIDADO

Bordes afilados en la carcasa

Peligro de corte con los paneles durante los trabajos en el equipo.

Utilice guantes protectores.

⚠ CUIDADO

Alto riesgo de daños personales y materiales

La acción de modificación siguiente es muy exigente. Existe un alto riesgo de daños personales y materiales.

- Utilice ropa y equipos de seguridad.

RECOMENDACIÓN

Tener en cuenta las normativas regionales y nacionales de seguridad y comprobación

Para todos los trabajos en los equipos RATIONAL se aplican las normas de seguridad y comprobación regionales y específicas de cada país. Estas normas pueden variar en función del país y, por lo tanto, no se mencionan por separado en este documento.

El técnico debe cumplir estas normas bajo su propia responsabilidad.

Pasos de trabajo - Desmontaje del motor turbina - Placa electrónica para SelfCookingCenter XS e iCombi 6-2/3

✔ El equipo está desconectado de la corriente eléctrica.

✔ Se ha retirado el lateral izquierdo.

1. Desconecte todos los conectores del motor turbina

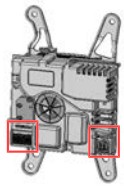

2. Afloje los tres tornillos del motor turbina.

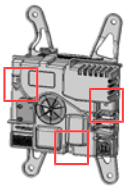

3. Retire la carcasa del motor turbina.

4. Compruebe la ausencia de tensión en la placa del motor turbina en voltaje (CC).

⚠ PELIGRO

Alta tensión en los componentes

Peligro en caso de trabajos con alta tensión.

- En caso de avería de un componente, todavía puede haber tensión en un condensador.
- Es necesario comprobar la ausencia de tensión.

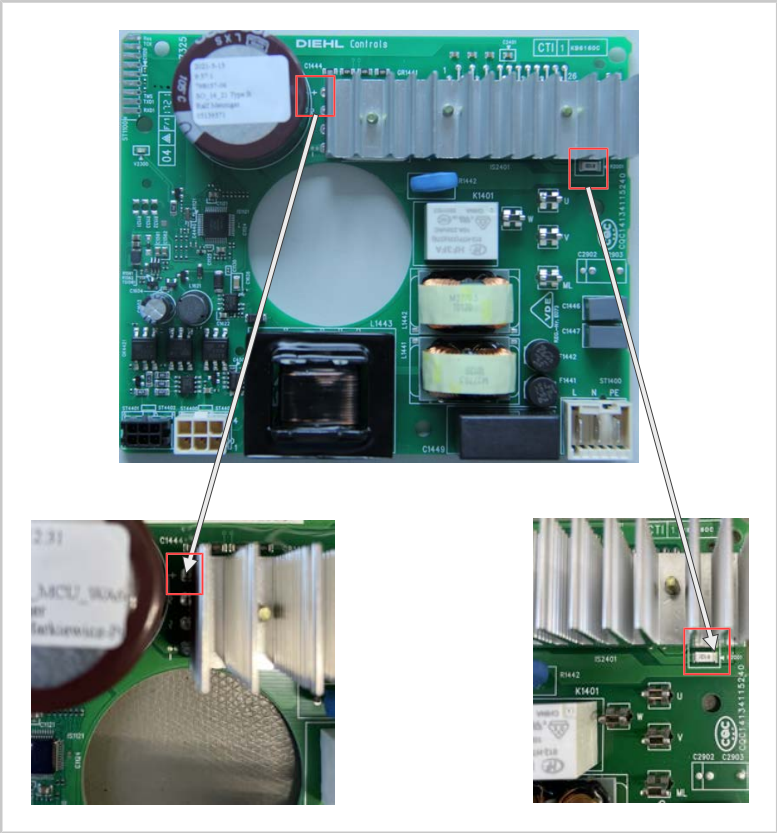

5. Extraiga la placa del motor turbina.

> El desmontaje ha finalizado.

Pasos de trabajo - Montaje del motor turbina - Placa electrónica para SelfCookingCenter XS e iCombi 6-2/3

- ✔ El equipo está desconectado de la corriente eléctrica.
- ✔ Se ha retirado el lateral izquierdo.

1. Para el montaje, siga el procedimiento inverso.

> El montaje ha finalizado

80.00.699 ▪ V01 ▪ 04/2023 ▪ RTS/AWEI ▪ ml

MI_2305：拆卸和安装 SelfCookingCenter XS 和 iCombi 6-2/3 的风扇电机电路板

SelfCookingCenter XS 和 iCombi 6-2/3 | 20分钟 | 标准 | 2023.03.31

主题

本文介绍了如何拆卸和安装 SelfCookingCenter XS 和 iCombi 6-2/3 的风扇电机电路板。

涉及的产品/配件：

SelfCookingCenter

- XS 索引号 I

iCombi

- 6-2/3 索引号 J

所需工具

- 标准

所需零件

部件	商品编号
风扇电机电路板	42.00.372S
风扇电机电路板	42.00.373S

常规信息

目标群体

- 本文档面向参加培训和安全指导后由制造商认证的专业技术人员。
- 只允许经过职业培训的技术员执行安装、检测、维护和修理工作。
- 建议只由制造商授权的技术人员执行检查、维护和修理工作。

- 严禁儿童使用、清洁或维护本设备。严禁将本设备用于玩耍。即便有人监督也禁止这样做。
- 身体、认知或精神方面有障碍的人员，或者经验或知识不足的人员，均不得使用、清洁或维护本设备。如果由安全负责人进行监督并为上述人员指出了设备危险，可以不适用此规定。
- 为避免发生事故或财产损失，制造商建议技术人员定期参加培训和安全指导。

安装位置

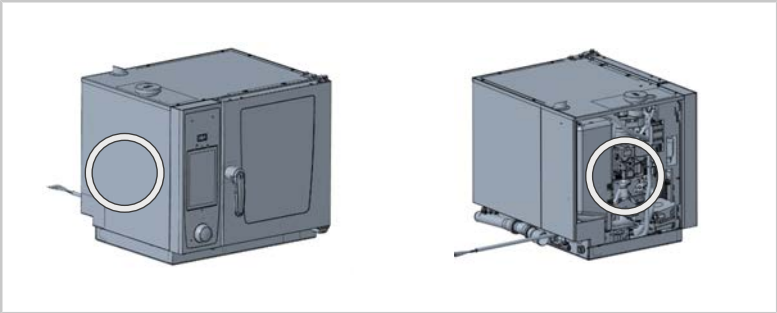

安全说明

⚠ 危险

与电网连接时存在高压

在高压下工作会有生命危险。

- 断开与电源的连接。
- 确保设备不带电。

⚠ 小心

安装时会有挤压危险

手指、手和脚可能会被挤压在设备下方。

- 安装过程中应穿戴适当防护用具。
- 只能在规定的抬升点抬起设备。

⚠ 小心

接线室壳体上存在锋利边缘

在设备中工作时有被壳体割伤的危险。

应戴防护手套。

⚠ 小心

很高的人身伤害和财产损失风险

下述改装活动很有挑战性，对执行人员有很高的要求。改装过程中存在很高的人身伤害和财产损失风险。

- 必须穿戴安全服和防护装备。

提示

遵守当地和本国特定的安全和检验法规

在 RATIONAL 设备上的任何工作均须遵守所在国家/地区特定的安全和检验法规。这些法规可能因地理区域而有所不同，或者特定于所在国家/地区，因此在本文中未单独列出。

技术人员应自行负责遵守这些法规。

工作步骤 - 拆卸 SelfCookingCenter XS 和 iCombi 6-2/3 的风扇电机电路板

✔ 设备已关断电源且不带电。

✔ 设备左侧面已拆下。

1. 松开风扇电机上的所有插头。

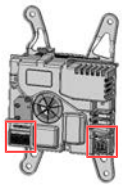

2. 松开风扇电机上的三个螺钉。

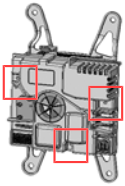

3. 从风扇电机上拆下外壳。

4. 检查风扇电机电路板上的电压是否为零伏 (DC)。

⚠ 危险

部件上存在高电压

在高压下工作会有危险。

- 当部件出现故障时，电容器上可能仍有电压。
- 必须检测其是否不带电，即电压为零。

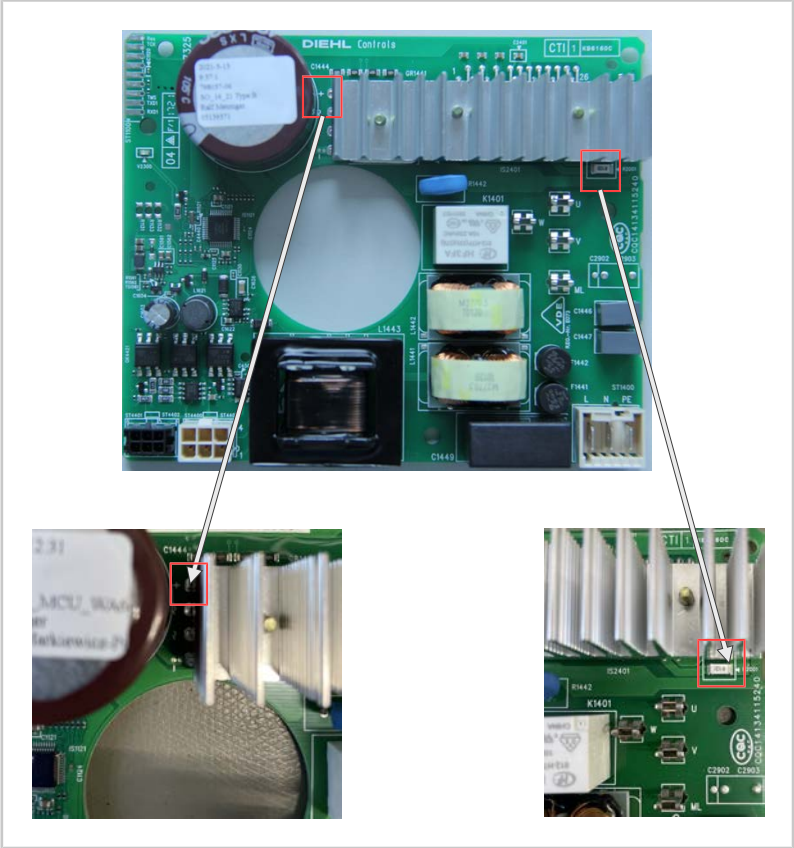

5. 将风扇电机电路板从风扇电机上拔下。

> 到此即完成拆卸。

工作步骤 - 安装 SelfCookingCenter XS 和 iCombi 6-2/3 的风扇电机电路板

✔ 设备已关断电源且不带电。

✔ 设备左侧面已拆下。

1. 以相反顺序安装。

> 到此即完成安装

MI_2305: Deska motoru ventilátoru SelfCookingCenter XS a iCombi 6-2/3 – Demontáž a montáž

SelfCookingCenter XS & iCombi 6-2/3 | 20 min. | Standard | 31. 3. 2023

Téma

Informace popisují demontáž a montáž desky motoru ventilátoru pro zařízení SelfCookingCenter XS a iCombi 6-2/3.

Příslušný výrobek/příslušenství

SelfCookingCenter
- XS; index I

iCombi
- 6-2/3; Index J

Požadovaný nástroj

- Standard

Požadované komponenty

Součástka	Číslo výrobku
Motor ventilátoru – základní deska	42.00.372S
Motor ventilátoru – základní deska	42.00.373S

Všeobecné informace

UPOZORNĚNÍ

Zadejte instalaci nového dílu na servisní úrovni (karta "Výměna konstrukčních dílů"). Toto je nedílnou součástí historie údržby.

Cílová skupina
- Tento dokument je určen pro zaškolené servisní techniky, kteří od výrobce získali certifikát o školení a byli poučeni o bezpečnosti.
- Instalaci, kontrolu, údržbu a opravy smí provádět pouze kvalifikovaní technici.
- Doporučujeme, aby kontroly, údržbu a opravy prováděli pouze technici autorizovaní výrobcem.
- Používání, čištění ani údržbu zařízení nesmí provádět děti. Toto zařízení se nesmí používat ke hraní, a to ani za dohledu jiné osoby.

- Používání, čištění ani údržbu zařízení nesmí provádět osoby s omezenými fyzickými, senzorickými nebo mentálními schopnostmi nebo s nedostatkem zkušeností nebo znalostí. To neplatí v případě, že výše uvedené osoby jsou pod dohledem osoby odpovídající za bezpečnost a jsou poučeny o nebezpečí týkajících se zařízení.
- K zabránění nehodám nebo poškození majetku výrobce doporučuje, aby se technici pravidelně účastnili školení a poučení o bezpečnosti.

Montážní poloha

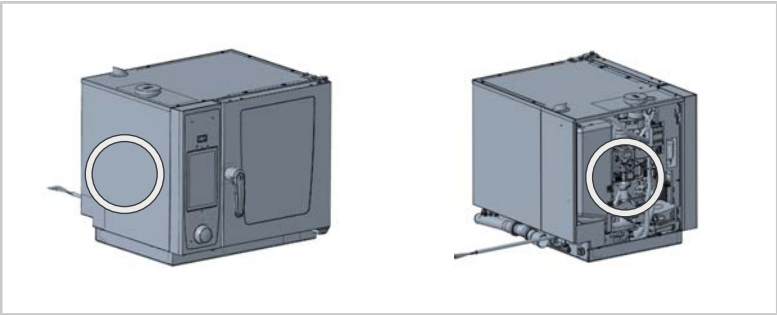

Bezpečnostní pokyny

⚠ NEBEZPEČÍ

Vysoké napětí při zapojení do elektrické sítě
Práce s vysokým napětím je životu nebezpečná.
- Odpojte připojení k napájení.
- Ujistěte se, že zařízení není pod napětím.

⚠ POZOR

Nebezpečí pohmoždění při umísťování jednotky
Mohlo by dojít k rozdrcení prstů, rukou a nohou pod jednotkou
- Při instalaci noste vhodný ochranný oděv.
- Zařízení přenášejte výlučně za příslušné zvedací body.

⚠ POZOR

Ostré hrany krytu
Při práci v zařízení hrozí nebezpečí pořezání o kryt.
Noste pracovní rukavice.

⚠ POZOR

Vysoké riziko zranění osob a poškození majetku

Následující přestavba je velmi náročná. Existuje vysoké riziko zranění osob a poškození majetku.

- Používejte ochranný oděv a ochranné prostředky.

UPOZORNĚNÍ

Dodržujte regionální a národní bezpečnostní a zkušební předpisy.

Při veškerých pracích na zařízeních RATIONAL platí vždy regionální a národní bezpečnostní a zkušební předpisy. Tyto předpisy se mohou v jednotlivých zemích lišit, a proto jsou v tomto dokumentu uvedeny samostatně.

Technik musí tyto předpisy dodržovat na vlastní odpovědnost.

Pracovní kroky – Demontáž motoru ventilátoru – deska pro zařízení SelfCookingCenter XS a iCombi 6-2/3

✔ Zařízení není pod napětím.

✔ Boční díl vlevo je odstraněn.

1. Odpojte všechny konektory od motoru ventilátoru.

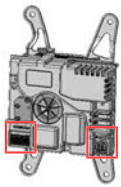

2. Povolte tři šrouby na motoru ventilátoru.

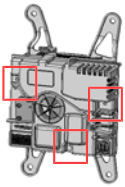

3. Demontujte kryt motoru ventilátoru.

4. Zkontrolujte, zda deska motoru ventilátoru není pod napětím – ve voltech (DC).

⚠ NEBEZPEČÍ

Vysoké napětí na součástech
Nebezpečí při práci s vysokým napětím.
- Při chybě součásti se může ještě nacházet napětí na kondenzátoru.
- Odpojení od napětí je nutné zkontrolovat.

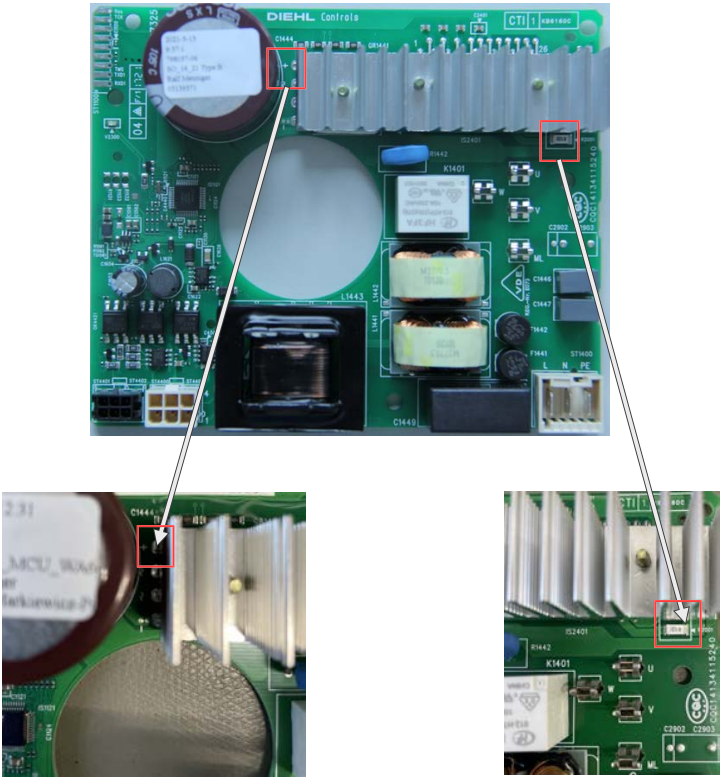

5. Stáhněte desku motoru ventilátoru z motoru ventilátoru.
> Demontáž je dokončena.

Pracovní kroky – Montáž motoru ventilátoru – deska pro zařízení SelfCookingCenter XS a iCombi 6-2/3

- ✔ Zařízení není pod napětím.
- ✔ Boční díl vlevo je odstraněn.

1. Při montáži postupujte v opačném pořadí kroků.

> Montáž je dokončena

80.00.699 ▪ V01 ▪ 04/2023 ▪ RTS/AWEI ▪ ml

MI_2305: Fan motoru PCB SelfCookingCenter XS & iCombi 6-2/3 - Sökme ve takma

SelfCookingCenter XS & iCombi 6-2/3 | 20 dakika | Standart | 31.03.2023

Konu

Bu bilgi SelfCookingCenter XS & iCombi 6-2/3 fan motoru PCB'nin sökülmesini ve takılmasını tarif eder.

İlgili ürün/aksesuar

SelfCookingCenter
- XS Dizin I

iCombi
- 6-2/3 Dizin J

Gerekli aletler

- Standart

Gerekli komponentler

Parça	Ürün numarası
Fan motoru - PCB	42.00.372S
Fan motoru - PCB	42.00.373S

Genel bilgiler

NOT

Servis seviyesi altında parça değişimini girin ("Parça değişimi" sekmesi). Bu, bakım geçmişinin ayrılmaz bir parçasıdır.

Hedef grup
- Bu doküman, eğitimlere ve güvenlik bilgilendirmelerine katılım sonucunda üretici tarafından sertifika almış eğitimli teknisyenlere yöneliktir.
- Kurulum ile muayene, bakım ve onarım çalışmaları sadece eğitimli teknisyenler tarafından yapılmalıdır.
- Sadece üretici tarafından yetkilendirilmiş olan teknisyenlerin muayene, bakım ve onarım çalışmalarını gerçekleştirmesi tavsiye edilir.

- Cihaz çocuklar tarafından kullanılamaz, temizlenemez veya bakımı yapılamaz. Bu cihaz oyun oynama amacıyla kullanılamaz. Bu durum gözetim altında da yasaktır.
- Bu cihaz fiziksel, duyusal veya zihinsel yetenekleri kısıtlı kişiler ya da yeterli tecrübeye veya bilgiye sahip olmayan kişiler tarafından kullanılamaz, temizlenemez veya bakımı yapılamaz. Bu durum, bu kişi grubu güvenlikten sorumlu olan bir kişinin gözetimi altında olduğunda ve cihazdan kaynaklanan tehlikeler hakkında bilgilendirildiğinde geçerli değildir.
- Kaza tehlikelerini veya maddi hasarları önlemek için üretici, teknisyenlerin düzenli olarak eğitimlere ve güvenlik bilgilendirmelerine katılmalarını tavsiye etmektedir.

Montaj pozisyonu

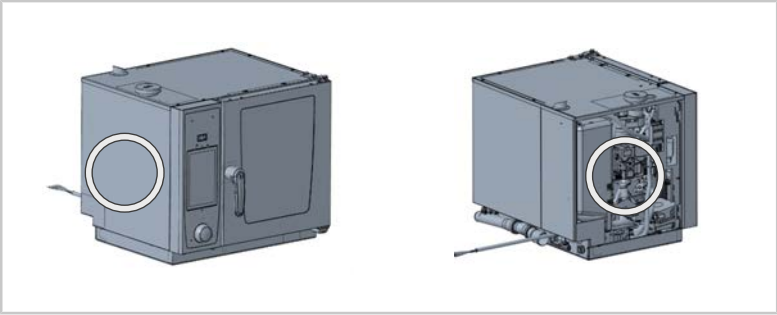

Emniyet uyarıları

⚠ TEHLİKE

Elektrik şebekesine bağlantıda yüksek gerilim

Yüksek gerilimle çalışırken hayati tehlike.

- Enerji beslemesine bağlantıyı kesin.
- Cihazın enerjisinin kesildiğinden emin olun.

⚠ DİKKAT

Kurulum sırasında ezilme tehlikesi

Parmaklar, eller ve ayaklar cihaz altında sıkışma nedeniyle ezilebilir.

- Kurulum sırasında uygun nitelikli koruyucu giysiler kullanın.
- Cihazı sadece bunun için tasarlanmış olan kaldırma noktalarından tutarak taşıyın.

⚠ DİKKAT

Gövdede kesin köşeler

Cihazda çalışırken gövdede kesilme tehlikesi.

Koruyucu eldivenler kullanın.

⚠ DİKKAT

Yüksek yaralanma ve maddi hasar riski

Aşağıdaki modifikasyon işlemi çok zorludur. Kişisel yaralanma ve maddi hasar riski yüksektir.

- Güvenlik kıyafetleri ve ekipmanları kullanın.

NOT

Bölgesel ve ülkeye özgü güvenlik ve test yönetmeliklerini dikkate alın

RATIONAL cihazlarındaki tüm çalışmalarda bölgesel, ülkeye özgü güvenlik ve test yönetmelikleri geçerlidir. Bu yönetmelikler bölgesel olarak farklılık gösterebilir ve ülkeye özgüdür ve bu nedenle bu dokümanda ayrı olarak belirtilmemiştir.

Teknisyen kendi sorumluluğunda bu kurallara uymalıdır.

İş adımları - SelfCookingCenter XS & iCombi 6-2/3 için fan motoru PCB'nin sökülmesi

✔ Cihaz gerilimsiz durumdadır.

✔ Sol yan parça sökülmüştür.

1. Tüm soketleri fan motorundan sökün.

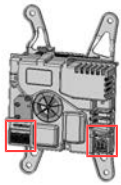

2. Fan motorundaki üç vidayı sökün.

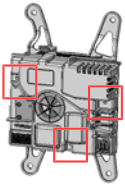

3. Fan motorunun muhafazasını çıkarın.

4. Fan motoru PCB'sinde voltaj (DC) olmadığını kontrol edin.

⚠ TEHLİKE

Yapı parçalarında yüksek gerilimler
Yüksek gerilimle çalışırken tehlike.
- Bir parça hatasında kondansatör üzerinde hala bir gerilim olabilir.
- Gerilimsizlik kontrol edilmelidir.

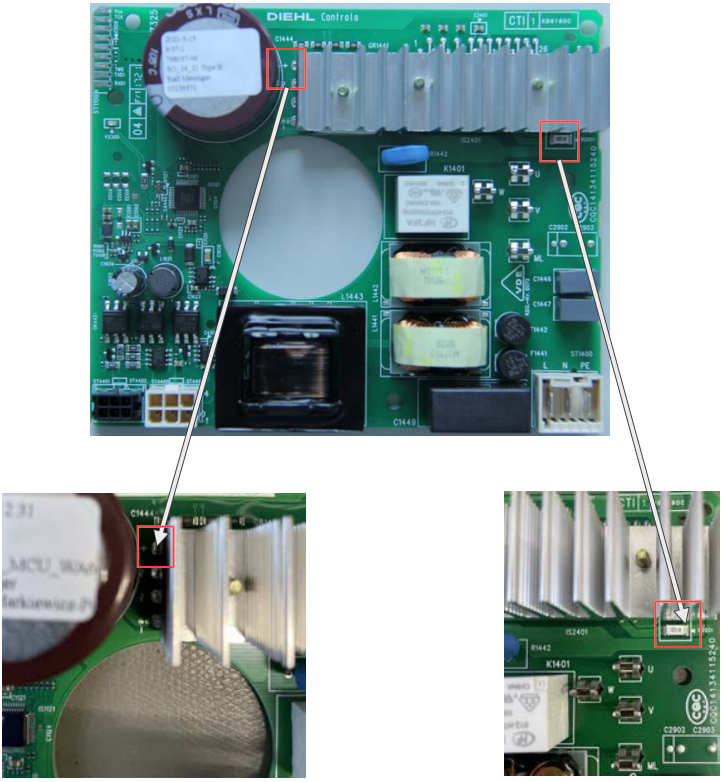

5. Fan motoru PCB'sini fan motorundan çekerek çıkartın.
> Sökme işlemi tamamlanmıştır.

İş adımları - Fan motoru montajı - SelfCookingCenter XS & iCombi 6-2/3 için PCB

- ✔ Cihaz gerilimsiz durumdadır.
- ✔ Sol yan parça sökülmüştür.

1. Montaj için tersi sıralamada işlem yapın.

> Montaj işlemi tamamlanmıştır

80.00.699 ▪ V01 ▪ 04/2023 ▪ RTS/AWEI ▪ ml