MI_2208:
Cooling fan - removal and installation
Kühllüfter - Ausbau und Einbau

Modification Instruction Umbauanleitung

Deutsch 3
English 9
Français 17
Italiano 25
日本語 33
Polski 41
Portuguese (Brazil) 49
русский 57
Svensk 65
Español 73
Chinese (simplified) 81
Türkçe 89
Česky 97

MI_2208: Kühllüfter - Ausbau und Einbau

iCombi Pro / iCombi Classic | 15 min. | Standard | 19.05.2022

Thema

Die Information beschreibt den Ausbau und Einbau des Kühllüfters.

Betroffenes Produkt/Zubehör

iCombi Pro / iCombi Classic Elektro und Gas

- 6-1/1
- 6-2/1
- 10-1/1
- 10-2/1
- 20-1/1
- 20-2/1

Benötigtes Werkzeug

- Standard

Benötigte Bauteile

Das für Ihr Gerät passende Bauteil finden Sie mit Hilfe Ihrer Geräte-Serialnummer im Serviceteilekatalog.

Bauteil	Artikelnummer
Kühllüfter	40.05.993P
Kühllüfter	40.06.355P

Allgemeine Informationen

HINWEIS

Tragen Sie den Einbau der Komponente in der Serviceebene ein (Tab "Bauteiltausch"). Dies ist ein Bestandteil der Wartungshistorie.

Zielgruppe

- Dieses Dokument richtet sich an ausgebildete Techniker, die nach der Teilnahme an Schulungen und Sicherheitsunterweisungen vom Hersteller zertifiziert wurden.
- Die Installation sowie Inspektions-, Wartungs- und Reparaturarbeiten dürfen nur von ausgebildeten Technikern durchgeführt werden.

- Es wird empfohlen, dass nur vom Hersteller autorisierte Techniker die Inspektions-, Wartungs- und Reparaturarbeiten durchführen.
- Das Gerät darf nicht von Kindern genutzt, gereinigt oder gewartet werden. Das Gerät darf nicht zum Spielen verwendet werden. Dies ist auch unter einer Beaufsichtigung untersagt.
- Das Gerät darf nicht von Personen mit eingeschränkten physischen, sensorischen oder geistigen Fähigkeiten oder mangels Erfahrung oder Wissens benutzt, gereinigt und gewartet werden. Dies gilt nicht, wenn dieser Personenkreis durch eine sicherheitsverantwortliche Person beaufsichtigt und auf die Gefahren des Gerätes hingewiesen wird.
- Um Unfallgefahren oder Sachschäden zu vermeiden, empfiehlt der Hersteller, dass Techniker Schulungen und Sicherheitsunterweisungen regelmäßig besuchen.

Einbauposition des Kühllüfter

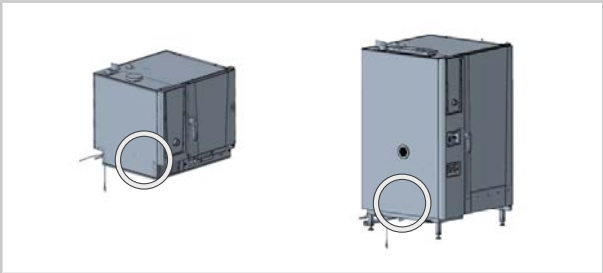

Sicherheitshinweise

⚠ GEFAHR

Hohe Spannungen bei Anschluss an das Stromnetz
Lebensgefahr bei Arbeiten mit Hochspannung.
- Trennen Sie die Verbindung zur Energieversorgung.
- Stellen Sie sicher, dass das Gerät spannungslos ist.

⚠ VORSICHT

Scharfe Kanten am Gehäuse
Schnittgefahr am Gehäuse bei Arbeiten im Gerät.
Tragen Sie Schutzhandschuhe.

Arbeitsschritte – Ausbau des Kühllüfters

✔ Das Gerät ist spannungsfrei und das Seitenteil links ist geöffnet.

1. Hinweis: Zu beachten bei 6-1/1 bis 10-2/1 Elektro.
   Um den Kühllüfter ausbauen zu können, entriegeln Sie die Kühlkörpereinheit (1) und ziehen Sie diese nach oben heraus. Beachten Sie dabei, keine Kabel einzuklemmen.
   Hinweis: Beim 10-2/1 muss zusätzlich ein Blindniet mit Gewindestift entfernt werden.

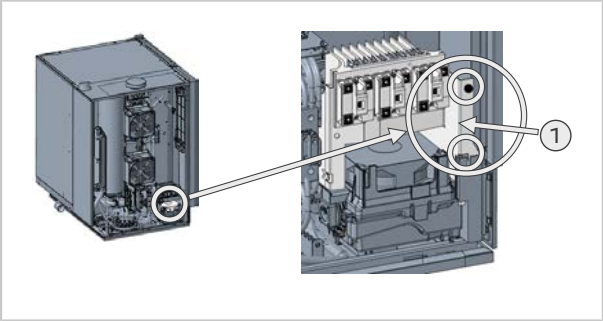

2. Hinweis: Zu beachten bei 6-1/1 und 6-2/1 Gas.
   Um den Kühllüfter ausbauen zu können, bauen Sie das Gasgebläse Heißluft (2) aus. Lösen Sie die Befestigungsschrauben am Gasgebläse Heißluft und hängen dieses aus.
   Achten Sie beim Ausbau darauf, dass die Dichtung nicht beschädigt wird. Diese Dichtung wird für den Wiedereinbau benötigt.

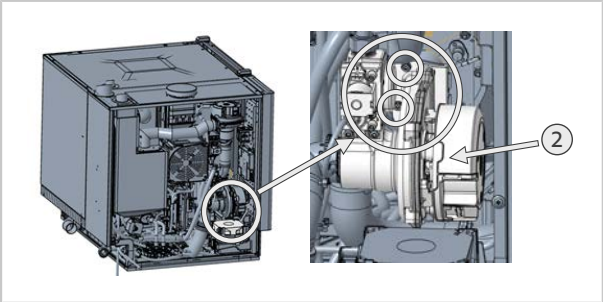

3. Entfernen Sie die Anschlusskabel (4 polig) vom Kühllüfter.

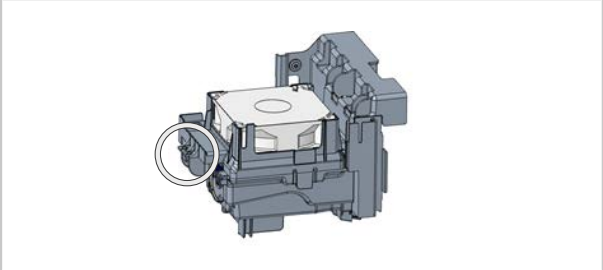

4. Entriegeln Sie den Kühllüfter an den 2 markierten Positionen und heben Sie den Kühllüfter aus dem Lüftungsträger heraus.

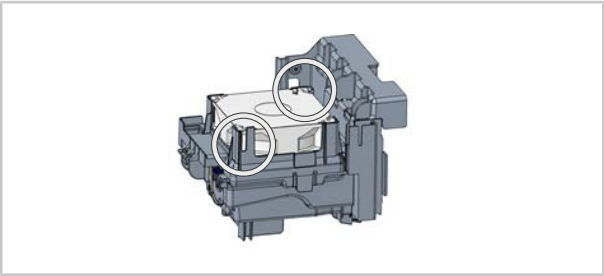

>> Ausbau ist abgeschlossen.

Arbeitsschritte – Einbau des Kühllüfters

1. Für den Wiedereinbau gehen Sie in umgekehrter Reihenfolge vor.
2. Achten sie beim Einbau darauf, dass das Anschlusskabel für den Kühllüfter zuvor durch den Lüftungsträger geführt wird.

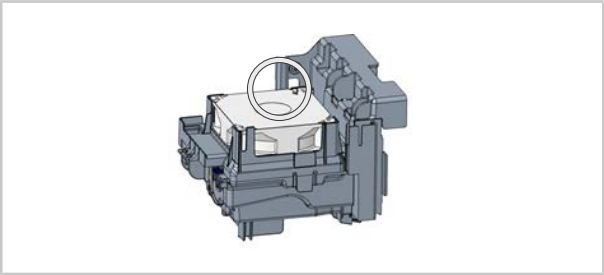

3. Führen Sie eine Dichtigkeitsprüfung und eine Abgasanalyse durch.
   Hinweis: Dies gilt nur bei Gasgeräten, wenn an gasführenden Bauteilen gearbeitet wurde.

>> Einbau ist abgeschlossen.

80.00.670 ▪ V01 ▪ 06/2022 ▪ RTS/AWEI ▪ ml

MI_2208: Cooling fan - removal and installation

iCombi Pro / iCombi Classic | 15 min | Standard | 19/05/2022

Subject

The information describes the removal and installation of the cooling fan.

Affected product/accessories

iCombi Pro / iCombi Classic Electric and gas

- 6-1/1
- 6-2/1
- 10-1/1
- 10-2/1
- 20-1/1
- 20-2/1

Required tool

- Standard

Required components

You can find the component suitable for your unit in the service parts catalogue using your unit serial number.

Component	Article number
Cooling fan	40.05.993P
Cooling fan	40.06.355P

General information

NOTICE

Enter the installation of the component on the service level ("Component replacement" tab). This is an integral part of the maintenance history.

Target group

- This document is intended for skilled technicians, who have been certified by the manufacturer after attending training and safety instructions.
- Installation, inspection, maintenance, and repair work must only be carried out by trained technicians.

- It is recommended that only technicians authorised by the manufacturer perform inspection, maintenance and repair work.
- The unit may not be used, cleaned, or maintained by children. The unit may not be used for play. This is prohibited even under supervision.
- The unit may not be used, cleaned, or maintained by people with limited physical, sensory, or mental capacity or those without the necessary experience or knowledge, unless such people are supervised by a person who is responsible for their safety and who has been informed of the hazards of the unit.
- In order to prevent accidents or damage, the manufacturer recommends that technicians attend training and safety instructions.

Cooling fan installation position

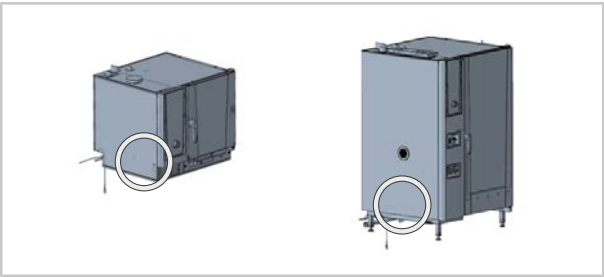

Safety instructions

⚠ DANGER

High voltages when connecting to the mains power
Danger to life due to high voltage.
- Disconnect from the power supply.
- Make sure the unit is disconnected from the power.

⚠ CAUTION

Sharp edges on the housing
Risk of cuts on the housing when working in the unit.
Wear protective gloves.

Work steps - removing the cooling fan

✔ The unit is voltage-free and the left side panel is open.

1. Notice: Note for 6-1/1 to 10-2/1 Electric.
   To remove the cooling fan, unlock the heat sink unit (1) and pull it upwards.
   Make sure that no cables are trapped.
   Notice: With the 10-2/1, a blind rivet with threaded pin must also be removed.

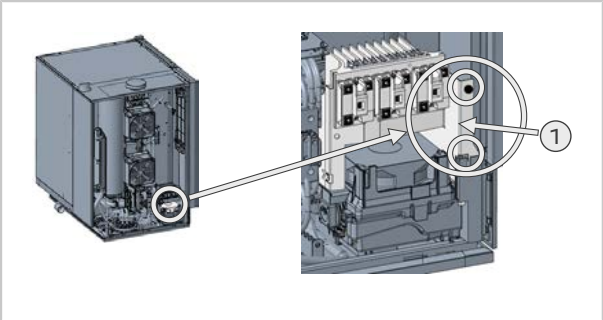

2. Notice: Note for and 6-1/1 6-2/1 Gas.
   To enable the cooling fan to be removed, remove the hot air gas blower (2).
   Loosen the fastening screws on the hot air gas blower and unhook it.
   Make sure that the seal is not damaged during removal. This seal is required for remounting.

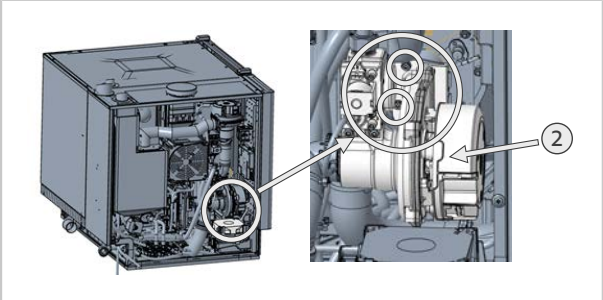

3. Remove the connecting cables (4-pin) from the cooling fan.

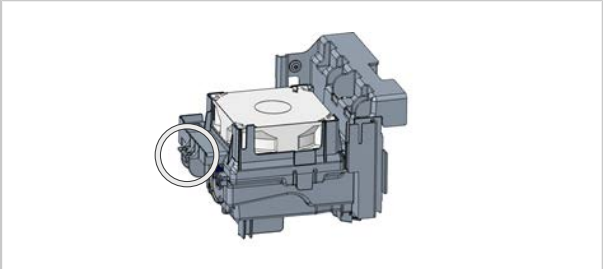

4. Unlock the cooling fan at the 2 marked positions and lift the cooling fan out of the fan holder.

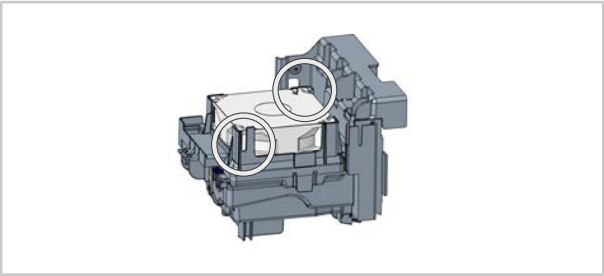

>> The removal is complete.

Work steps - installing the cooling fan

1. Proceed in reverse order to install again.
2. During installation, make sure that the connecting cable for the cooling fan is first routed through the fan holder.

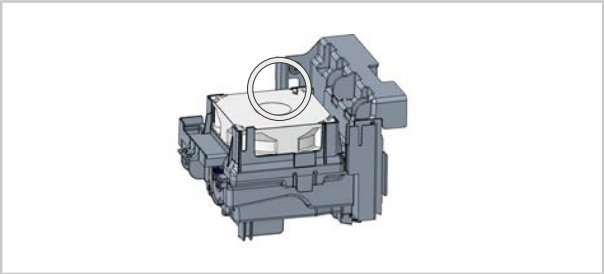

3. Perform a leak test and a flue gas analysis.
   Notice: This only applies to gas units when working on gas-carrying components.

>> Installation is complete.

80.00.670 ▪ V01 ▪ 06/2022 ▪ RTS/AWEI ▪ ml

MI_2208 : Ventilateur de refroidissement – Démontage et montage

iCombi Pro / iCombi Classic | 15 min | Standard | 19.05.2022

Objet

Ces informations décrivent le montage et le démontage du ventilateur de refroidissement.

Produit/accessoires concernés

iCombi Pro / iCombi Classic Électrique et Gaz

- 6-1/1
- 6-2/1
- 10-1/1
- 10-2/1
- 20-1/1
- 20-2/1

Outillage préconisé

- Standard

Éléments requis

Le numéro de série de votre appareil vous permettra de trouver la pièce adaptée dans le catalogue des pièces détachées.

Pièce	Référence d'article
Ventilateur de refroidissement	40.05.993P
Ventilateur de refroidissement	40.06.355P

Informations générales

INFORMATION

Entrer l'installation du composant dans le menu de service (tableau "Remplacement de composant"). Il fait partie intégrante de l'historique de maintenance.

Groupe cible

- Ce document s'adresse à des techniciens formés qui ont été certifiés par le fabricant après avoir participé à des formations et avoir suivi des cours sur la sécurité.

- L'installation ainsi que les travaux d'inspection, de maintenance et de réparation ne peuvent être réalisés que par des techniciens formés.
- Il est recommandé de ne confier les travaux d'inspection, de maintenance et de réparation qu'à des techniciens agréés par le fabricant.
- Cet appareil ne peut pas être utilisé, nettoyé ou entretenu par des enfants. Cet appareil ne doit pas être utilisé pour jouer. Ceci est strictement interdit, y compris sous surveillance.
- Cet appareil ne peut pas être utilisé, nettoyé ou entretenu par des personnes présentant des capacités physiques, sensorielles ou mentales limitées ou un manque d'expérience et/ou de connaissance. Cela ne s'applique pas si ce groupe de personnes agit sous la supervision d'une personne responsable de la sécurité et a été informé des dangers inhérents à cet appareil.
- Pour éviter les risques d'accident ou les dommages matériels, le fabricant recommande aux techniciens de suivre régulièrement les formations et les cours sur la sécurité.

Position de montage du ventilateur de refroidissement

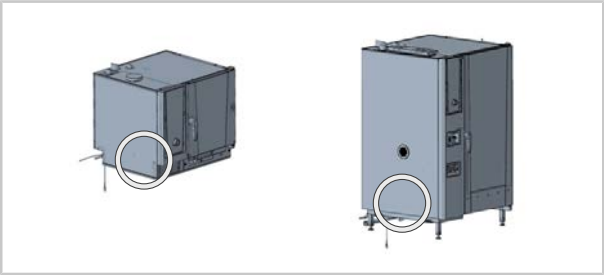

Consignes de sécurité

⚠ DANGER

Haute tension lors du raccordement au réseau d'alimentation électrique

Danger de mort en cas de travail sous haute tension.

- Isolez la liaison avec l'alimentation électrique.
- Vérifiez que l'appareil n'est plus sous tension.

⚠ ATTENTION

Bords tranchants sur le boîtier

Risque de coupure sur les bords tranchants des tôles lors des interventions sur l'appareil.

Portez des gants de protection.

Étapes de travail - Démontage du ventilateur de refroidissement

✔ L'appareil est hors tension et la partie latérale gauche est ouverte.

1. Remarque : concerne les appareils 6-1/1 à 10-2/1 électriques.
   Pour démonter le ventilateur de refroidissement, déverrouillez le radiateur (1) et tirez-le vers le haut pour le dégager. Veillez à ce qu'aucun câble ne

soit coincé.
Remarque : dans le cas d'un appareil 10-2/1, il faut également retirer un rivet aveugle avec tige filetée.

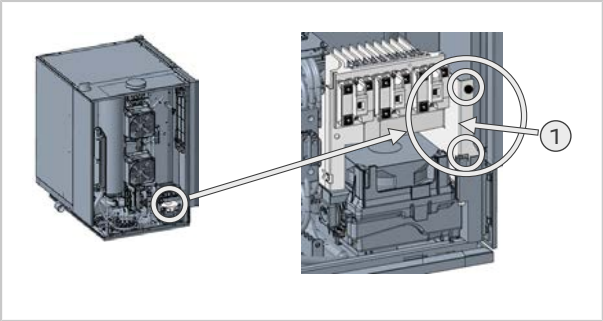

2. Remarque : concerne les appareils 6-1/1 et 6-2/1 à gaz.
   Pour démonter le ventilateur de refroidissement, démontez le moteur brûleur gaz Air pulsé (2). Desserrez les vis de fixation sur le moteur brûleur gaz Air pulsé et décrochez-le.
   Lors du démontage, veillez à ne pas endommager le joint. Ce joint est nécessaire pour le remontage.

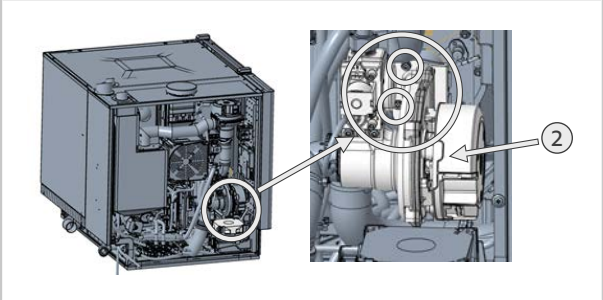

3. Retirez les câbles de raccordement (4 pôles) du ventilateur de refroidissement.

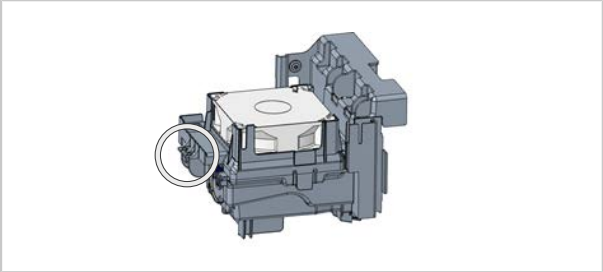

4. Déverrouillez le ventilateur de refroidissement aux 2 positions indiquées et soulevez le ventilateur pour le dégager du support de ventilateur.

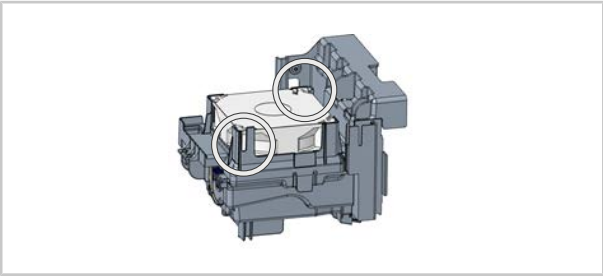

>> Le démontage est terminé.

Étapes de travail - Montage du ventilateur de refroidissement

1. Pour le remontage, procédez en sens inverse.
2. Lors du montage, veillez à acheminer au préalable le câble de raccordement du ventilateur de refroidissement à travers le support d'aération.

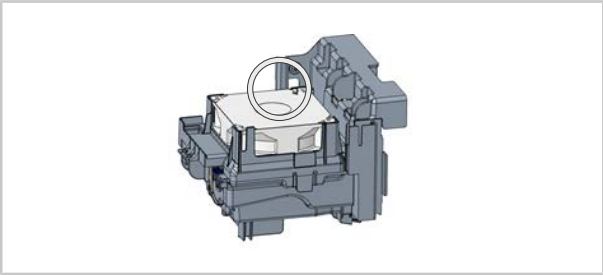

3. Effectuez un contrôle de l'étanchéité et une analyse des gaz de combustion.
   Remarque : Ceci s'applique uniquement aux appareils à gaz si des travaux ont été effectués sur des éléments fonctionnant au gaz.

>> Le montage est terminé.

80.00.670 ▪ V01 ▪ 06/2022 ▪ RTS/AWEI ▪ ml

MI_2208: Ventola di raffreddamento - Smontaggio e montaggio

iCombi Pro / iCombi Classic | 15 min. | Standard | 19.05.2022

Argomento

Le informazioni descrivono lo smontaggio e il montaggio della ventola di raffreddamento.

Prodotto/accessori interessati

iCombi Pro / iCombi Classic Elettrico e a gas

- 6-1/1
- 6-2/1
- 10-1/1
- 10-2/1
- 20-1/1
- 20-2/1

Strumenti richiesti

- Standard

Componenti richiesti

Il componente adatto al proprio apparecchio può essere reperito nel catalogo dei pezzi di ricambio utilizzando il numero di serie dell'apparecchio.

Componente	Codice articolo
Ventola di raffreddamento	40.05.993P
Ventola di raffreddamento	40.06.355P

Informazioni generali

NOTA

Inserire l'installazione del nuovo componente nel livello service sulla scheda "Sostituzione componente". Questa è parte integrante della cronologia della manutenzione.

Gruppo target

- Il presente documento è destinato a tecnici qualificati e certificati che hanno frequentato i corsi di formazione del produttore e le sessioni sulla sicurezza.

- Gli interventi di installazione, ispezione, manutenzione e riparazione possono essere eseguiti unicamente da tecnici qualificati.
- Si raccomanda di fare eseguire gli interventi di ispezione, manutenzione e riparazione soltanto da tecnici autorizzati dal produttore.
- L'utilizzo, la pulizia o la manutenzione dell'apparecchio non possono essere eseguiti da bambini. L'apparecchio non può essere usato per giocare, nemmeno sotto la sorveglianza di un adulto.
- L'utilizzo, la pulizia o la manutenzione dell'apparecchio non possono essere eseguiti da persone con capacità fisiche, sensoriali o mentali limitate o con carenza di esperienza/conoscenza. Quanto sopra non si intende valido se tali persone sono sorvegliate da un addetto alla sicurezza che possa indicare i pericoli dell'apparecchio.
- Per evitare il rischio di incidenti e danni materiali, il produttore raccomanda regolarmente la frequenza di corsi di formazione e sessioni sulla sicurezza da parte dei tecnici.

Posizione di montaggio della ventola di raffreddamento

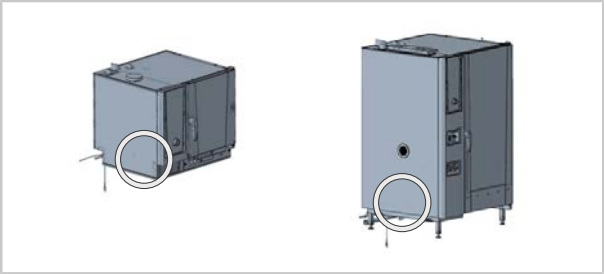

Note sulla sicurezza

⚠ PERICOLO

Tensioni elevate durante il collegamento alla rete elettrica
Pericolo di morte in caso di lavori con tensioni elevate.
- Scollegare l'alimentazione elettrica.
- Assicurarsi che l'apparecchio sia privo di tensione.

⚠ ATTENZIONE

Bordi affilati dell'alloggiamento
Pericolo di lesioni da taglio durante gli interventi sull'apparecchio.
Indossare guanti protettivi.

Fasi di lavoro - Smontaggio della ventola di raffreddamento

✔ L'apparecchio è privo di tensione e il fianco sinistro è aperto.

1. Nota: da tenere presente con 6-1/1 fino 10-2/1 elettrico.
   Per smontare la ventola di raffreddamento, sbloccare il gruppo del dissipatore di calore (1) ed estrarlo tirandolo verso l'alto. Fare attenzione a non

schiacciare i cavi.
Nota: nel 10-2/1 è necessario rimuovere anche un rivetto cieco con perno filettato.

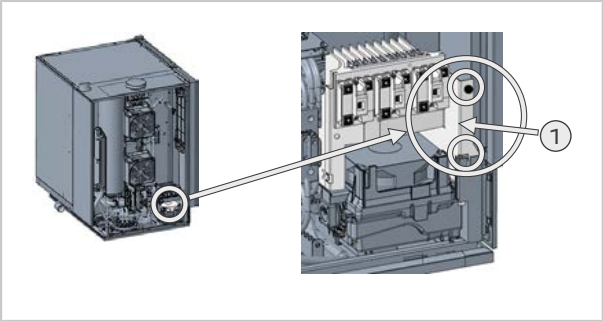

2. Nota: da tenere presente per 6-1/1 e 6-2/1 a gas.
   Per poter smontare la ventola di raffreddamento, smontare la ventola del gas aria calda (2). Svitare le viti di fissaggio della ventola del gas aria calda e sganciarla.
   Fare attenzione a non danneggiare la guarnizione durante lo smontaggio. Questa guarnizione è necessaria per il rimontaggio.

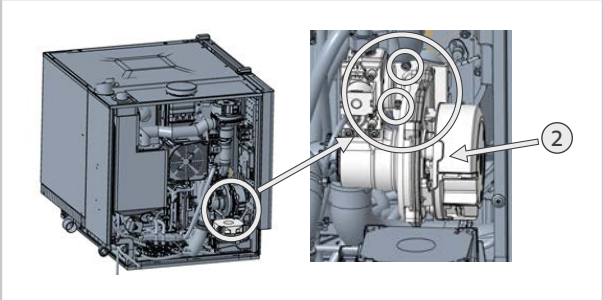

3. Rimuovere i cavi di collegamento (4 poli) dalla ventola di raffreddamento.

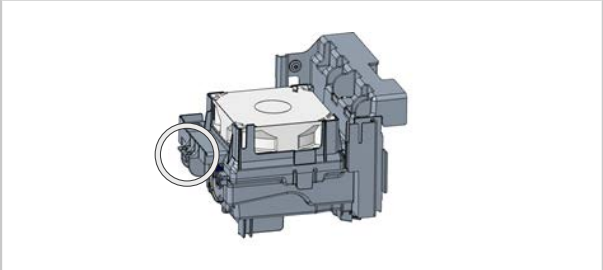

4. Sbloccare la ventola di raffreddamento nelle 2 posizioni segnate ed estrarre la ventola di raffreddamento dal supporto della ventola.

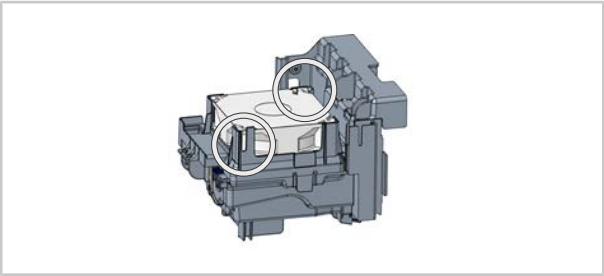

>> Lo smontaggio è concluso.

Fasi di lavoro - Montaggio della ventola di raffreddamento

1. Per il rimontaggio, invertire la sequenza delle operazioni.
2. Durante il montaggio, assicurarsi che il cavo di collegamento per la ventola di raffreddamento venga prima fatto passare attraverso il supporto della ventola.

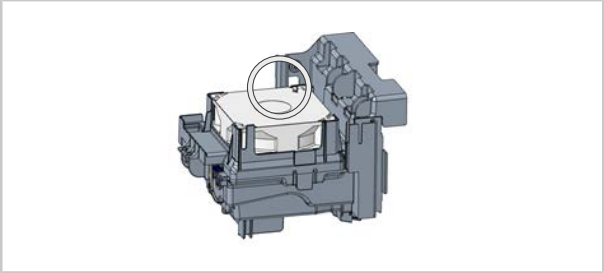

3. Eseguire una prova di tenuta e un'analisi dei gas di scarico.
   Nota: ciò vale solo per gli apparecchi a gas, se sono stati eseguiti interventi su componenti che trasportano gas.

>> Il montaggio è concluso.

80.00.670 ▪ V01 ▪ 06/2022 ▪ RTS/AWEI ▪ ml

MI_2208： 冷却ファンの取り外しと取り付け

iCombi Pro / iCombi Classic | 15分 | 標準 | 2022/05/19

テーマ

ここでは、冷却ファンの取り外しと取り付けについてご説明します。

対象となる製品 / アクセサリー

iCombi Pro / iCombi Classic 電気式とガス式

- 6-1/1
- 6-2/1
- 10-1/1
- 10-2/1
- 20-1/1
- 20-2/1

- 標準

必要な部品

お使いのユニットに適したコンポーネントは、ユニットのシリアル番号をもとに、サービス部品カタログでご確認いただけます。

コンポーネント	品番
冷却ファン	40.05.993P
冷却ファン	40.06.355P

一般情報

ターゲットグループ

- 本書は、トレーニングコースおよび安全に関する指導を受け、メーカーから認定と研修を受けた技術者を対象としています。
- 設置、検査、メンテナンスおよび修理作業は、訓練を受けた技術者だけが行うことができます。
- 点検、メンテナンス、修理は、メーカーから認定された技術者だけが行うことをお勧めします。
- ユニットは、子供が使用、掃除、メンテナンスしないでください。 ユニットは、遊ぶために使用しないでください。 これは、監視のもとであっても許可されません。
- 身体的、視聴覚的、あるいは精神的な障害のある人、または経験あるいは知識が不十分な人は、ユニットを使用、洗浄、メンテナンスすることはできません。 ただし、このグループの人々が、安全に関する責任者によって監督され、この装置の危険性を認識させられている場合は、この限りではありません。

- 事故の危険や物的損害を防止するため、メーカーは技術者が定期的にトレーニングや安全説明会に参加することを推奨しています。

冷却ファンの取り付け位置

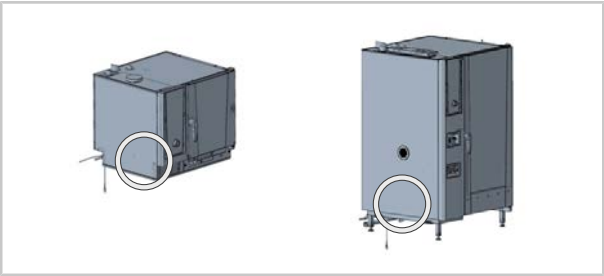

安全上の指示

⚠ 危険

電源に接続する際の高圧
高電圧を扱う際には生命の危険が生じるおそれがあります。
- 電源との接続を切ってください。
- ユニットに通電されていないことを確認してください。

⚠ ご注意

本体の鋭いエッジ
作業の際に、ユニット内のボディーの鋭いエッジで切り傷を負うおそれがあります。
保護用手袋を用いてください。

作業手順 -冷却ファンの取り外し

✔ ユニットが非通電状態で、左のサイドパネルが開いている。

1. 注記： 6-1/1～10-2/1電気式での注意事項。
   冷却ファンを取り外すには、ヒートシンク・ユニット（1）をアンロックし、上に引き上げます。 ケーブルが挟まらないようにご注意くださ

い。
注記： 10-2/1では、グラブねじ付きブラインドナットも取り外す必要があります。

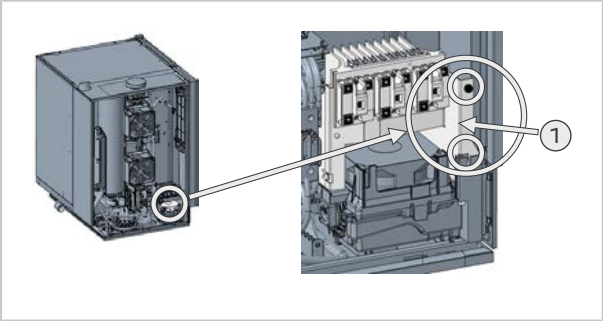

2. 注記： 6-1/1～6-2/1ガス式での注意事項。
冷却ファンを取り外すには、ホットエアー（2）のガス排気を取り外します。 ホットエアーのガス排気の固定ネジを外し、ガス排気を取り外します。
取り外しの際は、ガスケットが破損しないように注意してください。 このガスケットは再び取り付ける際に必要です。

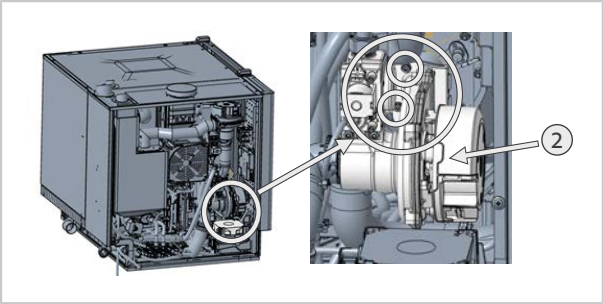

3. 接続ケーブル（4 ピン）を冷却ファンから外します。

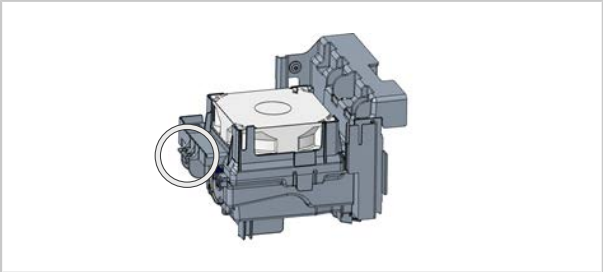

4. 印が付けられた2つの箇所で冷却ファンをアンロックし、冷却ファンをファンホルダーから引き上げます。

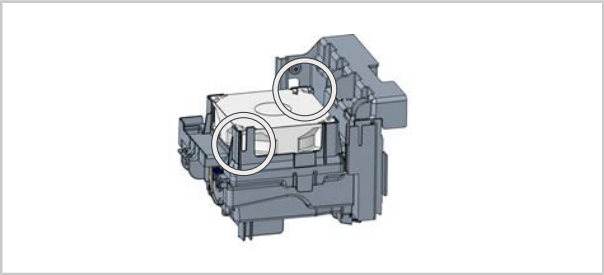

>> これで取り外しの完了です。

作業手順 - 冷却ファンの取り付け

1. 再び取り付けるには、逆の順序で行います。
2. 取り付けの際には、冷却ファンの接続ケーブルがこの前にファンホルダーに通されていることを確認してください。

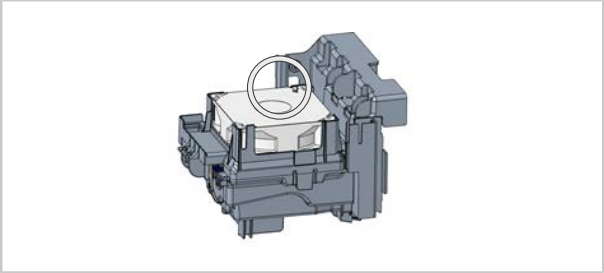

3. 漏れ試験と排ガス分析を行います。
   注記： これは、ガス式ユニットでのみ、ガスを通す部品のもとで作業が行われた場合に適用されます。

>> これで取り付けの完了です。

MI_2208: Wentylator chłodzący – demontaż i ponowny montaż

iCombi Pro / iCombi Classic | 15 min. | Standard | 19.05.2022

Temat

Niniejsza informacja opisuje demontaż i montaż wentylatora chłodzącego.

Produkt/akcesorium, którego to dotyczy

iCombi Pro / iCombi Classic Wersja elektryczna i gazowa

- 6-1/1
- 6-2/1
- 10-1/1
- 10-2/1
- 20-1/1
- 20-2/1

Wymagane narzędzia

- Standard

Wymagane komponenty

Pasujący do danego urządzenia element można znaleźć w katalogu części serwisowych za pomocą numeru seryjnego urządzenia.

Komponent	Numer katalogowy
Wentylator chłodzący	40.05.993P
Wentylator chłodzący	40.06.355P

Informacje ogólne

WSKAZÓWKA

W trybie serwisowym (zakładka „Wymiana części") wprowadzić instalację komponentu. To jest integralna część historii przeglądu technicznego.

Grupa docelowa

- Niniejszy dokument jest skierowany do wyspecjalizowanych pracowników technicznych, posiadających certyfikat producenta potwierdzający odbycie szkoleń i instruktaży bezpieczeństwa.

- Prace związane z instalacją, przeglądem, konserwacją i naprawą urządzenia mogą wykonywać wyłącznie pracownicy techniczni przeszkoleni i autoryzowani przez firmę RATIONAL.
- Zaleca się, aby przegląd, konserwację i naprawę przeprowadzali wyłącznie pracownicy techniczni upoważnieni przez producenta.
- Dzieciom nie wolno obsługiwać i czyścić urządzenia ani wykonywać prac konserwacyjnych. Urządzenie nie jest zabawką. Zabawa urządzeniem nie jest dozwolona nawet pod opieką dorosłych.
- Prac związanych z obsługą, czyszczeniem i konserwacją urządzenia nie wolno wykonywać osobom o ograniczonej sprawności fizycznej, sensorycznej i psychicznej oraz osobom niedoświadczonym i/lub nie posiadającym odpowiedniej wiedzy. Jest to dozwolone wyłącznie, jeżeli osoby te znajdują się pod nadzorem osoby odpowiedzialnej za ich bezpieczeństwo i zostały poinformowane o niebezpieczeństwach związanych z obsługą urządzenia.
- Aby uniknąć ryzyka wypadków lub szkód materialnych, producent zaleca, aby technicy regularnie odbywali szkolenia i instruktaże bezpieczeństwa.

Miejsce montażu wentylatora chłodzącego

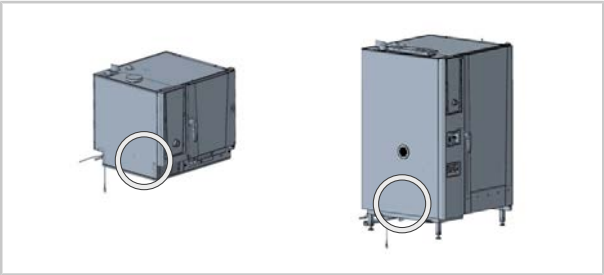

Wskazówki bezpieczeństwa

⚠ NIEBEZPIECZEŃSTWO

Niebezpieczne napięcie po podłączeniu urządzenia do napięcia zasilania

Zagrożenie życia podczas prac przy urządzeniu podłączonym do napięcia zasilania.

- Odłączyć urządzenie od źródła zasilania.
- Upewnić się, że urządzenie jest odłączone od zasilania.

⚠ UWAGA

Ostre krawędzie obudowy

Ryzyko zranienia o obudowę podczas pracy w urządzeniu.

Korzystać z rękawic ochronnych.

Kolejność czynności – demontaż wentylatora chłodzącego

✔ Urządzenie jest odłączone od napięcia zasilania, a osłona boczna jest otwarta.

1. Wskazówka: Uwzględnić w przypadku 6-1/1 do 10-2/1 w wersji elektrycznej.
   Aby zdemontować wentylator chłodzący, odblokować radiator (1) i wysunąć go do góry. Należy przy tym uważać, aby nie zakleszczyć przewodów.
   Wskazówka: W przypadku 10-2/1 należy dodatkowo usunąć nit ślepy z gwintem.

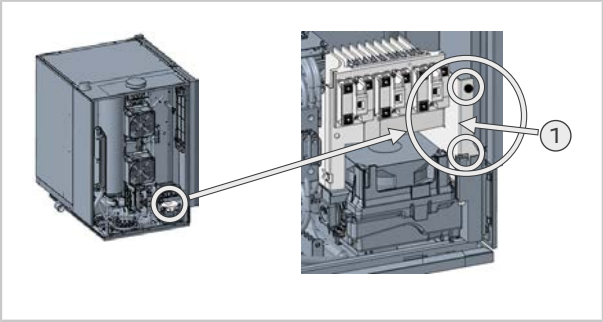

2. Wskazówka: Uwzględnić w przypadku 6-1/1 i 6-2/1 w wersji gazowej.
   Aby zdemontować wentylator chłodzący, zdemontować dmuchawę gazu gorącego powietrza (2). Poluzować śruby mocujące dmuchawę gazu gorącego powietrza i wyjąć ją.
   Podczas demontażu należy uważać, aby nie uszkodzić uszczelki. Uszczelka ta jest potrzebna do ponownego montażu.

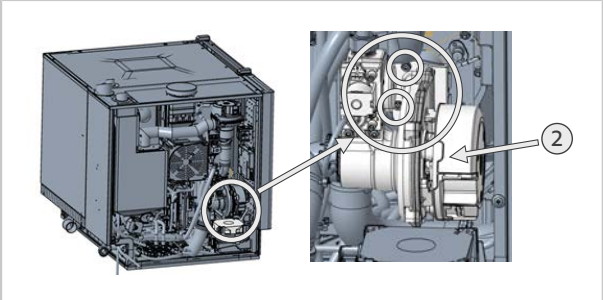

3. Odłączyć kabel przyłączeniowy (4-pinowy) od wentylatora chłodzącego.

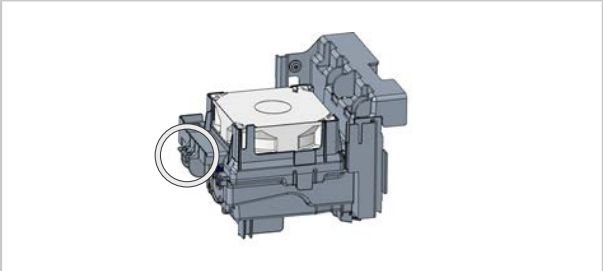

4. Odblokować wentylator chłodzący w 2 zaznaczonych pozycjach i wyjąć go z nośnika.

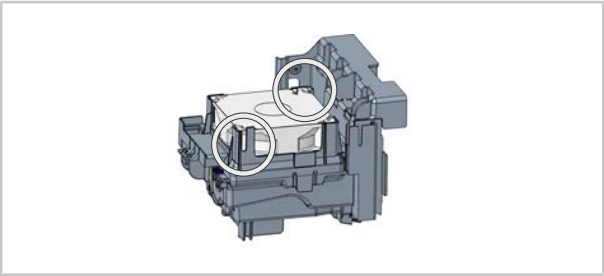

>> Demontaż jest zakończony.

Kolejność czynności – montaż silnika wentylatora

1. Podczas ponownego montażu należy postępować w odwrotnej kolejności.
2. Podczas montażu zwrócić uwagę, aby kabel przyłączeniowy wentylatora chłodzącego został wcześniej poprowadzony przez wspornik wentylatora.

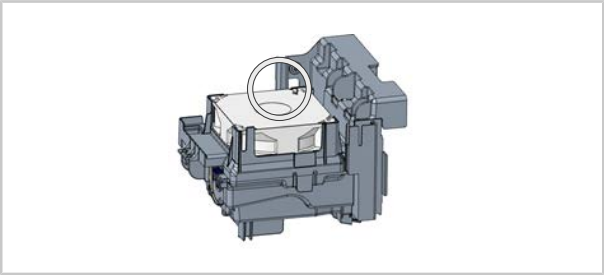

3. Przeprowadzić badanie szczelności i analizę spalin.
   Wskazówka: Dotyczy to wyłącznie urządzeń gazowych, które były poddawane pracom na elementach doprowadzających gaz.

>> Montaż jest zakończony.

80.00.670 ▪ V01 ▪ 06/2022 ▪ RTS/AWEI ▪ ml

MI_2208: Ventoinha de arrefecimento - Desmontagem e montagem

iCombi Pro / iCombi Classic | 15 minutos | Padrão | 19/05/2022

Assunto

A informação descreve a desmontagem e a montagem da ventoinha de arrefecimento.

Produto/acessório afetado

iCombi Pro / iCombi Classic elétrico e gás

- 6-1/1
- 6-2/1
- 10-1/1
- 10-2/1
- 20-1/1
- 20-2/1

Ferramenta necessária

- Padrão

Componentes necessários

O componente adequado para o seu equipamento pode ser encontrado no catálogo de peças de manutenção, com a ajuda de seu número de série do equipamento.

Componente	Código do item
Ventoinha de resfriamento	40.05.993P
Ventoinha de resfriamento	40.06.355P

Informações gerais

OBSERVAÇÃO

Insira a instalação do componente no nível de serviço (aba "Substituição do componente"). Esta é uma parte integrante do histórico de manutenção.

Grupo-alvo

- Este documento destina-se a técnicos qualificados que foram certificados pela fabricante mediante participação em formações e instruções de segurança.

- A instalação e os trabalhos de inspeção, manutenção e reparo somente devem ser realizados por técnicos qualificados.
- Recomenda-se que somente os técnicos autorizados pela fabricante realizem os trabalhos de inspeção, manutenção e reparo.
- Crianças não devem utilizar, limpar nem fazer manutenções no equipamento. O equipamento não deve ser utilizado para brincar. Nem mesmo mediante supervisão.
- Pessoas com deficiências físicas, sensoriais ou psicológicas limitadoras ou com pouca experiência e/ou instrução não devem utilizar, limpar nem fazer manutenções no equipamento. Isso não se aplica se essas pessoas forem supervisionadas por uma pessoa responsável pela segurança e instruídas a respeito dos riscos oferecidos pelo equipamento.
- Para evitar riscos de acidentes ou danos materiais, o fabricante recomenda que os técnicos participem regularmente de formações e instruções de segurança.

Posição de montagem da ventoinha de arrefecimento

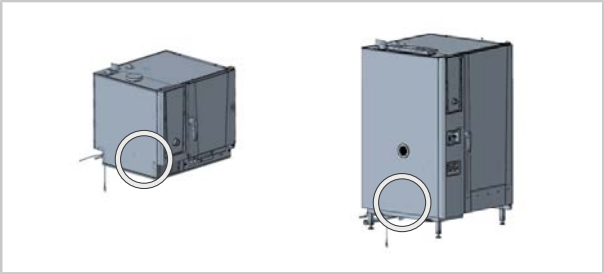

Instruções de segurança

⚠ PERIGO

Alta tensão durante a conexão elétrica
Perigo de vida ao trabalhar com alta tensão.
- Desconecte a conexão da fonte de energia.
- Certifique-se de que o equipamento esteja sem tensão.

⚠ CUIDADO

Arestas afiadas na carcaça
Perigo de cortes na carcaça durante trabalhos no equipamento.
Use luvas de proteção.

Etapas de trabalho – Desmontagem da ventoinha de arrefecimento

✔ O equipamento está isento de tensão e a parte lateral esquerda está aberta.

1. Nota: Observar com 6-1/1 até 10-2/1 elétrico.
   Para desmontar a ventoinha de arrefecimento, desbloquear e puxar a unidade do dissipador de calor (1) para cima. Tenha cuidado para não

prender nenhum cabo.
Nota: No 10-2/1, é necessário remover adicionalmente um rebite cego com pino roscado.

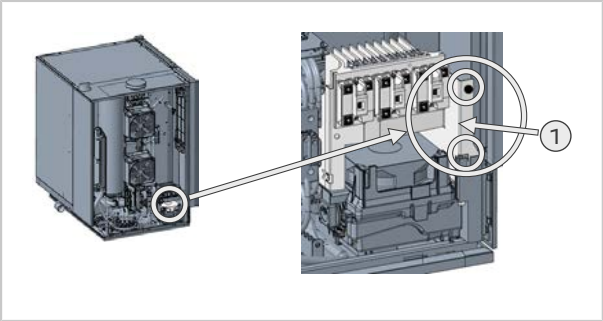

2. Nota: Observar no 6-1/1 e 6-2/1 gás.
   Para poder desmontar a ventoinha de arrefecimento, desmonte o ventilador de gás de ar quente (2). Solte os parafusos de fixação no ventilador de gás de ar quente e retire-o.
   Ao desmontar, tome cuidado para não danificar a vedação. Essa vedação é necessária para a remontagem.

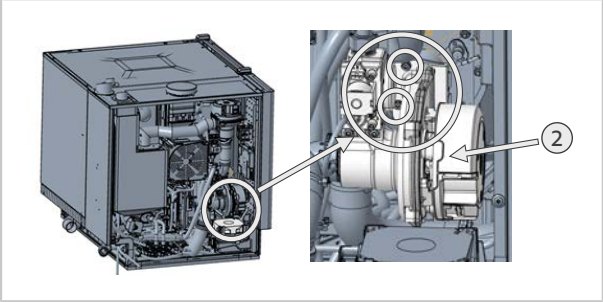

3. Retire o cabo de conexão (4 polos) da ventoinha de arrefecimento.

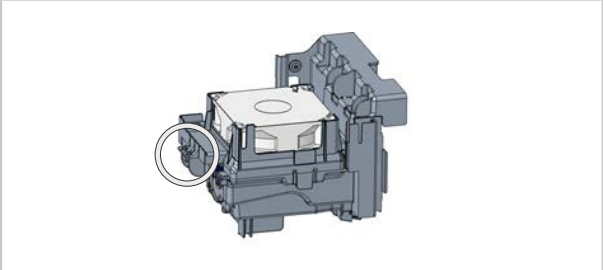

4. Desbloqueie a ventoinha de arrefecimento nas 2 posições marcadas e remova a ventoinha de arrefecimento do suporte do ventilador.

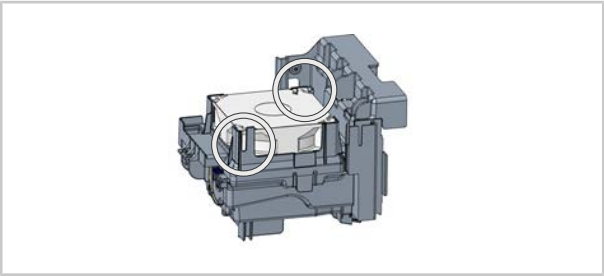

>> A desmontagem está concluída.

Etapas de trabalho – Montagem da ventoinha de arrefecimento

1. Para a nova montagem, proceda na ordem inversa.
2. Durante a montagem, certifique-se de que o cabo de conexão para a ventoinha de arrefecimento seja conduzido primeiro pelo suporte do ventilador.

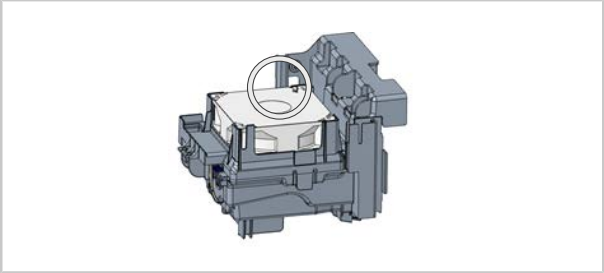

3. Realize uma verificação da estanqueidade e uma análise dos gases de escape.
   Nota: Isto é válido apenas para equipamentos a gás, durante trabalhos em componentes condutores de gás.

>> A montagem está concluída.

80.00.670 ▪ V01 ▪ 06/2022 ▪ RTS/AWEI ▪ ml

MI_2208. Вентилятор охлаждения: демонтаж и монтаж

iCombi Pro / iCombi Classic | 15 мин. | Стандарт | 19.05.2022 г.

Тема

В инструкции описывается демонтаж и монтаж вентиляторов охлаждения.

Затронутое изделие/аксессуар:

iCombi Pro / iCombi Classic Элктро и газ

- 6-1/1
- 6-2/1
- 10-1/1
- 10-2/1
- 20-1/1
- 20-2/1

Необходимый инструмент

- Стандарт

Необходимые компоненты

Соответствующий компонент для вашего аппарата указан в каталоге запасных частей под серийным номером аппарата.

Компонент	Артикул
Охл. вент.	40.05.993P
Охл. вент.	40.06.355P

Основная информация

УКАЗАНИЕ

Добавить установку замка в сервисном меню (вкладка "Component replacement"). Это важно для сохранения истории обслуживания аппарата.

Целевая группа

- Этот документ предназначен для обученных технических специалистов, которые были сертифицированы производителем после прохождения обучения, в том числе технике безопасности.

- Работы по установке, проверке, техническому обслуживанию и ремонту должны выполняться только обученными специалистами.
- Осмотр, техническое обслуживание и ремонт аппарата рекомендуется проводить исключительно с привлечением одобренных производителем технических специалистов.
- Детям запрещается использовать, чистить или обслуживать аппарат. Запрещается играть с аппаратом. Это также запрещено под наблюдением взрослых.
- Данный аппарат запрещено использовать, чистить или обслуживать лицам с ограниченными физическими, сенсорными или умственными способностями, а также лицам, не имеющим опыта и/или соответствующих знаний. Данное требование не применяется, если эта группа лиц контролируется лицом, ответственным за безопасность, и она проинструктирована касательно опасностей работы с аппаратом.
- Во избежание несчастных случаев или материального ущерба производитель рекомендует техническим специалистам регулярно проходить обучение и инструктажи по технике безопасности.

Расположение вентилятора охлаждения

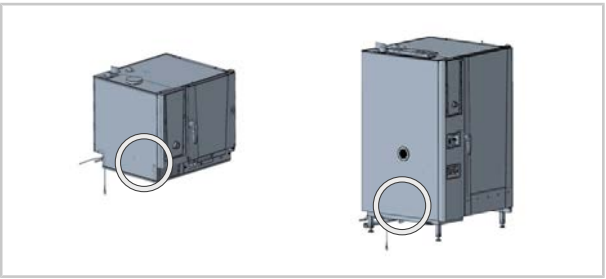

Указания по технике безопасности

⚠ ОПАСНОСТЬ

Высокое напряжение при подключении к сети

Опасность для жизни при работе с высоким напряжением.

- Отключите аппарат от источника питания.
- Убедитесь, что аппарат обесточен.

⚠ ОСТОРОЖНО

Острые края на корпусе

Опасность порезов при работе в аппарате.

Использовать защитные перчатки.

Этап работы — Демонтаж вентилятора охлаждения

✔ Аппарат отключен от питания, левая панель открыта.

1. Примечание. Следует учитывать для аппаратов с 6-1/1 по 10-2/1 Электро.
   Чтобы деблокировать охлаждающий вентилятор, разблокируйте ра-

диаторный блок (1) и вытяните его вверх. Следите за тем, чтобы не защемить кабели.
Примечание. Для 10-2/1 необходимо дополнительно удалить глухую заклепку с нарезным штифтом.

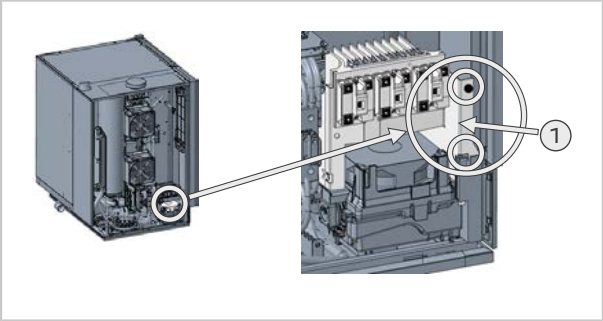

2. Примечание. Следует учитывать для 6-1/1 и 6-2/1 газ.
Для демонтажа охлаждающего вентилятора снимите нагнетатель газа сухого жара (2). Ослабьте крепежные винты на нагнетателе газа сухого жара и вывесите его.
При демонтаже следите за тем, чтобы не повредить уплотнение. Это уплотнение необходимо для повторной установки.

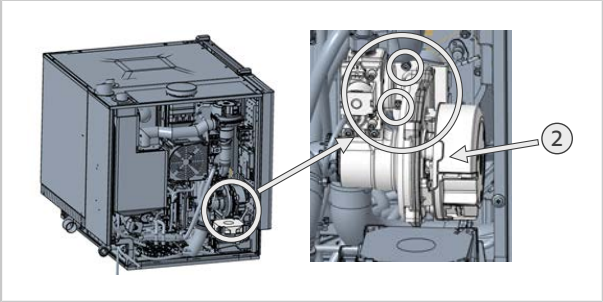

3. Отсоедините питающий кабель (4-полюсный) от вентилятора охлаждения.

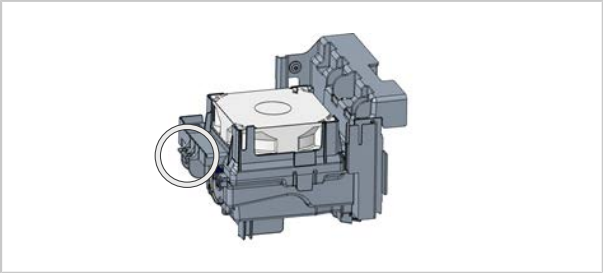

4. Разблокируйте охлаждающий вентилятор в 2 указанных положениях и снимите его с вентиляционной решетки.

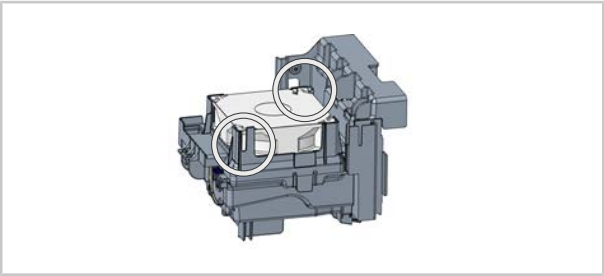

>> Демонтаж завершен.

Этап работы — Установка вентилятора охлаждения

1. При повторной установке действуйте в обратной последовательности.
2. При установке убедитесь в том, что соединительный кабель вентилятора охлаждения сначала проходит через вентиляционную панель.

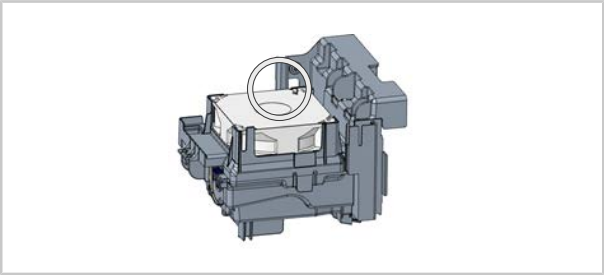

3. Выполните анализ выхлопных газов.
   Примечание. Это относится только к газовым аппаратам, если работа выполнялась с газопроводящими компонентами.

>> Установка завершена.

80.00.670 ▪ V01 ▪ 06/2022 ▪ RTS/AWEI ▪ ml

MI_2208: Kylfläkt – demontering och montering

iCombi Pro / iCombi Classic | 15 min. | Standard | 2022-05-19

Ämne

Informationen beskriver demontering och montering av kylfläkten.

Berörd produkt/tillbehör

iCombi Pro/iCombi Classic El och Gas

- 6-1/1
- 6-2/1
- 10-1/1
- 10-2/1
- 20-1/1
- 20-2/1

Nödvändigt verktyg

- Standard

Nödvändiga komponenter

Den komponent som passar till din enhet hittar du i reservdelskatalogen med hjälp av enhetens serienummer.

Komponent	Artikelnummer
Kylfläkt	40.05.993P
Kylfläkt	40.06.355P

Allmän information

OBS!

Ange installationen av komponenten i servicelevel (fliken "Komponentbyte"). Detta är en integrerad del av underhållshistoriken.

Målgrupp

- Detta dokument vänder sig till utbildade tekniker som har certifierats av tillverkaren efter att de har deltagit i utbildningar och säkerhetsundervisning.
- Installations-, samt besiktnings-, underhålls- och reparationsarbeten får endast utföras av behörig tekniker.

- Vi rekommenderar att besiktnings-, underhålls- och reparationsarbeten endast utförs av tekniker som auktoriserats av tillverkaren.
- Enheten får inte användas, rengöras eller underhållas av barn. Enheten får inte användas för lek. Detta är även förbjudet under uppsikt.
- Enheten får inte användas, rengöras och underhållas av personer med fysiska eller psykiska funktionshinder eller personer som saknar tillräcklig erfarenhet och/eller kunskap. Detta gäller inte om dessa personer övervakas av en person som ansvarar för att säkerheten upprätthålls och som är instruerad om farorna med enheten.
- För att förhindra olycksfall och materiella skador rekommenderar tillverkaren att tekniker regelbundet deltar i utbildningar och säkerhetsundervisning.

Kylfläktens monteringsposition

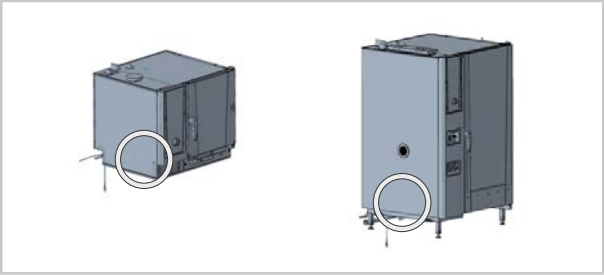

Säkerhetsanvisningar

⚠ FARA

Farliga spänningar vid anslutning till elnätet
Livsfara vid arbeten med spänning.
- Koppla från anslutningen till strömförsörjningen.
- Kontrollera att enheten är spänningsfri.

⚠ OBSERVERA

Vassa kanter på höljet
Risk för att skära sig på höljet vid arbeten i enheten.
Använd skyddshandskar.

Arbetsmoment – demontering av kylfläkten

✔ Enheten är spänningsfri och vänster sidodel är öppen.

1. Tips: Beakta för 6-1/1 till 10-2/1 el.
   För att kunna demontera kylfläkten måste kylkroppsenheten (1) frigöras och dras ut uppåt. Var försiktig så att du inte klämmer några kablar.
   Tips: För 10-2/1 måste dessutom en blindnit med gängstift tas bort.

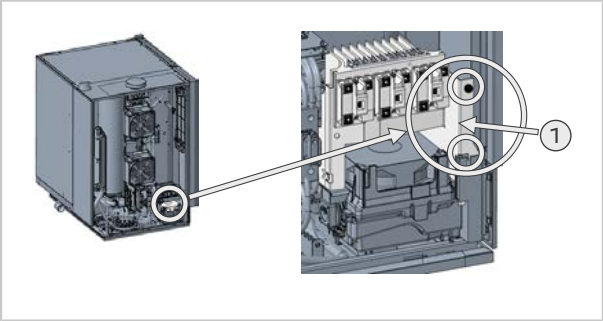

2. Tips: För 6-1/1 och 6-2/1 gas ska följande beaktas.
   För att kunna demontera kylfläkten måste gasfläkten för varmluft (2) demonteras. Lossa fästskruvarna på gasfläkten för varmluft och häng ut den. Se till att tätningen inte skadas vid demonteringen. Denna tätning behövs för återmonteringen.

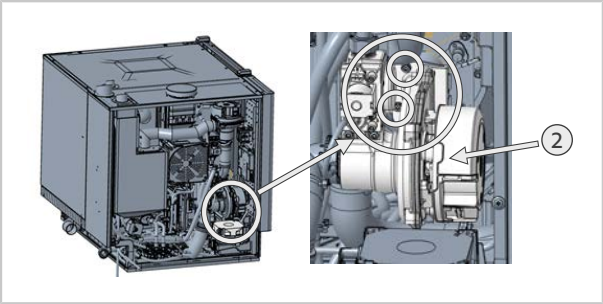

3. Ta bort anslutningskabeln (4-polig) från kylfläkten.

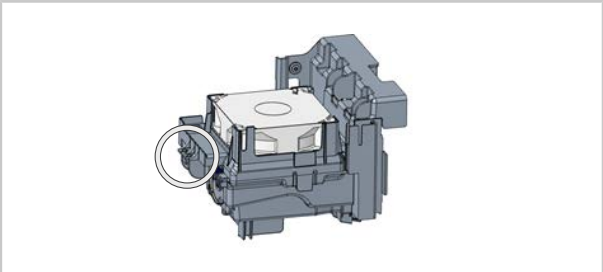

4. Frigör kylfläkten vid de 2 markerade positionerna och lyft ut kylfläkten från ventilationshållaren.

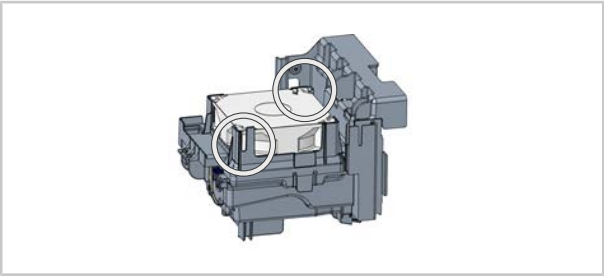

>> Demonteringen har slutförts.

Arbetsmoment – montering av kylfläkten

1. Återmonteringen sker i omvänd ordningsföljd.
2. Kontrollera vid monteringen att anslutningskabeln till kylfläkten först leds genom ventilationshållaren.

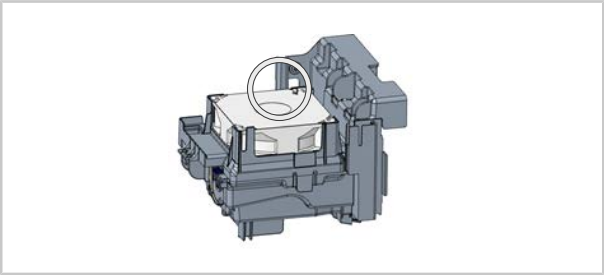

3. Genomför en täthetskontroll och en avgasanalys.
   Tips: Detta gäller endast gasdrivna ugnar om arbeten har utförts på gasförande komponenter.

>> Monteringen har slutförts.

80.00.670 ▪ V01 ▪ 06/2022 ▪ RTS/AWEI ▪ ml

MI_2208: Ventilador de refrigeración - Desmontaje e instalación

iCombi Pro / iCombi Classic | 15 min. | Estándar | 19/05/2022

Tema

La información describe el desmontaje e instalación del ventilador de refrigeración.

Componente/producto afectado

iCombi Pro / iCombi Classic Versión eléctrica y de gas

- 6-1/1
- 6-2/1
- 10-1/1
- 10-2/1
- 20-1/1
- 20-2/1

Herramientas necesarias

- Estándar

Materiales necesarios

Encontrará el componente adecuado para su dispositivo en el catálogo de piezas de mantenimiento con el número de serie.

Componente	Referencia de artículo
Ventilador de aire frío	40.05.993P
Ventilador de aire frío	40.06.355P

Información general

RECOMENDACIÓN

Introduzca en el menú técnico la instalación del componente (pestaña "Cambio de componentes"). Este es una parte integral del histórico de mantenimiento.

Grupo destinatario

- El presente documento está dirigido a técnicos formados que hayan obtenido un certificado del fabricante tras haberles impartido los cursos de formación y las instrucciones de seguridad pertinentes.

- La instalación y las tareas de inspección, mantenimiento y reparación solo podrán ser efectuadas por técnicos cualificados.
- Se recomienda que los trabajos de inspección, mantenimiento y reparación sean realizados exclusivamente por técnicos autorizados por el fabricante.
- El equipo no deberá ser usado, limpiado ni recibir mantenimiento por parte de niños. No juegue con el equipo. Incluso en el caso de que los niños sean supervisados.
- El equipo tampoco puede ser utilizado, limpiado ni recibir mantenimiento por parte de personas con discapacidad física, sensorial o psíquica o que carezcan de la experiencia y/o los conocimientos necesarios. Esta regla no se aplica en los casos en los que dichas personas lleven a cabo dichos trabajos bajo la supervisión de una persona responsable de su seguridad y hayan sido informadas acerca de los peligros que conlleva el equipo.
- Para evitar peligros de accidentes o daños materiales, el fabricante recomienda que los técnicos reciban periódicamente cursos de formación e instrucciones de seguridad.

Posición de montaje del ventilador de refrigeración

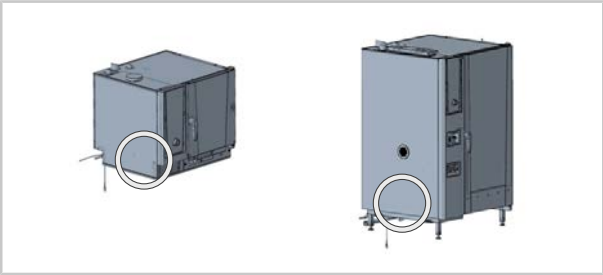

Instrucciones de seguridad

⚠ PELIGRO

Alta tensión al realizar la conexión a la red eléctrica
Peligro de muerte en caso de trabajos con alta tensión.
- Interrumpa la conexión al suministro eléctrico.
- Asegúrese de que el equipo no esté recibiendo alimentación eléctrica.

⚠ CUIDADO

Bordes afilados en la carcasa
Peligro de corte con los paneles durante los trabajos en el equipo.
Utilice guantes protectores.

Pasos de trabajo - Montaje del ventilador de refrigeración

✔ La unidad no recibe alimentación eléctrica y el lateral izquierdo está abierto.

1. Nota: A tener en cuenta con 6-1/1 hasta 10-2/1 versión eléctrica.
   Para poder desmontar el ventilador de refrigeración, desbloquee la unidad del disipador térmico (1) y tire de ella hacia arriba. Tenga cuidado de no

aprisionar ningún cable.
Nota: En el caso de 10-2/1 , es necesario quitar también un remache ciego con pasador roscado.

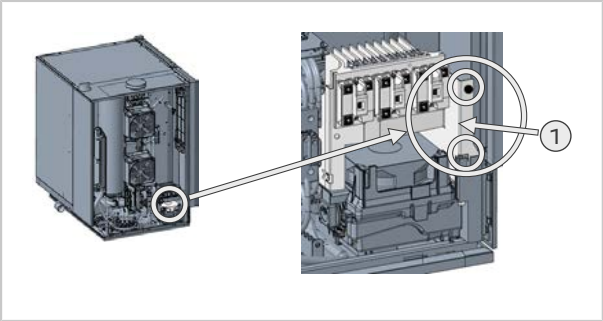

2. Nota: A tener en cuenta con 6-1/1 y 6-2/1 versión de gas.
   Para poder desmontar el ventilador de refrigeración, desmonte el ventilador de gas de aire caliente (2). Afloje los tornillos de fijación del ventilador de gas de aire caliente y desengánchelos.
   Asegúrese de que la junta no resulte dañada durante el desmontaje. Esta junta es necesaria para realizar de nuevo el montaje.

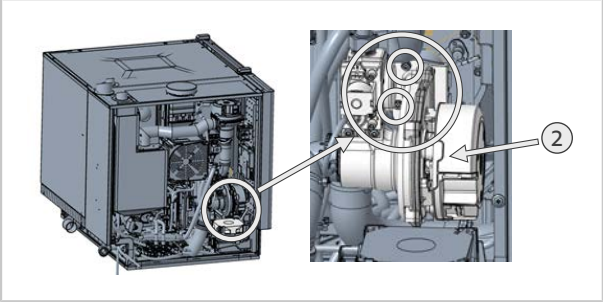

3. Retire el cable de conexión (4 polos) del ventilador de refrigeración.

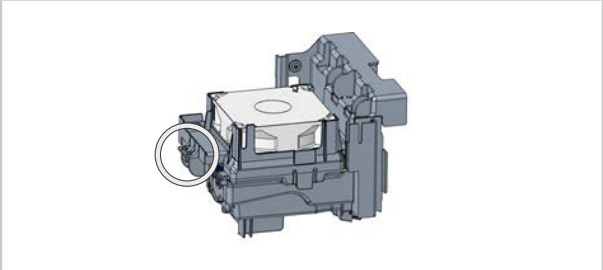

4. Desbloquee el ventilador de refrigeración en las 2 posiciones marcadas y extraiga el ventilador de refrigeración del soporte de ventilación.

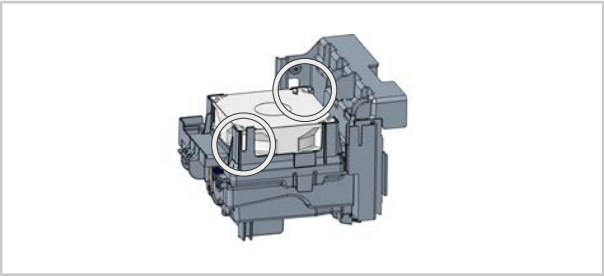

>> El desmontaje ha finalizado.

Pasos de trabajo - Montaje del ventilador de refrigeración

1. Para realizar de nuevo el montaje, siga el procedimiento inverso.
2. Durante el montaje, asegúrese de conducir previamente el cable de conexión del ventilador de refrigeración por el soporte de ventilación.

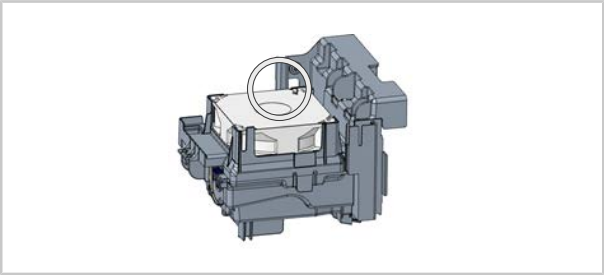

3. Ejecute una prueba de estanqueidad y un análisis de gases de escape.
   Nota: Esto solo se aplica a los equipos de gas si se han realizado trabajos en los componentes conductores de gas.

>> El montaje ha finalizado.

80.00.670 ▪ V01 ▪ 06/2022 ▪ RTS/AWEI ▪ ml

MI_2208： 散热风扇 - 拆卸和安装

iCombi Pro / iCombi Classic | 15 分钟 | 标准 | 2022 年 5 月 19 日

主题

本文介绍了如何拆卸和安装散热风扇。

涉及的产品/配件：

iCombi Pro / iCombi Classic 电热型和燃气型

- 6-1/1
- 6-2/1
- 10-1/1
- 10-2/1
- 20-1/1
- 20-2/1

所需工具

- 标准

所需零件

可以通过设备序列号在维修零件目录中找到与您的设备匹配的部件。

部件	商品编号
散热风扇	40.05.993P
散热风扇	40.06.355P

常规信息

目标群体

- 本文档面向参加培训和安全指导后由制造商认证的专业技术人员。
- 只允许经过职业培训的技术员执行安装、检测、维护和修理工作。

- 建议只由制造商授权的技术人员执行检查、维护和修理工作。
- 严禁儿童使用、清洁或维护本设备。 严禁将本设备用于玩耍。 即便有人监督也禁止这样做。
- 身体、认知或精神方面有障碍的人员，或者经验或知识不足的人员，均不得使用、清洁或维护本设备。 如果由安全负责人进行监督并为上述人员指出了设备危险，可以不适用此规定。
- 为避免发生事故或财产损失，制造商建议技术人员定期参加培训和安全指导。

散热风扇的安装位置

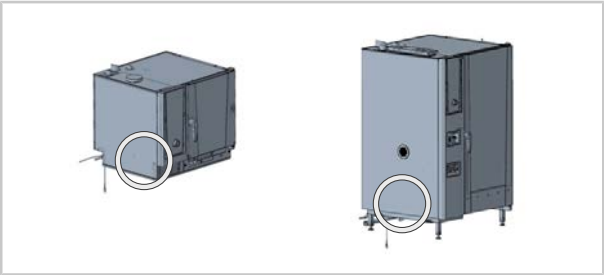

安全说明

⚠ 危险

与电网连接时存在高压

在高压下工作会有生命危险。

- 断开与电源的连接。
- 确保设备不带电。

⚠ 小心

接线室壳体上存在锋利边缘

在设备中工作时有被壳体割伤的危险。

应戴防护手套。

工作步骤 – 拆卸散热风扇

✔ 设备已关断电源且不带电，左侧面已打开。

1. 提示： 对于 6-1/1 至 10-2/1 电热型设备应注意。
   要拆下散热风扇，请脱开散热块 (1) ，然后将其向上拉出。 注意不要挤压任何电缆。
   提示： 对于 10-2/1，还必须拆下一个平头盲铆钉。

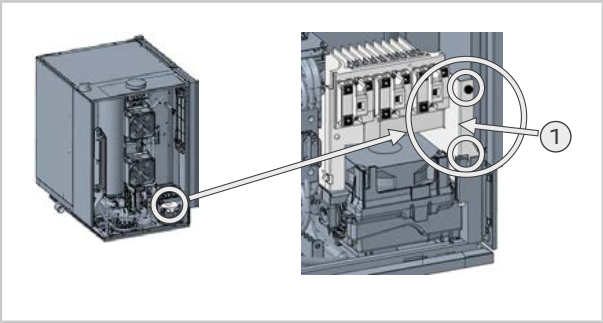

2. 提示： 对于 6-1/1 和 6-2/1 燃气型设备应注意。
   要拆下散热风扇，需要首先卸下热空气鼓风机 (2)。 松开热空气鼓风机上的固定螺钉，然后将其取下。
   在拆卸时注意不要损坏密封件。 重新安装时需要该密封件。

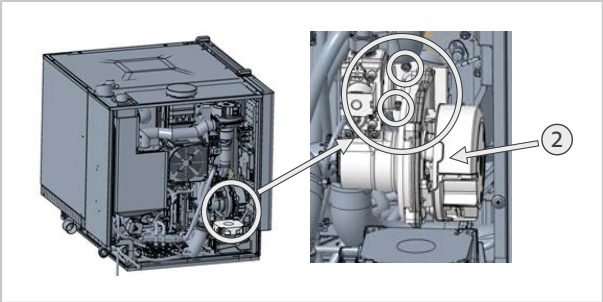

3. 从散热风扇上拔下连接电缆（4 芯）。

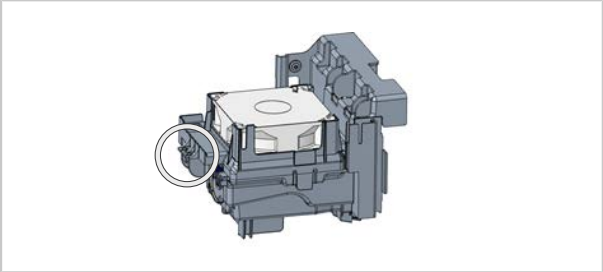

4. 在图中标出的 2 个位置脱开散热风扇，然后将散热风扇从通风支架中提出。

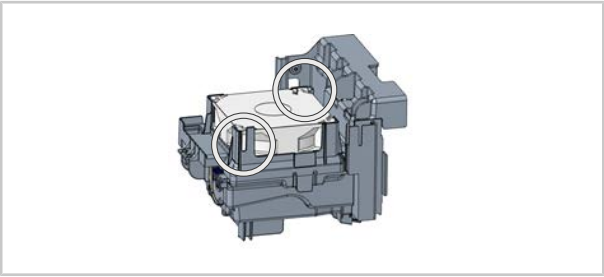

>> 到此即完成拆卸。

工作步骤 – 安装散热风扇

1. 以相反顺序装回。
2. 在安装时注意，散热风扇的连接电缆必须首先要穿过通风支架。

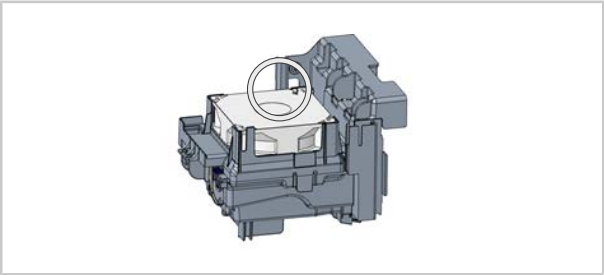

3. 检查密封性并进行废气分析。
   提示： 这一点仅适用于服务工作涉及燃气流通部件的燃气型设备。

>> 到此即完成安装。

MI_2208: Soğutma fanının sökülmesi ve takılması

iCombi Pro / iCombi Classic | 15 dakika | Standart | 19.05.2022

Konu

Bu bilgi soğutma fanının sökülmesini ve takılmasını tarif eder.

İlgili ürün/aksesuar

iCombi Pro / iCombi Classic Elektrikli ve gazlı

- 6-1/1
- 6-2/1
- 10-1/1
- 10-2/1
- 20-1/1
- 20-2/1

Gerekli aletler

- Standart

Gerekli komponentler

Cihazınız için uygun olan parçayı, cihazın seri numarası yardımıyla servis parçaları kataloğunda bulabilirsiniz.

Parça	Ürün numarası
Soğutma fanları	40.05.993P
Soğutma fanları	40.06.355P

Genel bilgiler

NOT

Servis seviyesi altında parça değişimini girin ("Parça değişimi" sekmesi). Bu, bakım geçmişinin ayrılmaz bir parçasıdır.

Hedef grup

- Bu doküman, eğitimlere ve güvenlik bilgilendirmelerine katılım sonucunda üretici tarafından sertifika almış eğitimli teknisyenlere hitap etmektedir.
- Kurulum ile muayene, bakım ve onarım çalışmaları sadece eğitimli teknisyenler tarafından yapılmalıdır.

- Sadece üretici tarafından yetkilendirilmiş olan teknisyenlerin muayene, bakım ve onarım çalışmalarını gerçekleştirmesi tavsiye edilir.
- Cihaz çocuklar tarafından kullanılamaz, temizlenemez veya bakımı yapılamaz. Bu cihaz oyun oynama amacıyla kullanılamaz. Bu durum gözetim altında da yasaktır.
- Bu cihaz fiziksel, duyusal veya zihinsel yetenekleri kısıtlı kişiler ya da yeterli tecrübeye veya bilgiye sahip olmayan kişiler tarafından kullanılamaz, temizlenemez veya bakımı yapılamaz. Bu durum, bu kişi grubu güvenlikten sorumlu olan bir kişinin gözetimi altında olduğunda ve cihazdan kaynaklanan tehlikeler hakkında bilgilendirildiğinde geçerli değildir.
- Kaza tehlikelerini veya maddi hasarları önlemek için üretici, teknisyenlerin düzenli olarak eğitimlere ve güvenlik bilgilendirmelerine katılmalarını tavsiye etmektedir.

Soğutma fanının montaj pozisyonu

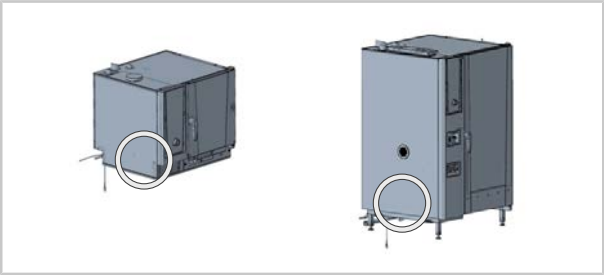

Emniyet uyarıları

⚠ TEHLİKE

Elektrik şebekesine bağlantıda yüksek gerilim
Yüksek gerilimle çalışırken hayati tehlike.
- Enerji beslemesine bağlantıyı kesin.
- Cihazın gerilimsiz olmasını sağlayın.

⚠ DİKKAT

Gövdede kesin köşeler
Cihazda çalışırken gövdede kesilme tehlikesi.
Koruyucu eldivenler kullanın.

İş adımları - Soğutma fanının sökülmesi

✔ Cihazda elektrik yoktur ve sol yan parça açıktır.

1. Not: 6-1/1 - 10-2/1 elektrikli modellerde dikakte alınmalıdır.
   Soğutma fanını sökebilmek için soğutma gövdesi ünitesinin (1) kilidini açın ve onu yukarıya doğru çekerek çıkartın. Hiçbir kabloyu sıkıştırmamaya dikkat edin.
   Not: 10-2/1'de ayrıca dişli pimli bir kör perçin çıkartılmalıdır.

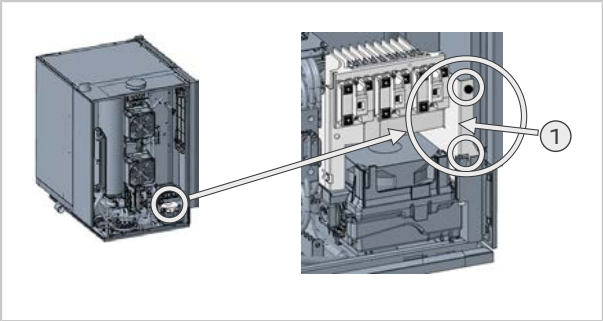

2. Not: 6-1/1 ve 6-2/1 gazlı modelde dikkat edilmelidir.
   Soğutma fanını sökebilmek için kuru hava gaz blover motorunu (2) sökün.
   Kuru hava gaz blover motorundaki sabitleme vidalarını sökün ve bunları yerinden çıkartın.
   Sökme sırasında contanın hasar görmemesine dikkat edin. Bu conta yeniden montaj için gereklidir.

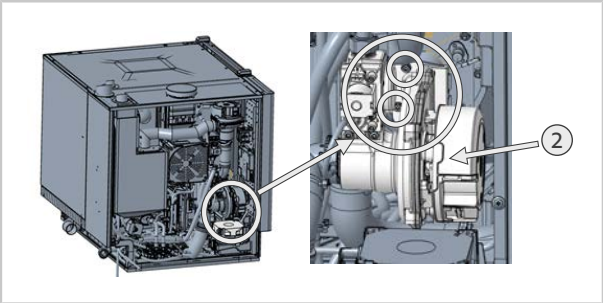

3. Bağlantı kablolarını (4 kutuplu) soğutma fanından sökün.

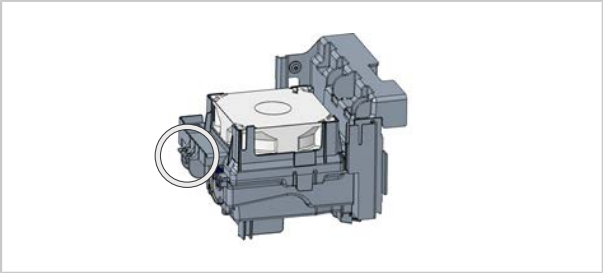

4. Soğutma fanının kilidini 2 işaretli pozisyonda açın ve soğutma fanını havalandırma taşıyıcısından kaldırarak çıkartın.

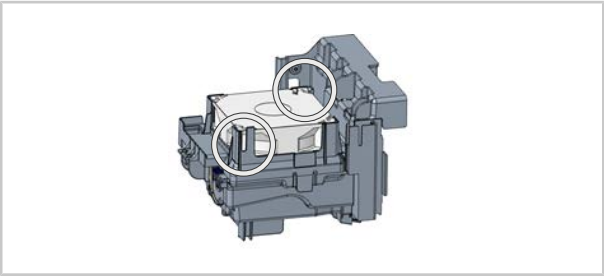

>> Sökme işlemi tamamlanmıştır.

İş adımları – Soğutma fanının takılması

1. Montaj için tersi sıralamada işlem yapın.
2. Montaj sırasında soğutma fanı bağlantı kablosunun önce havalandırma taşıyıcısından geçirilmesine dikkat edin.

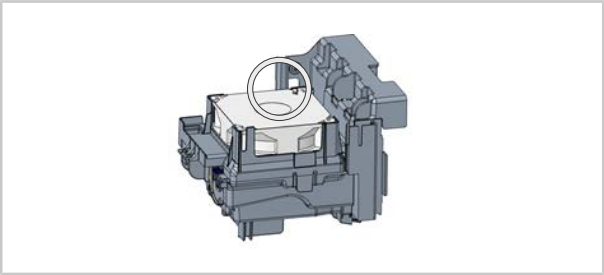

3. Bir sızdırmazlık kontrolü ve bir baca gazı analizi gerçekleştirin.
   Not: Bu durum sadece gaz parçaları üzerinde çalışılmış olan gazlı cihazlar için geçerlidir.

>> Montaj işlemi tamamlanmıştır.

80.00.670 ▪ V01 ▪ 06/2022 ▪ RTS/AWEI ▪ ml

MI_2208: Ventilátor – demontáž a montáž

iCombi Pro / iCombi Classic | 15 min. | Standard | 19. 5. 2022

Téma

Informace popisují demontáž a montáž ventilátoru.

Příslušný výrobek/příslušenství

iCombi Pro / iCombi Classic Elektrické a plynové provedení

- 6-1/1
- 6-2/1
- 10-1/1
- 10-2/1
- 20-1/1
- 20-2/1

Požadovaný nástroj

- Standard

Požadované komponenty

Komponent, který je pro vaše zařízení vhodný, najdete pomocí sériového čísla svého zařízení v katalogu servisních dílů.

Komponent	Číslo výrobku
Ventilátor chlazení	40.05.993P
Ventilátor chlazení	40.06.355P

Všeobecné informace

UPOZORNĚNÍ

Zadejte instalaci nového dílu na servisní úrovni (karta "Výměna konstrukčních dílů"). Toto je nedílnou součástí historie údržby.

Cílová skupina

- Tento dokument je určen pro zaškolené servisní techniky, kteří od výrobce získali certifikát o školení a byli poučeni o bezpečnosti.
- Instalaci, kontrolu, údržbu a opravy smí provádět pouze kvalifikovaní technici.

- Doporučujeme, aby kontroly, údržbu a opravy prováděli pouze technici autorizovaní výrobcem.
- Používání, čištění ani údržbu zařízení nesmí provádět děti. Toto zařízení se nesmí používat ke hraní, a to ani za dohledu jiné osoby.
- Používání, čištění ani údržbu zařízení nesmí provádět osoby s omezenými fyzickými, senzorickými nebo mentálními schopnostmi nebo s nedostatkem zkušeností nebo znalostí. To neplatí v případě, že výše uvedené osoby jsou pod dohledem osoby odpovídající za bezpečnost a jsou poučeny o nebezpečí týkajících se zařízení.
- K zabránění nehodám nebo poškození majetku výrobce doporučuje, aby se technici pravidelně účastnili školení a poučení o bezpečnosti.

Montážní poloha ventilátoru

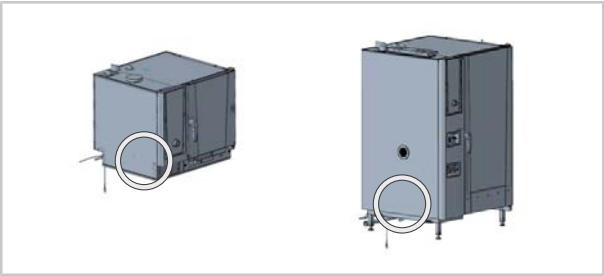

Bezpečnostní pokyny

⚠ NEBEZPEČÍ

Vysoké napětí při zapojení do elektrické sítě
Práce s vysokým napětím je životu nebezpečná.
- Odpojte připojení k napájení.
- Ujistěte se, že zařízení není pod napětím.

⚠ POZOR

Ostré hrany krytu
Při práci v zařízení hrozí nebezpečí pořezání o kryt.
Noste pracovní rukavice.

Pracovní kroky – Demontáž ventilátoru

✔ Zařízení není pod napětím a boční část vlevo je otevřená.

1. Upozornění: Dodržujte pokyny pro zařízení 6-1/1 až 10-2/1 v elektrickém provedení.
   Chcete-li demontovat chladicí ventilátor, odblokujte jednotku chladiče (1) a vytáhněte ji směrem nahoru. Dbejte na to, abyste nepřiskřípli žádný

kabel.
Upozornění: U zařízení 10-2/1 je nutné navíc odstranit slepý nýt pomocí stavěcího šroubku se zářezem.

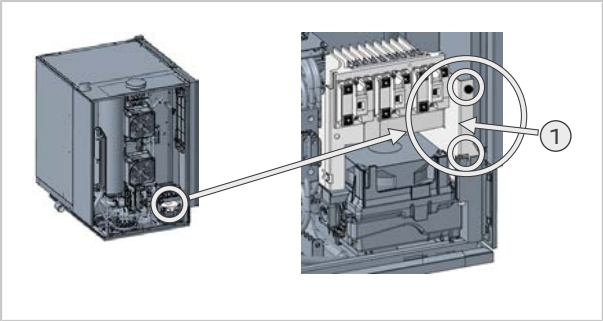

2. Upozornění: Dodržujte pokyny pro zařízení 6-1/1 a 6-2/1 v plynovém provedení.
   Abyste mohli demontovat chladicí ventilátor, demontujte plynové dmychadlo horkého vzduchu (2). Povolte upevňovací šrouby na plynovém dmychadle horkého vzduchu a vyvěste jej.
   Při demontáži dejte pozor, abyste nepoškodili těsnění. Toto těsnění je potřebné k opětovné montáži.

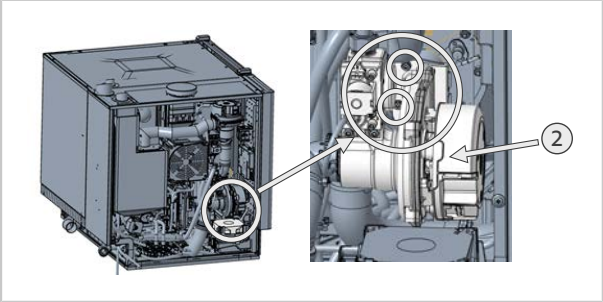

3. Odstraňte připojovací kabel (4pólový) z chladicího ventilátoru.

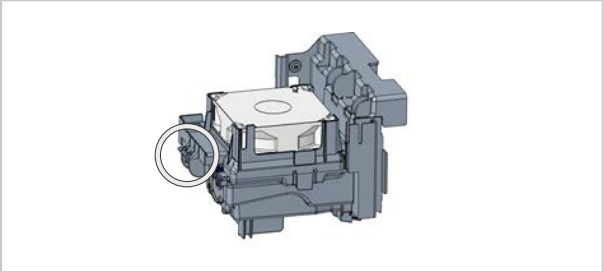

4. Odblokujte chladicí ventilátor ve 2 označených pozicích a vyjměte jej z nosiče ventilace.

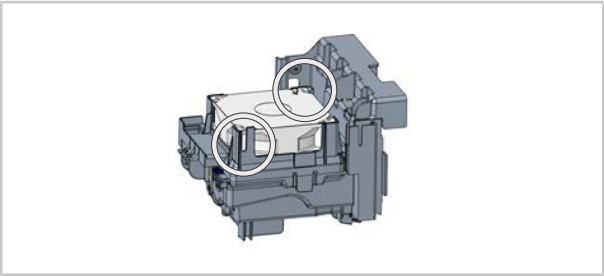

>> Demontáž je dokončena.

Pracovní kroky – Montáž ventilátoru

1. Při opětovné montáži postupujte v opačném pořadí.
2. Při montáži dejte pozor na to, aby byl připojovací kabel pro ventilátor chlazení předtím veden nosičem ventilátoru.

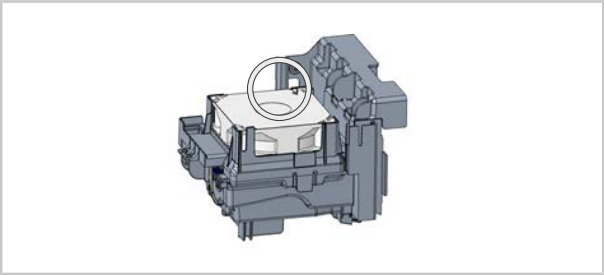

3. Proveďte zkoušku těsnosti a analýzu spalin.
   Upozornění: To platí pouze u plynových zařízení v případě, že se pracovalo na součástech, kterými prochází plyn.

>> Montáž je dokončena.

80.00.670 ▪ V01 ▪ 06/2022 ▪ RTS/AWEI ▪ ml