Modification Instruction 07 / 2022

MI_2207: Automatic ignition controller iCombi – removal and installation

iCombi Pro / iCombi Classic Gas

Deutsch 3
English 9
Français 17
Italiano 21
日本語 25
Polski 29
Portuguese (Brazil) 37
русский 45
Svensk 53
Español 61
Chinese (simplified) 69
Türkçe 77
Česky 81

MI_2207: Gasfeuerungsautomat iCombi - Ausbau und Einbau

iCombi Pro / iCombi Classic Gas | 15 min. | Standard | 25.11.2022

Thema

Die Information beschreibt den Ausbau und Einbau des Gasfeuerungsautomats.

Betroffenes Produkt/Zubehör

iCombi Pro / iCombi Classic Gas

- 6-1/1
- 6-2/1
- 10-1/1
- 10-2/1
- 20-1/1
- 20-2/1

Benötigtes Werkzeug

- Standard

Benötigte Bauteile

Verwenden Sie für den Umbau das KIT Art.-Nr. 70.01.209S mit den folgenden Teilen.

Bauteil	Artikelnummer
Gasfeuerungsautomat 6-1/1 - 20-2/1	70.01.209
Kontaktfett *CG60*3g*	9003.0224
Blindniete mit Gewindestift	10.00.989P

Allgemeine Informationen

HINWEIS

Tragen Sie den Einbau der Komponente in der Serviceebene ein (Tab "Bauteiltausch"). Dies ist ein Bestandteil der Wartungshistorie.

Sicherheitshinweise

⚠ GEFAHR

Hohe Spannungen bei Anschluss an das Stromnetz
Lebensgefahr bei Arbeiten mit Hochspannung.
- Trennen Sie die Verbindung zur Energieversorgung.
- Stellen Sie sicher, dass das Gerät spannungslos ist.

⚠ VORSICHT

Scharfe Kanten am Gehäuse
Schnittgefahr am Gehäuse bei Arbeiten im Gerät.
Tragen Sie Schutzhandschuhe.

HINWEIS:
Das Blinken der LED deutet zunächst nicht auf einen Defekt des Gasfeuerungsautomaten hin.

Es wird dadurch lediglich signalisiert, dass der Gasfeuerungsautomat einen sog. Gasfehler im Gasverbrennungssystem festgestellt hat. Diese Gasfehler werden entsprechend ihres Fehlerbilds den nachstehenden Servicefehlern zugeordnet.

Servicefehler	Reset	Ursache	Behebung
32.1	Ja	5x erfolgloser Zündvorgang	Fehlerbeschreibung 32.1
32.2	Ja	Flammstrom bei geschlossenem Gasventil gemessen	Fehlerbeschreibung 32.2
32.3	Ja	5x Brenner während Brennphase ausgegangen	Fehlerbeschreibung 32.3
32.4	Ja	Drehzahl eines Gasgebläses weicht um mehr als 150 rpm von der Soll-Drehzahl ab	Fehlerbeschreibung 32.4
33.1	Neu-start und ggf. Reset	7x Service 32.x innerhalb 32 Minuten oder Service 33.x für mindestens 20 Stunden erkannt	Fehlerbeschreibung 33.1
33.2	Nein	Soll-Gasdrehzahlen verletzen Bedingung > 0 rpm oder Min < Start < Max	Fehlerbeschreibung 33.2
33.3	Nein	Netzfrequenz außerhalb 40...70 Hz	Fehlerbeschreibung 33.3
33.4	Nein	Phase und Neutralleiter vertauscht	Fehlerbeschreibung 33.4
33.5	Nein	Feuerungsautomat defekt	Fehlerbeschreibung 33.5
140	Nein	Dauerhafter Fehler in der Gasversorgung oder im Gasverbrennungssystem Heißluft	Fehlerbeschreibung 140

Überprüfen Sie daher vor dem Tausch des Gasfeuerungsautomaten das Gerät auf den Servicefehler 33.5. Tauschen Sie den Gasfeuerungsautomaten nur bei Anzeige des Servicefehlers 33.5 oder wenn dies ausdrücklich durch die Fehlerbeschreibung eines anderen Servicefehlers vorgeschrieben ist.

Revisionsprotokoll

Änderungen zur vorherigen Version dieser Anleitung:

- Kapitel „Hinweis“ wurde hinzugefügt

Arbeitsschritte – Ausbau Gasfeuerungsautomat iCombi

✔ Das Gerät ist Spannungsfrei und das Seitenteil links ist geöffnet.

1. Lösen Sie die Blindniete mit Gewindestift am Feuerungsautomaten.

2. Ziehen Sie den Feuerungsautomat aus dem Gerät.

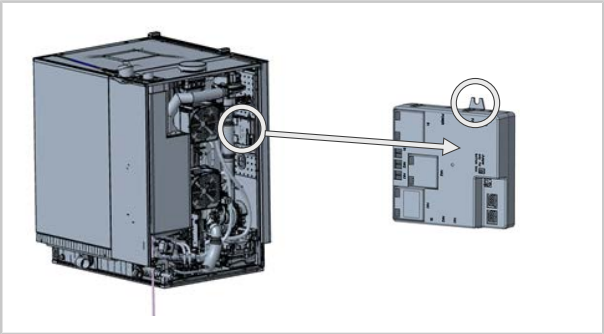

3. Markieren Sie alle Stecker/Kabel mit der passenden Abkürzung ST, HA1 und HA2 (siehe Grafik). Diese Markierungen sind für den anschließenden richtigen Einbau der Kontakte sehr wichtig.
HINWEIS! Bei 6 1/1 – 10 2/1 sind die Steckplätze HA2 nicht belegt.

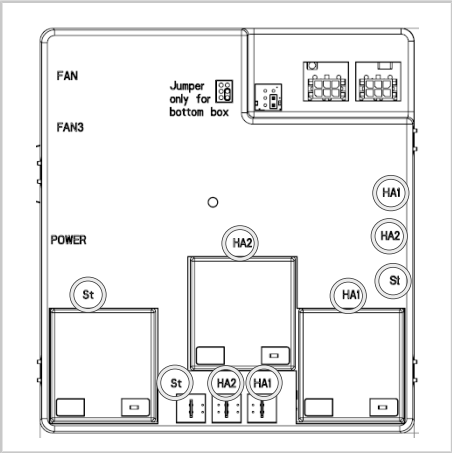

4. Ziehen Sie die markierten Stecker vom Feuerungsautomaten ab.

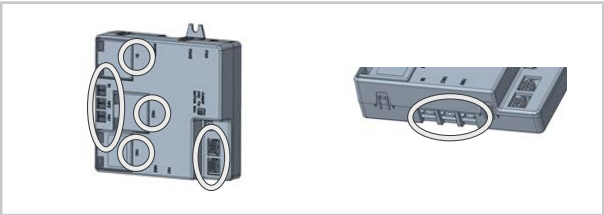

>> Ausbau ist abgeschlossen.

Arbeitsschritte – Einbau Gasfeuerungsautomat iCombi

1. Für den Wiedereinbau gehen Sie in umgekehrter Reihenfolge vor.

2. Beim Anschluss eines neuen Gasfeuerungsautomaten achten Sie auf die von Ihnen markierten Kabel.
3. Benetzen Sie die Steckkontakte mit dem mitgelieferten Kontaktfett.

>> Einbau ist abgeschlossen.

80.00.664 ▪ V02 ▪ 12/2022 ▪ RTS/AWEI ▪ ml

MI_2207: Automatic ignition controller iCombi – removal and installation

iCombi Pro / iCombi Classic Gas | 15 min | Standard | 25/11/2022

Subject

The information describes the removal and installation of the automatic ignition controller.

Affected product/accessories

iCombi Pro / iCombi Classic Gas

- 6-1/1
- 6-2/1
- 10-1/1
- 10-2/1
- 20-1/1
- 20-2/1

Required tool

- Standard

Required components

Use the KIT (Art. no. 70.01.209S) with the following parts for the conversion.

Component	Article number
Automatic ignition controller 6-1/1 - 20-2/1	70.01.209
Contact grease *CG60*3 g*	9003.0224
Blind rivets with threaded pin	10.00.989P

General information

NOTICE

Enter the installation of the component on the service level ("Component replacement" tab). This is an integral part of the maintenance history.

Safety instructions

⚠ DANGER

High voltages when connecting to the mains power
Danger to life due to high voltage.
- Disconnect from the power supply.
- Make sure the unit is disconnected from the power.

⚠ CAUTION

Sharp edges on the housing
Risk of cuts on the housing when working in the unit.
Wear protective gloves.

NOTE:
A flashing LED does not immediately indicate a fault in the automatic ignition controller.

This only signals that the automatic ignition controller has detected a gas error in the gas combustion system. These gas errors are assigned to the following service errors according to their error pattern.

Service error	Reset	Cause	Fix
32.1	Yes	5x unsuccessful ignition process	Description of error 32.1
32.2	Yes	Flame current measured with gas valve closed	Description of error 32.2
32.3	Yes	Burner went out 5 times during the burning phase	Description of error 32.3
32.4	Yes	The speed of a gas blower deviates from the target speed by more than 150 rpm	Description of error 32.4
33.1	Restart and, if necessary, Reset	7x Service 32.x within 32 minutes or Service 33.x detected for at least 20 hours	Description of error 33.1
33.2	No	Desired gas speeds breach condition >0 rpm or Min. < Start < Max.	Description of error 33.2
33.3	No	Mains frequency outside 40...70 Hz	Description of error 33.3
33.4	No	Phase and neutral conductor mixed up	Description of error 33.4
33.5	No	Automatic ignition controller control defective	Description of error 33.5
140	No	Permanent fault in the gas supply or in the hot air gas combustion system	Description of error 140

Therefore check the unit for service error 33.5 before replacing the automatic ignition controller. Only replace the automatic ignition controller if service error 33.5 is displayed or if this is expressly specified by the error description of another service error.

Revision Log

Changes from previous version of this manual:

- Chapter "Note" added

Work steps – removing the iCombi automatic ignition controller

✔ The unit is voltage-free and the left side panel is open.

1. Loosen the blind rivets with threaded pin on the automatic ignition controller.
2. Pull the automatic ignition controller out of the unit.

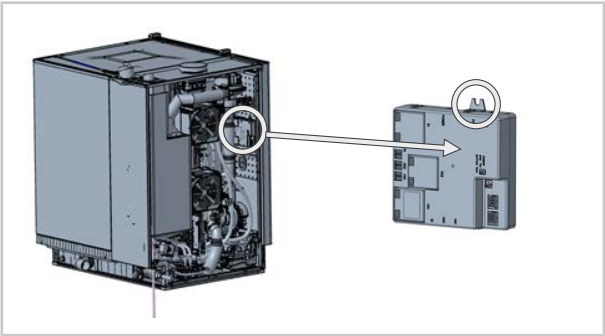

3. Mark all plugs/cables with the appropriate abbreviation ST, HA1 and HA2 (see diagram). These markings are very important for the subsequent correct installation of the contacts.
   NOTICE! For 6 1/1 – 10 2/1, the slots HA2 are not assigned.

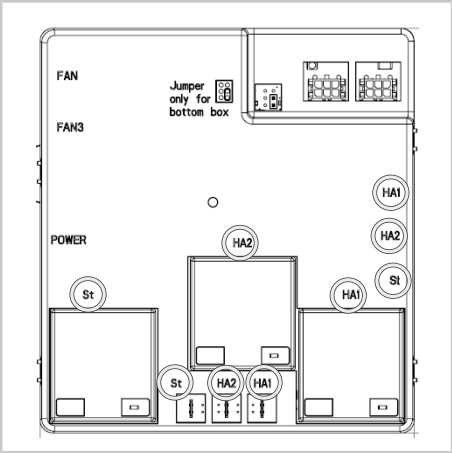

4. Disconnect the marked plugs from the automatic ignition controller.

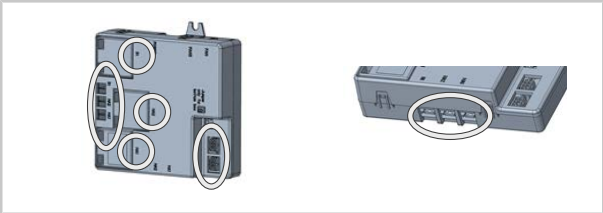

>> The removal is complete.

Work steps – installing the iCombi automatic ignition controller

1. Proceed in reverse order to install again.
2. When connecting a new automatic ignition controller, pay attention to the cables you have marked.
3. Wet the plug contacts with the supplied contact grease.

>> Installation is complete.

80.00.664 ▪ V02 ▪ 12/2022 ▪ RTS/AWEI ▪ ml

MI_2207 : Boîtier d'allumage iCombi – Démontage et montage

iCombi Pro / iCombi Classic gaz | 15 min | Standard | 29.04.2022

Objet

Ces informations décrivent le montage et le démontage du boîtier d'allumage.

Produit/accessoires concernés

iCombi Pro / iCombi Classic gaz

- 6-1/1
- 6-2/1
- 10-1/1
- 10-2/1
- 20-1/1
- 20-2/1

Outillage préconisé

- Standard

Éléments requis

Pour l'installation, utilisez le KIT Réf. 70.01.209S avec les pièces suivantes :

Pièce	Référence d'article
Boîtier d'allumage6-1/120-2/1	70.01.209
Graisse de contact *CG60*3g*	9003.0224
Rivet aveugle avec tige filetée	10.00.989P

Informations générales

INFORMATION

Entrer l'installation du composant dans le menu de service (tableau "Remplacement de composant"). Il fait partie intégrante de l'historique de maintenance.

Consignes de sécurité

⚠ DANGER

Haute tension lors du raccordement au réseau d'alimentation électrique
Danger de mort en cas de travail sous haute tension.
- Isolez la liaison avec l'alimentation électrique.
- Vérifiez que l'appareil n'est plus sous tension.

⚠ ATTENTION

Bords tranchants sur le boîtier
Risque de coupure sur les bords tranchants des tôles lors des interventions sur l'appareil.
Portez des gants de protection.

Étapes de travail – Démontage du boîtier d'allumage iCombi

✔ L'appareil est hors tension et la partie latérale gauche est ouverte.

1. Desserrez le rivet aveugle avec la tige filetée sur le boîtier d'allumage.
2. Sortez le boîtier d'allumage de l'appareil.

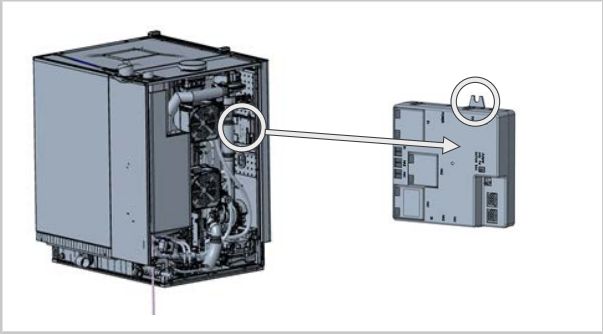

3. Marquez tous les connecteurs/câbles à l'aide des abréviations ST, HA1 et HA2 correspondantes (voir graphique). Ces marquages sont très importants pour le montage correct des contacts.
   INFORMATION ! Pour 6 1/1 – 10 2/1, les emplacements HA2 ne sont pas utilisés.

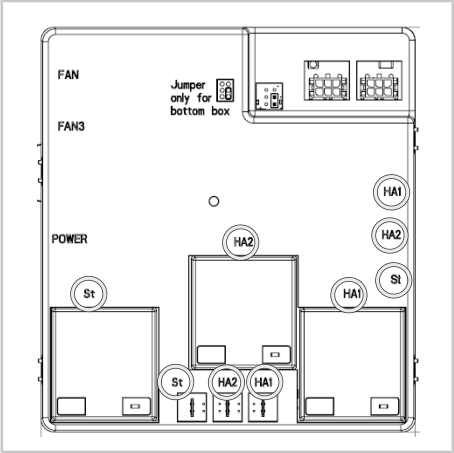

4. Débranchez les connecteurs marqués du boîtier d'allumage.

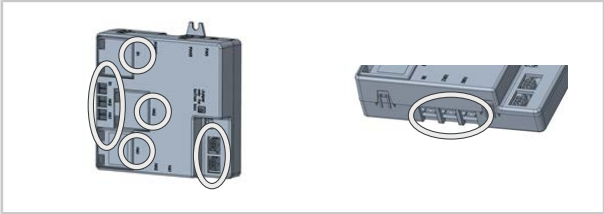

>> Le démontage est terminé.

Étapes de travail – Montage du boîtier d'allumage iCombi

1. Pour le remontage, procédez en sens inverse.
2. Lors du raccordement d'un nouveau boîtier d'allumage, faites attention aux câbles que vous avez marqués.
3. Humidifiez les contacts enfichables avec la graisse de contact fournie.

>> Le montage est terminé.

80.00.664 ▪ V02 ▪ 12/2022 ▪ RTS/AWEI ▪ ml

MI_2207: Centralina gas iCombi - Smontaggio e montaggio

iCombi Pro / iCombi Classic Gas | 15 min. | Standard | 29/04/2022

Argomento

Le informazioni descrivono lo smontaggio e il montaggio della gentralina del gas.

Prodotto/accessori interessati

iCombi Pro / iCombi Classic Gas

- 6-1/1
- 6-2/1
- 10-1/1
- 10-2/1
- 20-1/1
- 20-2/1

Strumenti richiesti

- Standard

Componenti richiesti

Per il retrofit, utilizzare il KIT art. 70.01.209S con i seguenti componenti.

Componente	Codice articolo
Centralina gas6-1/120-2/1	70.01.209
Grasso per contatti *CG60*3 g*	9003.0224
Rivetto cieco con perno filettato	10.00.989P

Informazioni generali

NOTA

Inserire l'installazione del nuovo componente nel livello service sulla scheda "Sostituzione componente". Questa è parte integrante della cronologia della manutenzione.

Note sulla sicurezza

⚠ PERICOLO

Tensioni elevate durante il collegamento alla rete elettrica
Pericolo di morte in caso di lavori con tensioni elevate.
- Scollegare l'alimentazione elettrica.
- Assicurarsi che l'apparecchio sia privo di tensione.

⚠ ATTENZIONE

Bordi affilati dell'alloggiamento
Pericolo di lesioni da taglio durante gli interventi sull'apparecchio.
Indossare guanti protettivi.

Fasi di lavoro - Smontaggio della centralina gas iCombi

✔ L'apparecchio non è alimentato e il fianco sinistro è aperto.
1. Allentare il rivetto cieco con il perno filettato sulla centralina.
2. Estrarre la centralina dall'apparecchio.

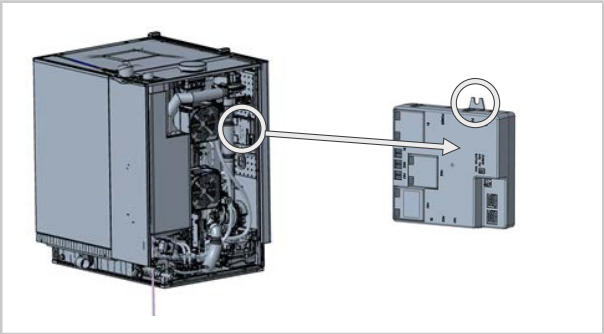

3. Contrassegnare tutti i connettori/cavi con l'abbreviazione appropriata ST, HA1 e HA2 (vedere grafico). Queste marcature sono molto importanti per il successivo montaggio corretto dei contatti.
   NOTA! Con 6 1/1 - 10 2/1 gli slot HA2 non sono occupati.

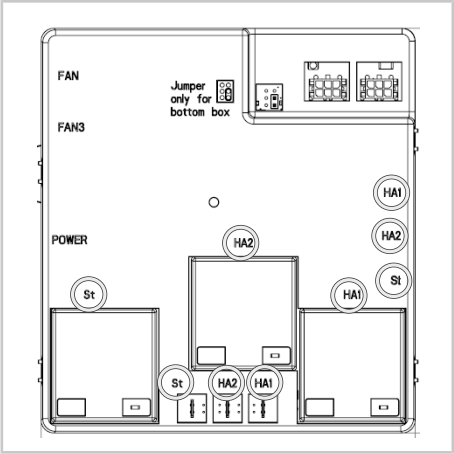

4. Scollegare dalla centralina i connettori contrassegnati.

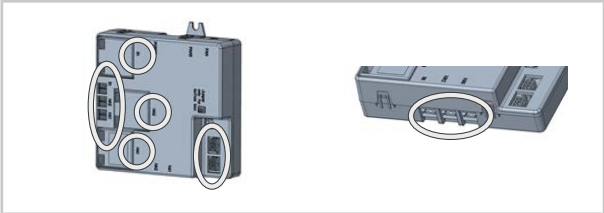

>> Lo smontaggio è concluso.

Fasi di lavoro - Montaggio centralina gas iCombi

1. Per il rimontaggio, invertire la sequenza delle operazioni.
2. Quando si collega una nuova centralina gas, prestare attenzione ai cavi contrassegnati.
3. Bagnare i contatti con il grasso per contatti fornito in dotazione.

>> Il montaggio è concluso.

80.00.664 ▪ V02 ▪ 12/2022 ▪ RTS/AWEI ▪ ml

MI_2207： iCombiの自動ガスバーナー装置 - 取り外しと取り付け

iCombi Pro / iCombi Classic ガス式 | 15分 | 標準 | 2022.04.29

テーマ

ここでは、自動ガスバーナー装置の取り外しと取り付けについてご説明します。

対象となる製品 / アクセサリー

iCombi Pro / iCombi Classic ガス式

- 6-1/1
- 6-2/1
- 10-1/1
- 10-2/1
- 20-1/1
- 20-2/1

- 標準

必要な部品

改造に際しては、次の部品を含むキット（品番：70.01.209S）を使用してください。

コンポーネント	品番
自動ガスバーナー装置 6-1/1 - 20-2/1	70.01.209
接触グリース *CG60*3g*	9003.0224
グラブねじ付きブラインドリベット	10.00.989P

一般情報

安全上の指示

⚠ 危険

電源に接続する際の高圧
高電圧を扱う際には生命の危険が生じるおそれがあります。
- 電源との接続を切ってください。
- ユニットに通電されていないことを確認してください。

⚠ ご注意

本体の鋭いエッジ
作業の際に、ユニット内のボディーの鋭いエッジで切り傷を負うおそれがあります。
保護用手袋を用いてください。

作業手順 - 自動ガスバーナー装置の取り外し、iCombi

✔ ユニットが非通電状態で、左のサイドパネルが開いている。

1. 自動ガスバーナー装置のグラブねじ付きブラインドリベットを外します。
2. 自動ガスバーナー装置をユニットから引っ張り出します。

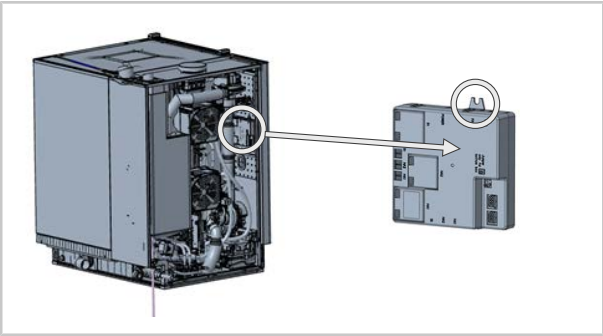

3. 全てのプラグ/ケーブルに、対応する略称ST、HA1およびHA2（図を参照）の印を付けてください。 これらの印は、後で接点を正しく取り付けるために非常に重要です。
注！ 6 1/1 - 10 2/1では、スロットHA2は使用されません。

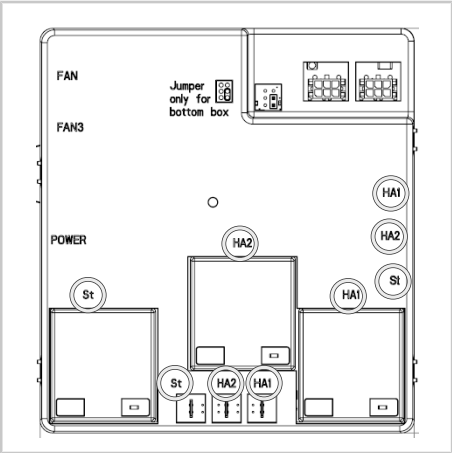

4. 印のついたプラグを自動ガスバーナー装置から外します。

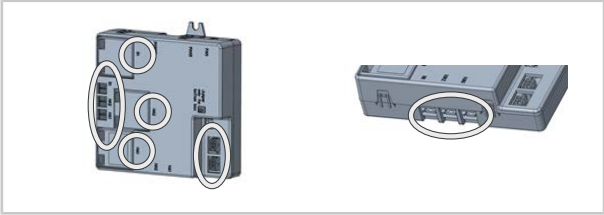

>> これで取り外しの完了です。

作業手順 - 自動ガスバーナー装置の取り付け、iCombi

1. 再び取り付けるには、逆の順序を踏みます。
2. 新しい自動ガスバーナー装置を接続する際は、印を付けたケーブルに注意してください。
3. 付属の接触グリースでプラグ接点を滑らかにします。

>> これで取り付けの完了です。

MI_2207: Moduł zapłonu iCombi – demontaż i montaż

iCombi Pro / iCombi Classic Gaz | 15 min. | Standardowe | 25.11.2022

Temat

Niniejsza informacja opisuje demontaż i montaż modułu zapłonu.

Produkt/akcesorium, którego to dotyczy

iCombi Pro / iCombi Classic Gaz

- 6-1/1
- 6-2/1
- 10-1/1
- 10-2/1
- 20-1/1
- 20-2/1

Wymagane narzędzia

- Standard

Wymagane komponenty

W celu wykonania modyfikacji należy wykorzystać ZESTAW nr art. 70.01.209S złożony z następujących części.

Komponent	Numer katalogowy
Moduł zapłonu 6-1/1 – 20-2/1	70.01.209
Smar kontaktowy *CG60*3g*	9003.0224
Nit rozprężny z gwintem	10.00.989P

Informacje ogólne

WSKAZÓWKA

W trybie serwisowym (zakładka „Wymiana części") wprowadzić instalację komponentu. To jest integralna część historii przeglądu technicznego.

Wskazówki bezpieczeństwa

⚠ NIEBEZPIECZEŃSTWO

Niebezpieczne napięcie po podłączeniu urządzenia do napięcia zasilania
Zagrożenie życia podczas prac przy urządzeniu podłączonym do napięcia zasilania.
- Odłączyć urządzenie od źródła zasilania.
- Upewnić się, że urządzenie jest odłączone od zasilania.

⚠ UWAGA

Ostre krawędzie obudowy
Ryzyko zranienia o obudowę podczas pracy w urządzeniu.
Korzystać z rękawic ochronnych.

UWAGA:
Miganie diody LED nie wskazuje na usterkę modułu zapłonu.

Sygnalizuje to jedynie, że moduł zapłonu wykrył tzw. błąd gazowy w układzie spalania gazu. Te błędy gazowe są przypisane do następujących błędów serwisowych w zależności od ich charakterystyki.

Błędy serwisowe	Reset	Przyczyna	Rozwiązanie
32.1	tak	5x nieudany proces zapłonu	Opis błędu 32.1
32.2	tak	Zmierzono strumień promienia przy zamkniętym zaworze gazu	Opis błędu 32.2
32.3	tak	Palnik gaśnie 5x w fazie spalania	Opis błędu 32.3
32.4	tak	Prędkość obrotowa dmuchawy gazu odbiega od zadanej prędkości obrotowej o więcej niż 150 obr./min	Opis błędu 32.4
33.1	Restart i w razie potrzeby Reset	7x Serwis 32.x w ciągu 32 minut lub Serwis 33.x przez co najmniej 20 godzin	Opis błędu 33.1
33.2	nie	Zadane prędkości obrotowe gazu naruszają warunek >0 obr./min. lub min. < Start < Maks.	Opis błędu 33.2
33.3	nie	Częstotliwość sieci poza zakresem 40...70 Hz	Opis błędu 33.3
33.4	nie	Przewód fazy i przewód neutralny są zamienione miejscami	Opis błędu 33.4
33.5	nie	Uszkodzony moduł zapłonu	Opis błędu 33.5
140	nie	Trwały błąd zasilania gazem lub układu spalania w trybie gorącego powietrza	Opis błędu 140

Dlatego przed wymianą modułu zapłonu skontrolować urządzenie pod kątem błędu serwisowego 33.5. Moduł zapłonu należy wymienić tylko wtedy, gdy wyświetla się błąd serwisowy 33.5 lub gdy jest to wyraźnie wymagane w opisie innego błędu serwisowego.

Dziennik zmian

Zmiany w poprzedniej wersji niniejszej instrukcji:

- Dodano rozdział „Wskazówka”

Kolejność czynności – demontaż modułu zapłonu iCombi

✔ Urządzenie jest odłączone od napięcia zasilania, a osłona boczna jest otwarta.

1. Poluzować nit rozprężny z gwintem na module zapłonu.
2. Wyjąć moduł zapłonu z urządzenia.

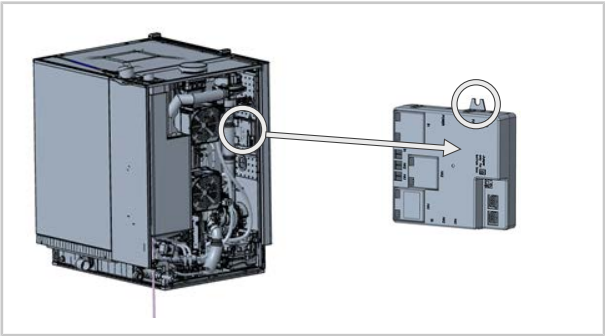

3. Zaznaczyć wszystkie wtyki/kable odpowiednim skrótem ST, HA1 i HA2 (patrz grafika). Oznaczenia te są istotne dla późniejszego poprawnego montażu styków.
   WSKAZÓWKA! W przypadku 6 1/1 – 10 2/1 gniazda HA2 nie są zajęte.

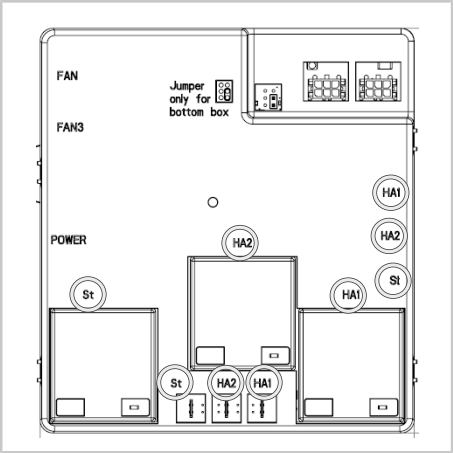

4. Odłączyć zaznaczone wtyki od modułu zapłonu.

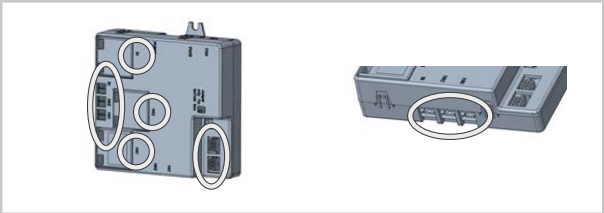

>> Demontaż jest zakończony.

Kolejność czynności – montaż modułu zapłonu iCombi

1. Podczas ponownego montażu należy postępować w odwrotnej kolejności.
2. Podczas podłączania nowego modułu zapłonu należy zwrócić uwagę na wcześniej oznakowane przewody.
3. Na styki nałożyć dołączony smar do styków.

>> Montaż jest zakończony.

80.00.664 ▪ V02 ▪ 12/2022 ▪ RTS/AWEI ▪ ml

MI_2207: Sistema de controle automático do queimador iCombi - Desmontagem e montagem

iCombi Pro / iCombi Classic gás | 15 minutos | Padrão | 25/11/2022

Assunto

A informação descreve a desmontagem e a montagem do sistema de controle automático do queimador.

Produto/acessório afetado

iCombi Pro / iCombi Classic gás

- 6-1/1
- 6-2/1
- 10-1/1
- 10-2/1
- 20-1/1
- 20-2/1

Ferramenta necessária

- Padrão

Componentes necessários

Para a conversão, utilize o KIT nº item 70.01.209S com as peças a seguir.

Componente	Código do item
Sistema de controle automático do queimador 6-1/1 - 20-2/1	70.01.209
Graxa de contato *CG60*3g*	9003.0224
Rebite cego com pino roscado	10.00.989P

Informações gerais

OBSERVAÇÃO

Insira a instalação do componente no nível de serviço (aba "Substituição do componente"). Esta é uma parte integrante do histórico de manutenção.

Instruções de segurança

⚠ PERIGO

Alta tensão durante a conexão elétrica
Perigo de vida ao trabalhar com alta tensão.
- Desconecte a conexão da fonte de energia.
- Certifique-se de que o dispositivo esteja sem tensão.

⚠ CUIDADO

Arestas afiadas na carcaça
Perigo de cortes na carcaça durante trabalhos no equipamento.
Use luvas de proteção.

OBSERVAÇÃO:
A intermitência do LED não indica primeiro um defeito no sistema de controle automático do queimador.

Assim, é sinalizado apenas que o sistema de controle automático do queimador detectou um denominado Erro de gás no sistema de queima de gases. Esses erros de gás são atribuídos aos erros de serviço abaixo de acordo com o seu padrão de erro.

Erro de serviço	Reset	Causa	Solução
32.1	Sim	5x ignições fracassadas	Descrição do erro 32.1
32.2	Sim	Corrente da chama medida com a válvula de gás fechada	Descrição do erro 32.2
32.3	Sim	5x queimadores pararam durante a fase de queima	Descrição do erro 32.3
32.4	Sim	A velocidade de rotação de um ventilador de gás difere em mais de 150 rpm do número de rotações nominal	Descrição do erro 32.4
33.1	Reinicialização e, se necessário, Reset	7x serviço 32.x detectado em 32 minutos ou serviço 33.x detectado durante pelo menos 20 horas	Descrição do erro 33.1
33.2	Não	As velocidades nominais do gás violam a condição > 0 rpm ou Mín < Iniciar < Máx	Descrição do erro 33.2
33.3	Não	Frequência de rede fora de 40...70 Hz	Descrição do erro 33.3
33.4	Não	Fase e condutor neutro invertidos	Descrição do erro 33.4
33.5	Não	Sistema de controle automático do queimador com defeito	Descrição do erro 33.5
140	Não	Erro permanente na alimentação de gás ou no sistema de queima de gás no ar quente	Descrição do erro 140

Por isso, antes da substituição do sistema de controle automático do queimador, verifique o equipamento quanto ao erro de serviço 33.5. Substitua o sistema de controle automático do queimador somente na presença da indicação do erro de serviço 33.5 ou se isso for explicitamente estipulado pela descrição do erro de um outro erro de serviço.

Protocolo de revisão

Alterações na versão anterior deste manual:

- O capítulo “Observação” foi adicionado

Etapas de trabalho - Desmontagem do sistema de controle automático do queimador iCombi

✔ O equipamento está isento de tensão e a parte lateral esquerda está aberta.

1. Solte os rebites cegos com o pino roscado no sistema de controle automático do queimador.

2. Retire o sistema de controle automático do queimador do equipamento.

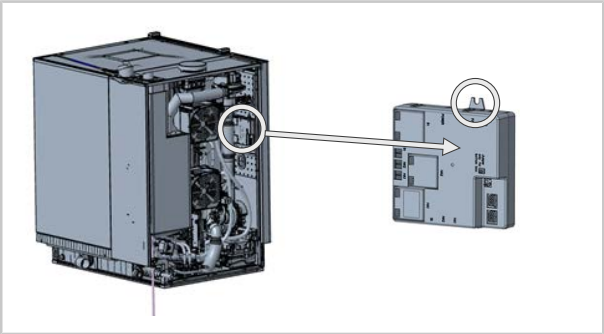

3. Marque todos os conectores/cabos com a abreviação adequada ST, HA1 e HA2 (ver gráfico). Estas marcações são muito importantes para a montagem correta dos contatos.
OBSERVAÇÃO! Em 6 1/1 – 10 2/1, os slots HA2 não estão ocupados.

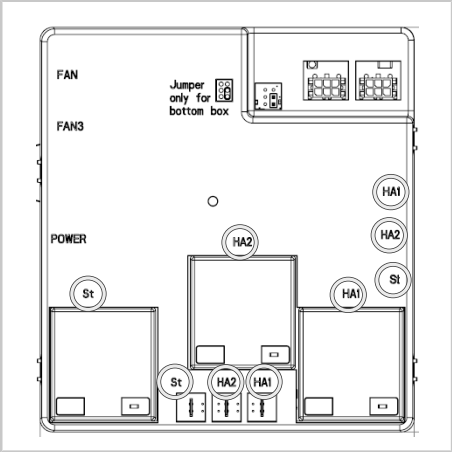

4. Desconecte os conectores marcados do sistema de controle automático do queimador.

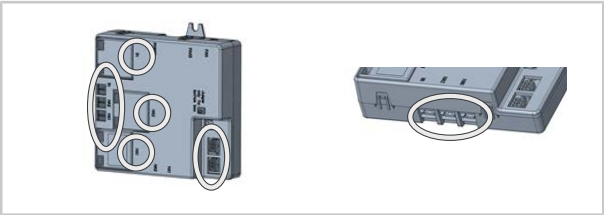

>> A desmontagem está concluída.

Etapas de trabalho - montagem do sistema de controle automático do queimador iCombi

1. Para a nova montagem, proceda na ordem inversa.
2. Ao conectar um novo sistema de controle automático do queimador, preste atenção aos cabos que você marcou.
3. Umedeça os pontos de contato com a graxa de contato fornecida.

>> A montagem está concluída.

80.00.664 ▪ V02 ▪ 12/2022 ▪ RTS/AWEI ▪ ml

MI_2207: Автомат газовой топки iCombi - демонтаж и установка

iCombi Pro / iCombi Classic, газ | 15 мин. | Стандарт | 25.11.2022 г.

Тема

В инструкции описывается демонтаж и монтаж автомата газовой топки.

Затронутое изделие/аксессуар:

iCombi Pro / iCombi Classic, газ

- 6-1/1
- 6-2/1
- 10-1/1
- 10-2/1
- 20-1/1
- 20-2/1

Необходимый инструмент

- Стандарт

Необходимые компоненты

Для модернизации используйте комплект (арт. ℓ 70.01.209S) со следующими деталями.

Компонент	Артикул
Автомат газовой топки6-1/1 - 20-2/1	70.01.209
Контактная смазка *CG60*3g*	9003.0224
Заклепка с нарезным штифтом	10.00.989P

Основная информация

УКАЗАНИЕ

Добавить установку замка в сервисном меню (вкладка "Component replacement"). Это важно для сохранения истории обслуживания аппарата.

Указания по технике безопасности

⚠ ОПАСНОСТЬ

Высокое напряжение при подключении к сети
Опасность для жизни при работе с высоким напряжением.
- Отключите аппарат от источника питания.
- Убедитесь в том, что аппарат обесточен.

⚠ ОСТОРОЖНО

Острые края на корпусе
Опасность порезов при работе в аппарате.
Использовать защитные перчатки.

ПРИМЕЧАНИЕ.
Мигание светодиода не указывает на неисправность блока зажигания.

Это просто сигнализирует о том, что блок зажигания обнаружил так называемую газовую ошибку в системе сжигания газа. Эти газовые ошибки присваиваются следующим сервисным ошибкам в соответствии с их шаблоном ошибок.

Сервисная ошибка	Сброс	Причина	Исправление
32.1	Да	5 сбоев зажигания	Описание ошибки 32.1
32.2	Да	ток пламени измеряется при закрытом газовом клапане	Описание ошибки 32.2
32.3	Да	5 горелок погасли во время нагрева	Описание ошибки 32.3
32.4	Да	Скорость нагнетателя горелки отличается от целевой более чем на 150 об/мин	Описание ошибки 32.4
33.1	Перезапуск и при необходимости Сброс	7 выявленных Сервис 32.x в течение 32 минут или Сервис 33.x в течение как минимум 20 часов	Описание ошибки 33.1
33.2	Нет	заданная скорость нагнетателя газа нарушает условие >0 об./мин. или Мин. < Старт < Макс.	Описание ошибки 33.2
33.3	Нет	частота тока в сети за пределами 40-70 Гц	Описание ошибки 33.3
33.4	Нет	перепутаны фаза и нейтраль	Описание ошибки 33.4
33.5	Нет	неисправен автомат горения	Описание ошибки 33.5
140	Нет	Постоянная неисправность в подаче газа или в системе сжигания газа Сухой жар	Описание ошибки 140

Поэтому перед заменой блока зажигания необходимо проверить аппарат на наличие сервисной ошибки 33.5. Заменяйте блок зажигания только при отображении сервисной ошибки 33.5 или если это прямо предусмотрено описанием другой сервисной ошибки.

Журнал изменений

Изменения, внесенные в предыдущую версию настоящего руководства:

- Добавлена глава «Примечание»

Этап работы - Демонтаж автомата газовой топки iCombi

✔ Аппарат отключен от питания, левая панель открыта.

1. Ослабьте заклепки на автомате топки с помощью установочного винта.

2. Выньте автомат топки из аппарата.

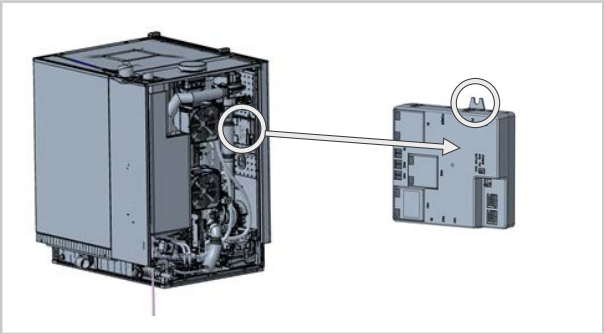

3. Отметьте все разъемы/кабели соответствующим сокращением ST, HA1 и HA2 (см. рисунок). Эти маркировки очень важны для последующего правильного монтажа контактов.
УКАЗАНИЕ! На аппаратах 6 1/1 - 10 2/1 гнезда HA2 не заняты.

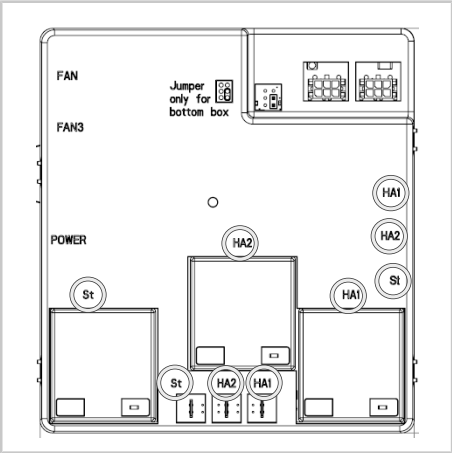

4. Отсоедините помеченные разъемы от автомата топки.

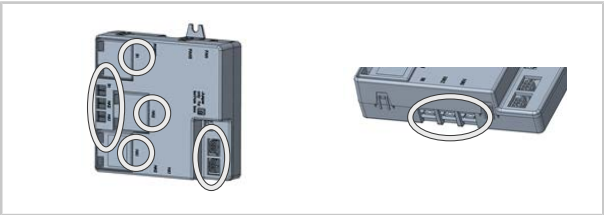

>> Демонтаж завершен.

Этап работы - Установка автомата газовой топки iCombi

1. При повторной установке действуйте в обратной последовательности.

2. При подключении нового автомата газовой топки обращайте внимание на помеченные вами кабели.
3. Смажьте штекерные контакты комплектной контактной смазкой.

>> Установка завершена.

80.00.664 ▪ V02 ▪ 12/2022 ▪ RTS/AWEI ▪ ml

MI_2207: Automatisk brännarstyrenhet iCombi – demontering och montering

iCombi Pro/iCombi Classic Gas | 15 min. | Standard | 2022-11-25

Ämne

Informationen beskriver demontering och montering av den automatiska brännarstyrenheten.

Berörd produkt/tillbehör

iCombi Pro/iCombi Classic Gas

- 6-1/1
- 6-2/1
- 10-1/1
- 10-2/1
- 20-1/1
- 20-2/1

Nödvändigt verktyg

- Standard

Nödvändiga komponenter

Använd satsen (art.-nr 70.01.209S) med följande delar för ombyggnaden.

Komponent	Artikelnummer
Automatisk brännarstyrenhet 6-1/1 – 20-2/1	70.01.209
Kontaktfett *CG60*3g*	9003.0224
Blindnit med gängstift	10.00.989P

Allmän information

OBS!

Ange installationen av komponenten i servicelevel (fliken "Komponentbyte"). Detta är en integrerad del av underhållshistoriken.

Säkerhetsanvisningar

⚠ FARA

Farliga spänningar vid anslutning till elnätet
Livsfara vid arbeten med spänning.
- Koppla från anslutningen till strömförsörjningen.
- Kontrollera att enheten är spänningsfri.

⚠ OBSERVERA

Vassa kanter på höljet
Risk för att skära sig på höljet vid arbeten i enheten.
Använd skyddshandskar.

OBS!
När lysdioden blinkar innebär det inte att den automatiska brännarstyrenheten är defekt.

Detta signalerar bara att den automatiska brännarstyrenheten har upptäckt ett så kallat gasfel i gasförbränningssystemet. Dessa gasfel tilldelas följande servicefel i enlighet med deras felbild.

Servicefel	Återställ	Orsak	Åtgärd
32.1	Ja	5 x misslyckad tändningsprocess	Felbeskrivning 32.1
32.2	Ja	Flamström uppmätt vid stängd gasventil	Felbeskrivning 32.2
32.3	Ja	5 brännare har slutat fungera under brännfasen	Felbeskrivning 32.3
32.4	Ja	Varvtalet på en gasfläkt avviker mer än 150 varv/min från det nominella varvtalet	Felbeskrivning 32.4
33.1	Starta om och ev. Återställ	7x Service 32.x identifierad inom 32 minuter eller Service 33.x i minst 20 timmar	Felbeskrivning 33.1
33.2	Nej	Nominella gasvarvtal uppfyller inte villkoret >0 varv/min eller min. < start < max.	Felbeskrivning 33.2
33.3	Nej	Nätfrekvens utanför 40–70 Hz	Felbeskrivning 33.3
33.4	Nej	Fas och neutralledare förväxlade	Felbeskrivning 33.4
33.5	Nej	Automatisk brännarstyrenhet defekt	Felbeskrivning 33.5
140	Nej	Permanent fel i gasförsörjningen eller i gasförbränningssystemet varmluft	Felbeskrivning 140

Kontrollera därför att enheten inte har servicefel 33.5 innan du byter ut den automatiska brännarstyrenheten. Byt endast ut den automatiska brännarstyrenheten när servicefelet 33.5 visas eller om detta uttryckligen anges i felbeskrivningen för ett annat servicefel.

Revisionsprotokoll

Ändringar jämfört med föregående version av denna bruksanvisning:

- Kapitlet "Information" har lagts till

Arbetssteg – demontering av den automatiska brännarstyrenheten iCombi

✔ Enheten är spänningsfri och vänster sidodel är öppen.

1. Lossa blindnitarna med gängstift på den automatiska brännarstyrenheten.
2. Dra ut den automatiska brännarstyrenheten från enheten.

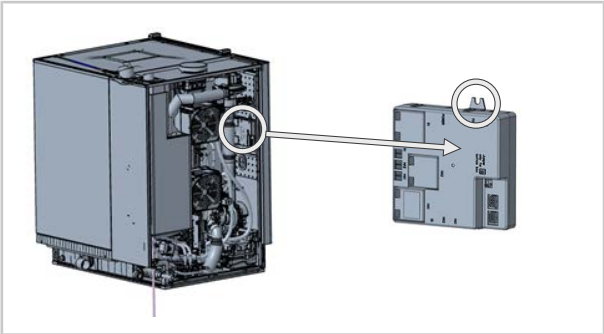

3. Markera alla kontakter/kablar med passande förkortning ST, HA1 och HA2 (se bild). Dessa markeringar är mycket viktiga för efterföljande korrekt montering av kontakterna.
   OBS! Vid 6 1/1 – 10 2/1 är anslutningarna HA2 inte upptagna.

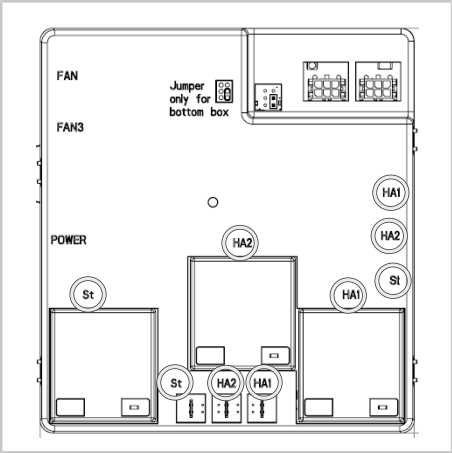

4. Dra ut de markerade kontakterna från den automatiska brännarstyrenheten.

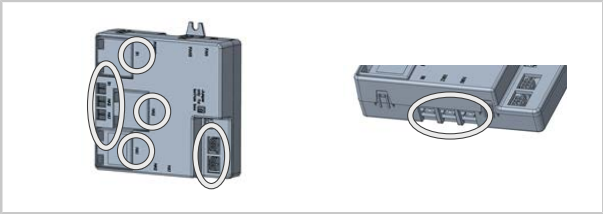

>> Demonteringen har slutförts.

Arbetssteg – montering av den automatiska brännarstyrenheten iCombi

1. Återmonteringen sker i omvänd ordningsföljd.
2. När en ny automatisk brännarstyrenhet ansluts ska de markerade kablarna kontrolleras.
3. Applicera det medföljande kontaktfettet på kontakterna.

>> Monteringen har slutförts.

80.00.664 ▪ V02 ▪ 12/2022 ▪ RTS/AWEI ▪ ml

MI_2207: Módulo de ignición de gas iCombi - Desmontaje e instalación

iCombi Pro / iCombi Classic, versión de gas | 15 min. | Estándar | 25/11/2022

Tema

La información describe el desmontaje e instalación del módulo de ignición de gas.

Componente/producto afectado

iCombi Pro / iCombi Classic, versión de gas

- 6-1/1
- 6-2/1
- 10-1/1
- 10-2/1
- 20-1/1
- 20-2/1

Herramientas necesarias

- Estándar

Materiales necesarios

Para la modificación, utilice el KIT (Ref. 70.01.209S) con las siguientes piezas.

Componente	Referencia de artículo
Módulo de ignición de gas 6-1/1 - 20-2/1	70.01.209
Grasa de contacto *CG60*3g*	9003.0224
Remache ciego con pasador roscado	10.00.989P

Información general

RECOMENDACIÓN

Introduzca en el menú técnico la instalación del componente (pestaña "Cambio de componentes"). Este es una parte integral del histórico de mantenimiento.

Instrucciones de seguridad

⚠ PELIGRO

Alta tensión al realizar la conexión a la red eléctrica
Peligro de muerte en caso de trabajos con alta tensión.
- Interrumpa la conexión al suministro eléctrico.
- Asegúrese de que el equipo no esté conectado al suministro eléctrico.

⚠ CUIDADO

Bordes afilados en la carcasa
Peligro de corte con los paneles durante los trabajos en el equipo.
Utilice guantes protectores.

NOTA:
En un principio, el parpadeo del LED no indica un defecto del módulo de ignición de gas.

Esto solo indica que el módulo de ignición de gas ha detectado un error de gas en el sistema de combustión de gas. Estos errores de gas se asignan a los errores de servicio indicados a continuación de acuerdo con su patrón de error.

Error de servicio	Restablecer	Causa	Resolución
32.1	Sí	El proceso de encendido ha fallado 5 veces	Descripción de error 32.1
32.2	Sí	Corriente de llamas medida con válvula de gas cerrada	Descripción de error 32.2
32.3	Sí	No se ha producido llama por 5 veces durante la fase de combustión	Descripción de error 32.3
32.4	Sí	Las revoluciones de uno de los motores sopladores de gas varían en más de 150 RPM con respecto a las revoluciones objetivo	Descripción de error 32.4
33.1	Reiniciar y, si es necesario, Restablecer	Se ha detectado 7 veces el error de Servicio 32.x en 32 minutos o Servicio 33.x durante al menos 20 horas	Descripción de error 33.1
33.2	No	Las revoluciones de gas nominales contravienen las condiciones > 0 RPM o Mín. < Inicio < Máx.	Descripción de error 33.2
33.3	No	Frecuencia de red fuera del rango 40...70 Hz	Descripción de error 33.3
33.4	No	Fase y conductor neutro intercambiados	Descripción de error 33.4
33.5	No	Módulo de ignición defectuoso	Descripción de error 33.5
140	No	Error permanente en el suministro de gas o en el sistema de combustión del gas de aire caliente	Descripción de error 140

Por lo tanto, antes de cambiar el módulo de ignición de gas, verifique si el equipo presenta el error de servicio 33.5. Sustituya el módulo de ignición de gas únicamente cuando se indique el error de servicio 33.5 o cuando esté indicado expresamente otro error de servicio en la descripción de errores.

Protocolo de revisión

Cambios en la versión anterior de este manual:

- Se ha añadido el capítulo «Nota»

Pasos de trabajo - Desmontaje del módulo de ignición de gas iCombi

✔ La unidad no recibe alimentación eléctrica y el lateral izquierdo está abierto.

1. Afloje el remache ciego con pasador roscado en el módulo de ignición.

2. Extraiga el módulo de ignición del equipo.

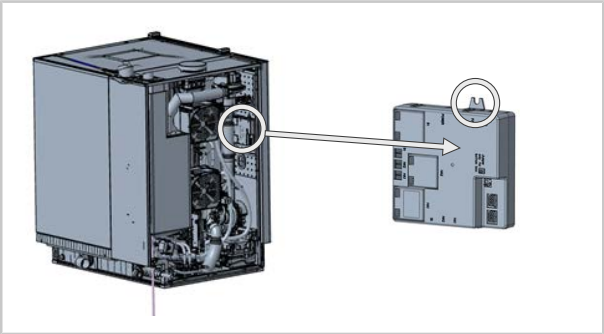

3. Marque todos los conectores/cables con la abreviatura correspondiente ST, HA1 y HA2 (véase el gráfico). Estas marcas son muy importantes para el montaje correcto de los contactos a continuación.
¡NOTA! En 6 1/1 - 10 2/1 las ranuras HA2 no están ocupadas.

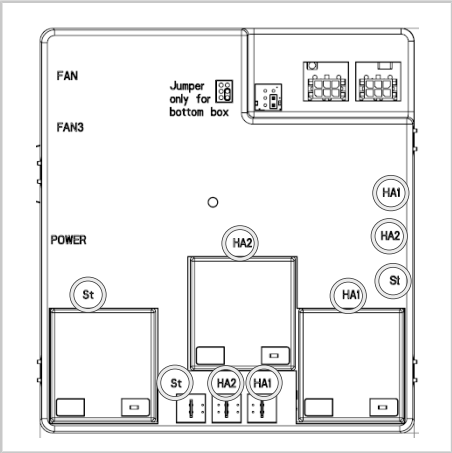

4. Desmonte el conector marcado en el módulo de ignición.

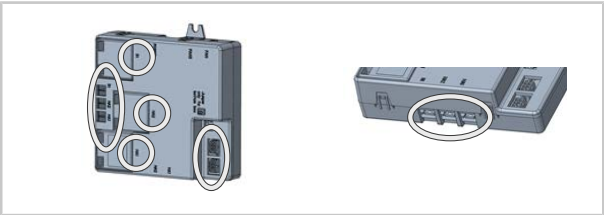

>> El desmontaje ha finalizado.

Pasos de trabajo - Montaje del módulo de ignición de gas iCombi

1. Para realizar de nuevo el montaje, siga el procedimiento inverso.

2. Al conectar un módulo de ignición de gas nuevo, preste atención a los cables marcados por usted.
3. Cubra los contactos enchufables con la grasa de contacto suministrada.

>> El montaje ha finalizado.

80.00.664 ▪ V02 ▪ 12/2022 ▪ RTS/AWEI ▪ ml

MI_2207： iCombi 燃烧器自动控制系统 - 拆卸和安装

iCombi Pro / iCombi Classic 燃气型 | 15分钟 | 标准 | 2022 年 11 月 25 日

主题

本文介绍了如何拆卸和安装燃烧器自动控制系统。

涉及的产品/配件：

iCombi Pro / iCombi Classic 燃气型

- 6-1/1
- 6-2/1
- 10-1/1
- 10-2/1
- 20-1/1
- 20-2/1

所需工具

- 标准

所需零件

请使用包含以下零件的套件（商品编号 70.01.209S）来进行改装。

部件	商品编号
燃烧器自动控制系统 6-1/1 - 20-2/1	70.01.209
触点润滑脂 *CG60*3g*	9003.0224
平头盲铆钉	10.00.989P

常规信息

安全说明

⚠ 危險

与电网连接时存在高压

在高压下工作会有生命危险。

- 断开与电源的连接。
- 确保设备不带电。

⚠ 小心

接线室壳体上存在锋利边缘

在设备中工作时有被壳体割伤的危险。

应戴防护手套。

提示：

LED 闪烁并不表示燃烧器自动控制系统出现故障。

这只表明燃烧器自动控制系统在燃烧系统中检测到燃气故障。 这些燃气故障会根据故障表现与下面的服务故障相关联。

服务故障	重置	原因	解决方法
32.1	是	5次点火过程失败	故障描述 32.1
32.2	是	在燃气阀关闭情况下测得的火焰电流	故障描述 32.2
32.3	是	燃烧器在燃烧阶段 5 次熄火	故障描述 32.3
32.4	是	鼓风机转速与额定转速相差超过 150rpm	故障描述 32.4
33.1	重新启动 并（必要时） 重置	在 32 分钟内识别到 7 次 Service 32.x，或者至少持续 20 小时识别到 Service 33.x	故障描述 33.1
33.2	否	额定燃气转速不符合“>0 rpm”或“最小 < 开始 < 最大”的条件	故障描述 33.2
33.3	否	电源频率超出 40-70 Hz 的范围	故障描述 33.3
33.4	否	相线和中性线混淆	故障描述 33.4
33.5	否	燃烧器自动控制系统损坏	故障描述 33.5
140	否	燃气供应或热空气燃烧系统出现持续故障	故障描述 140

因此，在更换燃烧器自动控制系统之前，请检查设备是否显示服务故障 33.5。仅当显示服务故障 33.5，或当其他服务故障的故障描述中有明确规定时，才应更换燃烧器自动控制系统。

修订历史记录

对本说明书先前版本的修改：

- 添加了“提示”部分

工作步骤 - 拆卸 iCombi 燃烧器自动控制系统

✔ 设备已关断电源且不带电，左侧面已打开。

1. 松开燃烧器自动控制系统上的平头盲铆钉。

2. 将燃烧器自动控制系统从设备拉出。

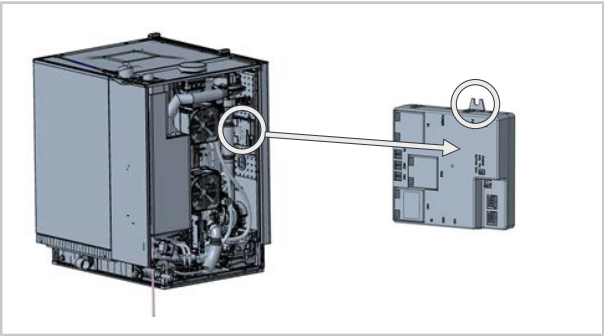

3. 使用适当缩写 ST、HA1 和 HA2 标记所有插头/电缆（见图）。 这些标记对于随后正确安装触点非常重要。
   指示！ 在设备 6 1/1 - 10 2/1 上，插槽 HA2 未被占用。

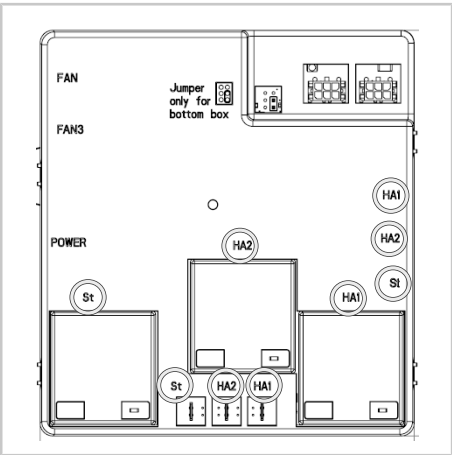

4. 从燃烧器自动控制系统上拔下已标记插头。

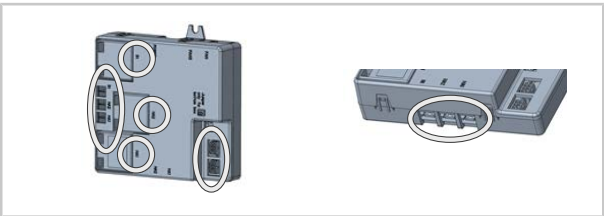

>> 到此即完成拆卸。

工作步骤 - 安装 iCombi 燃烧器自动控制系统

1. 以相反顺序装回。
2. 连接新的燃烧器自动控制系统时，请注意您之前标记过的电缆。
3. 使用供货随附的触点润滑脂来润滑插头触点。

>> 到此即完成安装。

MI_2207: iCombi ateşleme kartı - Sökme ve takma

iCombi Pro / iCombi Classic Gazlı | 15 dakika | Standart | 29.04.2022

Konu

Bu bilgi ateşleme kartının sökülmesini ve takılmasını tarif eder.

İlgili ürün/aksesuar

iCombi Pro / iCombi Classic Gazlı

- 6-1/1
- 6-2/1
- 10-1/1
- 10-2/1
- 20-1/1
- 20-2/1

Gerekli aletler

- Standart

Gerekli komponentler

Modifikasyon için aşağıdaki parçalara sahip KIT Ürün no. 70.01.209S kullanın.

Parça	Ürün numarası
Ateşleme kartı 6-1/1 - 20-2/1	70.01.209
Kontak yağı *CG60*3g*	9003.0224
Dişli pimi olan kör perçin	10.00.989P

Genel bilgiler

NOT

Servis seviyesi altında parça değişimini girin ("Parça değişimi" sekmesi). Bu, bakım geçmişinin ayrılmaz bir parçasıdır.

Emniyet uyarıları

⚠ TEHLİKE

Elektrik şebekesine bağlantıda yüksek gerilim
Yüksek gerilimle çalışırken hayati tehlike.
- Enerji beslemesine bağlantıyı kesin.
- Cihazın enerjisiz olmasını sağlayın.

⚠ DİKKAT

Gövdede kesin köşeler
Cihazda çalışırken gövdede kesilme tehlikesi.
Koruyucu eldivenler kullanın.

İş adımları - iCombi ateşleme kartının sökülmesi

✔ Cihazda elektrik yoktur ve sol yan parça açıktır.
1. Ateşleme kartındaki dişli pimli kör perçini sökün.
2. Ateşleme kartını üniteden çekerek çıkartın.

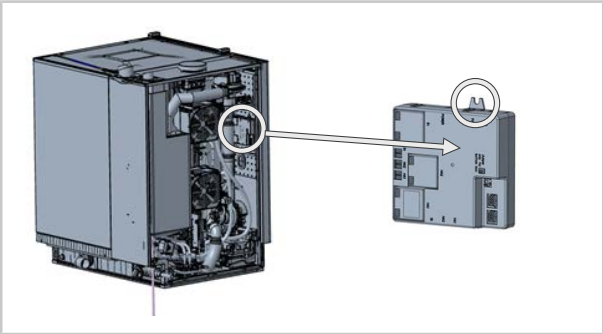

3. Tüm fişleri/kabloları uygun kısaltma ST, HA1 ve HA2 ile işaretleyin (bakınız grafik). Bu işaretler, daha sonra kontakların doğru bir şekilde monte edilmesi için çok önemlidir.
   NOT! 6 1/1 - 10 2/1'de soket yerleri HA2 dolu değildir.

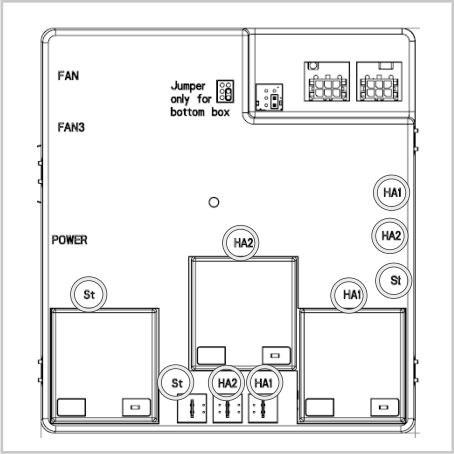

4. İşaretlenmiş olan fişleri ateşleme kartından çekerek çıkartın.

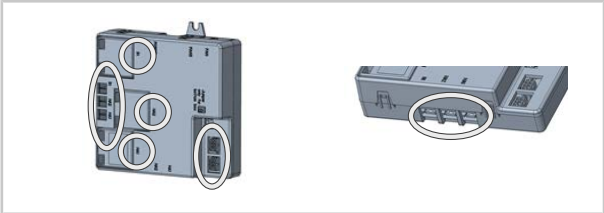

>> Sökme işlemi tamamlanmıştır.

İş adımları - iCombi ateşleme kartının takılması

1. Montaj için tersi sıralamada işlem yapın.
2. Yeni bir ateşleme kartı bağlarken işaretlediğiniz kabloları dikkate alın.
3. Fişli kontakları birlikte teslim edilen kontak yağı ile yağlayın.

>> Montaj işlemi tamamlanmıştır.

80.00.664 ▪ V02 ▪ 12/2022 ▪ RTS/AWEI ▪ ml

MI_2207: Automat pro zapálení plynu iCombi – Demontáž a montáž

iCombi Pro / iCombi Classic Gas | 15 min. | Standard | 25.11.2022

Téma

Informace popisují demontáž a montáž automatu pro zapálení plynu.

Příslušný výrobek/příslušenství

iCombi Pro / iCombi Classic Gas

- 6-1/1
- 6-2/1
- 10-1/1
- 10-2/1
- 20-1/1
- 20-2/1

Požadovaný nástroj

- Standard

Požadované komponenty

Pro instalaci použijte SADU s č. výrobku 70.01.209S s těmito díly.

Součástka	Číslo výrobku
Automat pro zapálení plynu 6-1/1 – 20-2/1	70.01.209
Kontaktní tuk *CG60*3g*	9003.0224
Slepé nýty se stavěcím šroubem	10.00.989P

Všeobecné informace

UPOZORNĚNÍ

Zadejte instalaci nového dílu na servisní úrovni (karta "Výměna konstrukčních dílů"). Toto je nedílnou součástí historie údržby.

Bezpečnostní pokyny

⚠ NEBEZPEČÍ

Vysoké napětí při zapojení do elektrické sítě
Práce s vysokým napětím je životu nebezpečná.
- Odpojte připojení k napájení.
- Ujistěte se, že zařízení není pod napětím.

⚠ POZOR

Ostré hrany krytu
Při práci v zařízení hrozí nebezpečí pořezání o kryt.
Noste pracovní rukavice.

UPOZORNĚNÍ:
Blikání kontrolky LED zpočátku neindikuje poruchu automatu pro zapálení plynu.

To signalizuje pouze to, že automat pro zapálení plynu zjistil v systému spalování plynu tzv. chybu plynu. Tyto chyby plynu jsou podle projevu chyby přiřazeny následujícím servisním chybám.

Servisní chyby	Reset	Příčina	Odstranění
32,1	Ano	5x neúspěšné zapálení	Popis chyby 32.1
32,2	Ano	Proud plamene měřen při zavřeném plynovém ventilu	Popis chyby 32.2
32,3	Ano	Hořák během fáze hoření 5x zhasne	Popis chyby 32.3
32,4	Ano	Otáčky plynového dmychadla se liší o více než 150 ot/min od požadovaného počtu otáček	Popis chyby 32.4
33,1	Restartovat a případně resetovat	Rozpoznán 7x Servis 32.x během 32 minut nebo Servis 33.x po dobu nejméně 20 hodin	Popis chyby 33.1
33,2	Ne	Požadované otáčky plynu porušují podmínku > 0 ot./min nebo min. < Start < Max.	Popis chyby 33.2
33,3	Ne	Síťová frekvence mimo 40...70 Hz	Popis chyby 33.3
33,4	Ne	Záměna fáze a nulového vodiče	Popis chyby 33.4
33,5	Ne	Zapalovací automat vadný	Popis chyby 33.5
140	Ne	Trvalá chyba v přívodu plynu nebo v systému spalování plynu horký vzduch	Popis chyby 140

Před výměnou automatu pro zapálení plynu proto zkontrolujte, zda u zařízení nedošlo k servisní chybě 33.5. Automat pro zapálení plynu vyměňujte pouze v případě, že se zobrazí servisní chyba 33.5 nebo je to výslovně předepsáno popisem chyby jiné servisní chyby.

Revizní protokol

Změny oproti předchozí verzi tohoto návodu:

- Byla přidána kapitola „Upozornění“

Pracovní kroky – Demontáž automatu pro zapálení plynu iCombi

✔ Zařízení není pod napětím a boční část vlevo je otevřená.

1. Povolte slepé nýty pomocí stavěcího šroubku se zářezem na zapalovacím automatu.
2. Vyjměte zapalovací automat ze zařízení.

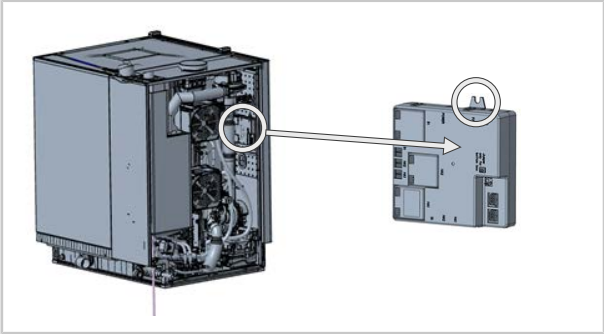

3. Označte všechny konektory/kabely vhodnou zkratkou ST, HA1 a HA2 (viz grafika). Tyto značky jsou velmi důležité pro následnou správnou montáž kontaktů.
   UPOZORNĚNÍ! U 6 1/1 – 10 2/1 nejsou obsazené porty HA2.

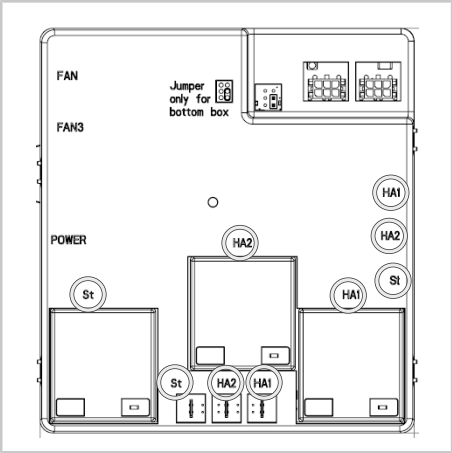

4. Vysuňte označené konektory ze zapalovacího automatu.

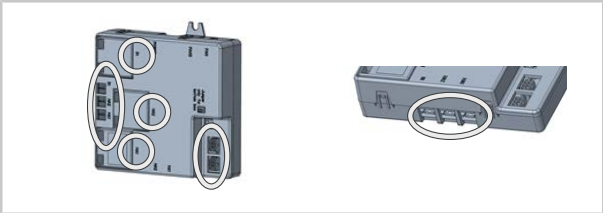

>> Demontáž je dokončena.

Pracovní kroky – Montáž automatu pro zapálení plynu iCombi

1. Při opětovné montáži postupujte v opačném pořadí.
2. Při připojování nového automatu pro zapálení plynu dávejte pozor na kabely, které jste označili.
3. Navlhčete kontakty dodaným kontaktním tukem.

>> Montáž je dokončena.

80.00.664 ▪ V02 ▪ 12/2022 ▪ RTS/AWEI ▪ ml