MI_2166:
Retrofit kit iCombi without hand shower - removal and installation
Nachrüstsatz iCombi ohne Handbrause - Ausbau und Einbau

Modification Instruction
Umbauanleitung

Deutsch 3
English 9
Français 17
Italiano 25
日本語 33
Polski 41
Portuguese (Brazil) 49
русский 57
Svensk 65
Español 73
Chinese (simplified) 81
Türkçe 89
Česky 97

MI_2166: Nachrüstsatz iCombi ohne Handbrause - Ausbau und Einbau

iCombi 20-1/1, 20-2/1 | 45 min. | Standard | 13.12.2021

Grund:

Die Information beschreibt den Ausbau und Einbau der Handbrause bei Standgeräten.

Betroffene Geräte (Gerätegröße und Geräteart):

iCombi Pro und iCombi Classic Elektro / Gas

- 20-1/1
- 20-2/1

Benötigtes Werkzeug

- Standardwerkzeug

Benötigte Bauteile

Die Kitnummer für diesen Ausbau ist die 87.01.916S.

Im Lieferumfang enthaltende Bauteile:

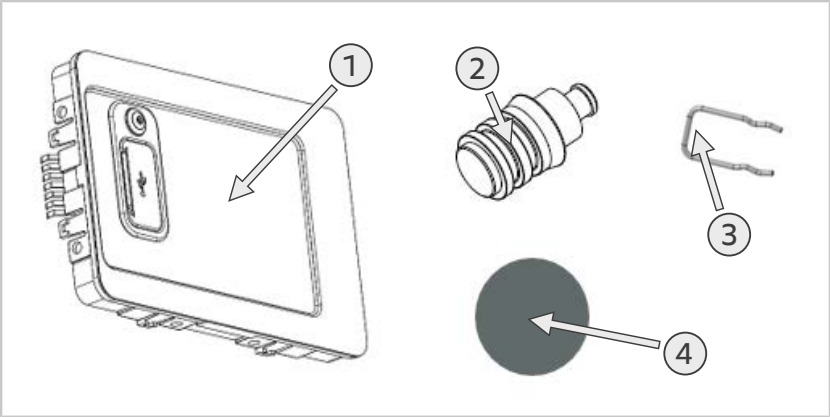

1	Deckelblende mit USB (1x)
2	Stopfen Verteiler kpl. (1x)
3	Steckerfeder für Schlauchroller (1x)
4	Aufkleber Feuchteschutz Option (1x)

Allgemeine Informationen

Die Anleitung ist gültig, wenn der Kunde sein Gerät ohne Handbrause nutzen will. Dafür muss die gesamte Schlauchrollereinheit ausgebaut und der Anschluss abgedichtet werden.

Sicherheitshinweise

⚠ VORSICHT

Scharfe Kanten am Gehäuse
Schnittgefahr am Gehäuse bei Arbeiten im Gerät.
Tragen Sie Schutzhandschuhe.

⚠ GEFAHR

Hohe Spannungen bei Anschluss an das Stromnetz
Lebensgefahr bei Arbeiten mit Hochspannung.
- Trennen Sie die Verbindung zur Energieversorgung.
- Stellen Sie sicher, dass das Gerät spannungslos ist.

Arbeitsschritte – Ausbau der Schlauchrolleinheit

- ✔ Gerät ist spannungsfrei und Seitenteil links ist geöffnet.
- ✔ Wasseranschluss ist geschlossen -> Entleeren Sie das restliche Wasser über die Handbrause.

1. Entfernen Sie die Steckerfeder (3) am Zulauf der Handbrause des fünffach Magnetventils.

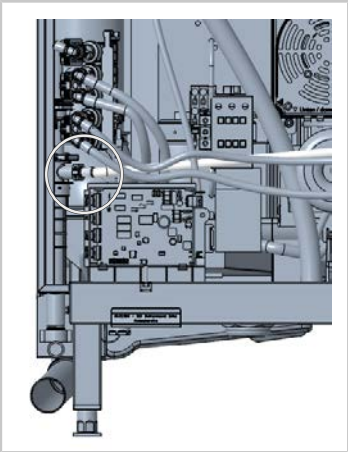

2. Entfernen Sie den Zulaufschlauch am fünffach Magnetventil.
   Hinweis: Es kann sich noch Wasser in der Leitung befinden.
3. Installieren Sie den Stopfen (2) am fünffach Magnetventil und sichern diesen mit der Steckerfeder (3).
4. Entfernen Sie den Notablauf vom Geräteboden. Versiegeln Sie die Öffnung von unten mit dem Aufkleber „Feuchteschutz“ (4).

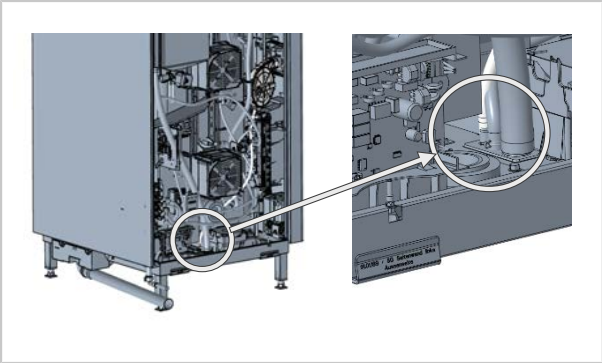

5. Entfernen Sie die Steckfeder (3) an der Handbrause.
   Hinweis: Verhindern Sie ein Einrollen der Schlauchrollereinheit.

6. Lösen Sie die Schraube, die die Schlauchrollereinheit und das Halteblech verbindet.

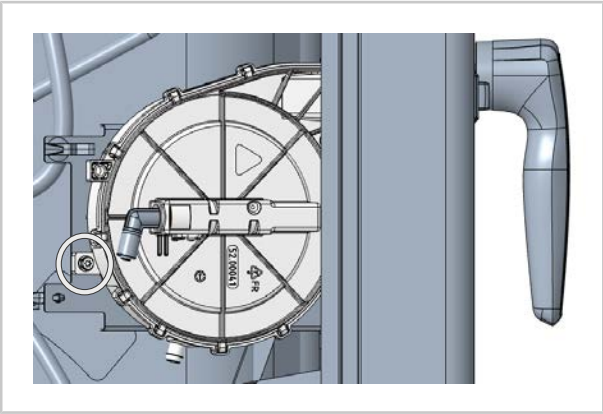

7. Entfernen Sie die Schlauchrollereinheit.
8. Öffnen Sie die Bedienblende und stecken diese in die vorgesehene Halterung.
9. Entfernen Sie das USB-Kabel von der Platine.

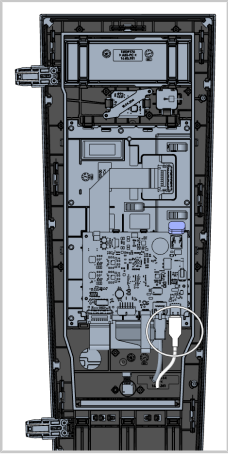

10. Lösen Sie die Clips an der Rückseite der Deckelblende der Handbrause. Entfernen Sie die Deckelblende und das USB-Kabel.

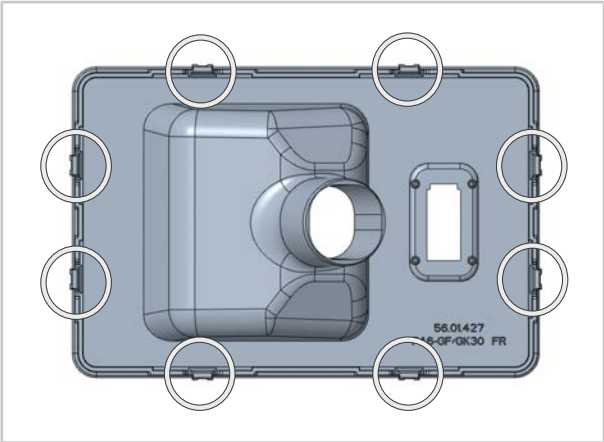

11. Stecken Sie die neue Deckelblende (1) in die Aufnahme.
12. Schließen Sie das USB-Kabel von der Deckelblende (1) an der Platine an.
13. Entnehmen Sie die Bedienblende aus der vorgesehenen Halterung und installieren Sie diese wieder.

>> Ausbau ist abgeschlossen.

Arbeitsschritte - Einbau der Schlauchrolleinheit

1. Für den Wiedereinbau gehen Sie in umgekehrter Reihenfolge vor.

>> Einbau ist abgeschlossen.

80.00.653 ▪ V01 ▪ 12/2021 ▪ RTS/AWEI ▪ ml

MI_2166: Retrofit kit iCombi without hand shower - removal and installation

iCombi 20-1/1, 20-2/1 | 45 minutes | Standard | 13/12/2021

Reason:

The information describes the removal and installation of the hand shower for floor units.

Affected units (unit size and unit type):

iCombi Pro and iCombi Classic electric / gas

- 20-1/1
- 20-2/1

Required tool

- Standard tool

Required components

The kit number for this extension is 87.01.916S.

Components included in delivery:

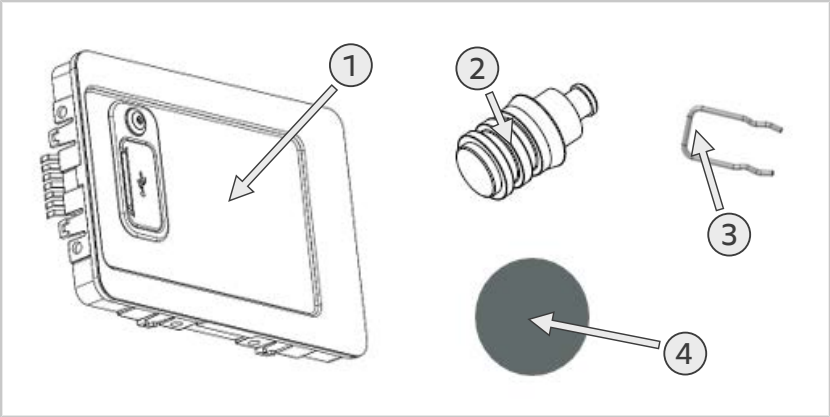

1	Cover panel with USB (1x)
2	Plug distributor compl. (1x)
3	Plug spring for roll guide (1x)
4	Moisture protection sticker option (1x)

General information

The instructions are valid if the customer wants to use his unit without a hand shower. To do this, the entire roll guide unit must be removed and the connection sealed.

Safety instructions

⚠ CAUTION

Sharp edges on the housing
Risk of cuts on the housing when working in the unit.
Wear protective gloves.

⚠ DANGER

High voltages when connecting to the mains power
Danger to life due to high voltage.
- Disconnect from the power supply.
- Make sure the unit is disconnected from the power.

Work steps - removing the roll guide unit

✔ The unit is voltage-free and the left side panel is open.
✔ Water connection is closed -> empty the remaining water via the hand shower.

1. Remove the plug spring (3) on the inlet of the fivefold solenoid valve.

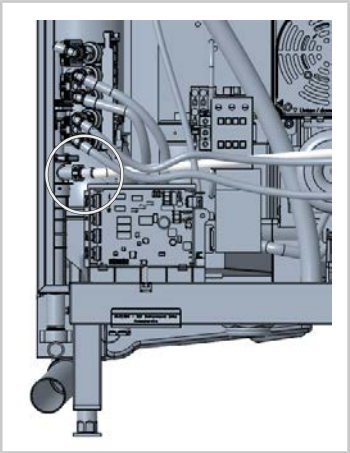

2. Remove the supply hose on the fivefold solenoid valve.
   Notice: There may still be water in the line.
3. Install the plug (2) on the fivefold solenoid valve and secure it with the plug spring (3).

4. Remove the emergency drain from the bottom of the unit. Seal the opening from below with the "Moisture protection" (4) sticker.

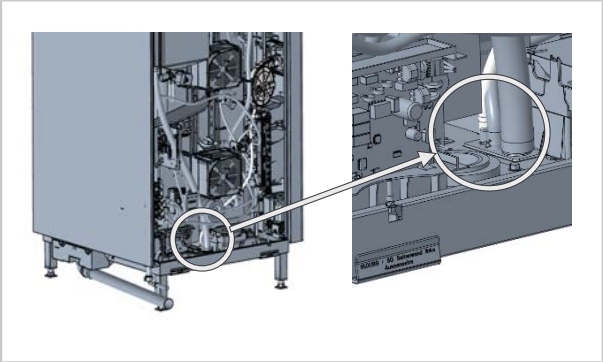

5. Remove the plug spring (3) on the hand shower.
   Notice: Prevent the roll guide unit from rolling in.
6. Loosen the screw connecting the roll guide unit and the retaining plate.

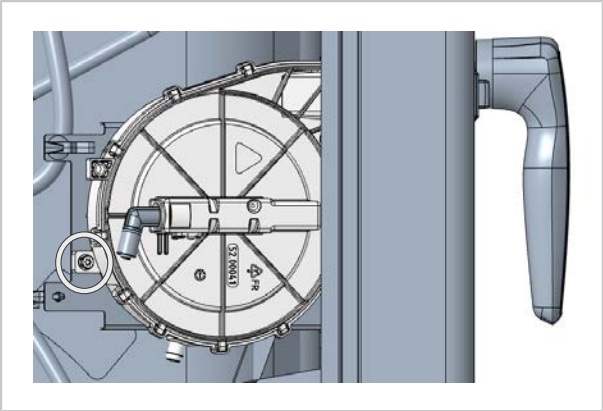

7. Remove the roll guide unit.
8. Open the control panel and place it in the designated holder

9. Remove the USB cable from the board.

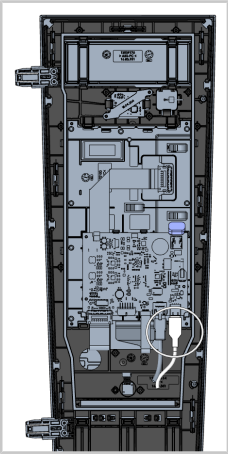

10. Loosen the clips on the rear of the hand shower cover panel.
    Remove the cover panel and the USB cable.

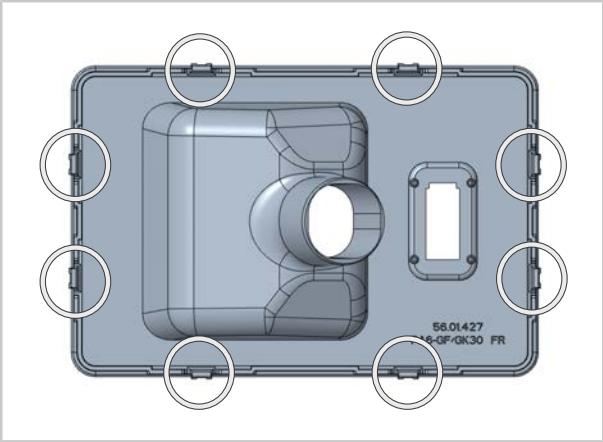

11. Place the new cover panel (1) in the holder.
12. Connect the USB cable from the cover panel (1) on the board.
13. Remove the control panel from the designated holder and install it again.

>> The removal is complete.

Work steps - installing the roll guide unit

1. Proceed in reverse order to install again.

>> Installation is complete.

80.00.653 ▪ V01 ▪ 12/2021 ▪ RTS/AWEI ▪ ml

MI_2166 : Kit de modification pour iCombi sans douchette - Démontage et montage

iCombi 20-1/1, 20-2/1 | 45 min. | Standard | 13/12/2021

Raison :

Cette information décrit le démontage et le montage de la douchette sur les appareils 20 niveaux.

Appareils concernés (taille et type d'appareil) :

iCombi Pro et iCombi Classic électrique / gaz

- 20-1/1
- 20-2/1

Outillage préconisé

- Outil standard

Éléments requis

Le numéro de kit pour ce démontage est 87.01.916S.

Composants inclus dans le colis:

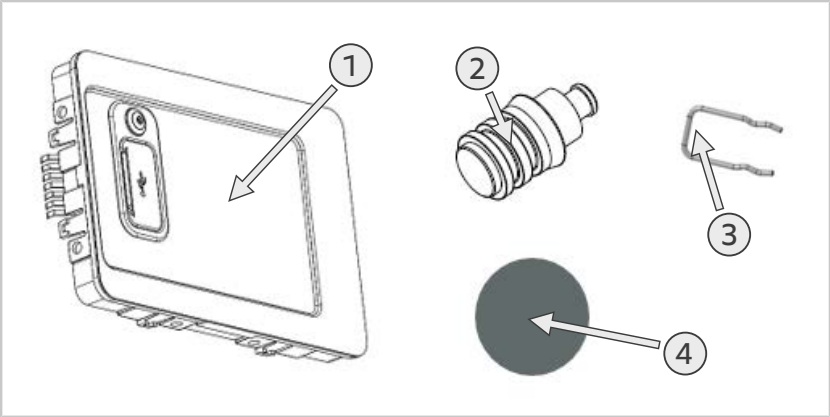

1	Panneau avec port USB (1x)
2	Bouchon répartiteur cpl. (1x)
3	Connecteur à ressort pour enrouleur (1x)
4	Autocollant Protection contre l'humidité, en option (1x)

Généralités

Le mode d'emploi est valide lorsque le client peut utiliser son appareil sans douchette. Pour ce faire, démonter l'ensemble de l'enrouleur de tuyau et boucher le raccordement.

Instructions de sécurités

⚠ ATTENTION

Arêtes coupantes sur l'habillage
Risque de coupures sur les tôles d'habillage lors de travaux sur l'appareil.
Portez des gants de protection.

⚠ DANGER

Haute tension lors du raccordement au réseau d'alimentation électrique
Danger de mort en cas de travail sous haute tension.
- Isolez la liaison avec l'alimentation électrique.
- Vérifiez que l'appareil n'est plus sous tension.

Étapes de travail – Démontage de l'enrouleur de tuyau

✔ L'appareil est hors tension et la partie latérale gauche est ouverte.
✔ Le raccordement d'eau est fermé -> Videz l'eau restante en utilisant la douchette.

1. Retirez le connecteur à ressoprt (3) au niveau de la douchette de la quintuple électrovanne.

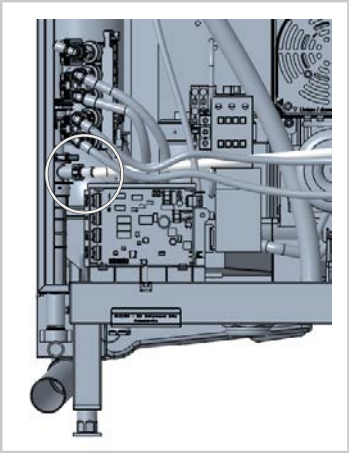

2. Retirez le tuyau d'alimentation de la quintuple électrovanne.
   Remarque : Il est possible qu'il y ait encore de l'eau dans la conduite.

3. Installez le bouchon (2) sur la quintuple électrovanne et fixez-le à l'aide du connecteur à ressort (3).
4. Retirez le dispositif d'évacuation d'urgence de la base de l'appareil. Bouchez l'ouverture par le bas, avec l'autocollant mit dem Aufkleber « Protection contre l'humidité » (4).

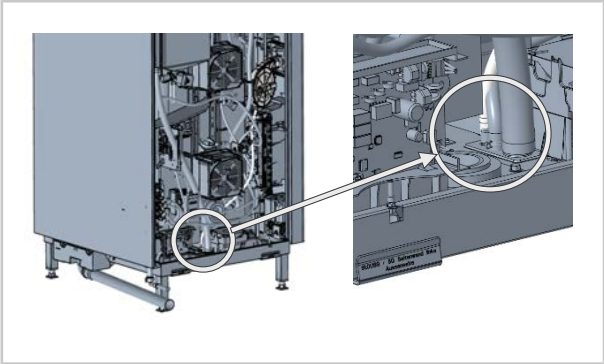

5. Retirez le connecteur à ressort (3) de la douchette.
   Remarque : Empêchez l'enrouleur de s'enrouler.
6. Desserrez la vis qui relie l'enrouleur de tuyau et la plaque de maintien.

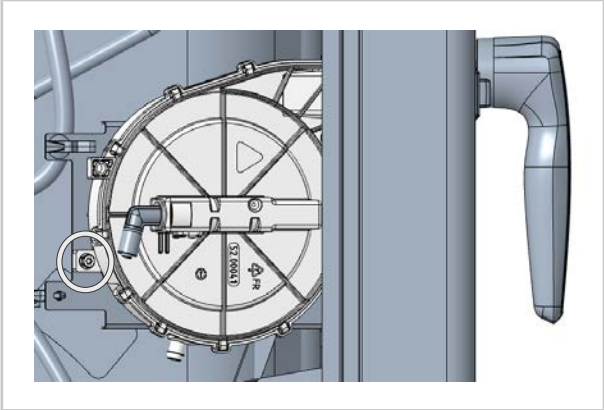

7. Retirez l'enrouleur.
8. Ouvrez le panneau de contrôle et fixez-le dans le support prévu à cet effet.

9. Débranchez le câble USB de la platine.

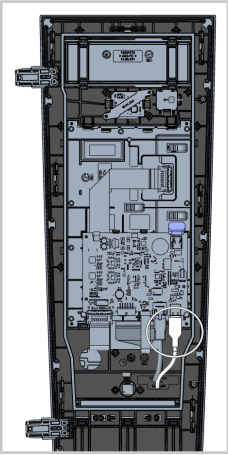

10. Détachez les attaches à l'arrière du panneau de la douchette. Retirez le panneau et le câble USB.

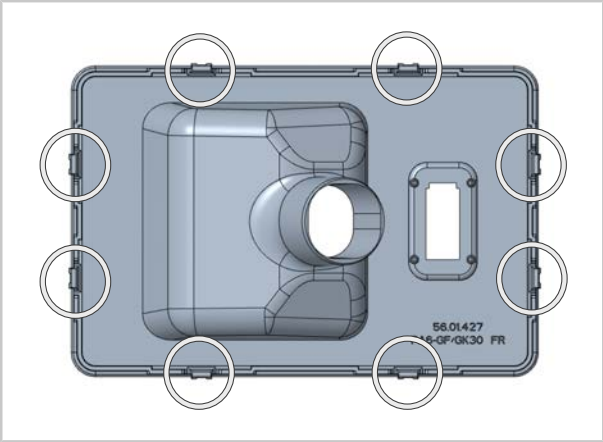

11. Insérez le nouveau panneau (1) dans le support.
12. Raccordez le câble USB du panneau (1) à la platine.
13. Détachez le panneau de contrôle de son support et réinstallez-le.

>> Le démontage est terminé.

Étapes de travail - Démontage de l'enrouleur de tuyau

1. Pour le remontage, procédez en sens inverse.

>> Le montage est terminé.

80.00.653 ▪ V01 ▪ 12/2021 ▪ RTS/AWEI ▪ ml

MI_2166: Kit di retrofit iCombi senza doccetta manuale - Smontaggio e montaggio

iCombi 20-1/1, 20-2/1 | 45 min. | Standard | 13/12/2021

Motivo:

Le informazioni descrivono lo smontaggio e il montaggio della doccetta manuale in apparecchi da pavimento.

Apparecchi interessati (formato e tipo di apparecchio):

iCombi Pro e iCombi Classic elettrico / a gas

- 20-1/1
- 20-2/1

Strumenti richiesti

- Utensile standard

Componenti richiesti

Il codice articolo del kit per questo smontaggio è 87.01.916S.

Componenti inclusi nella consegna:

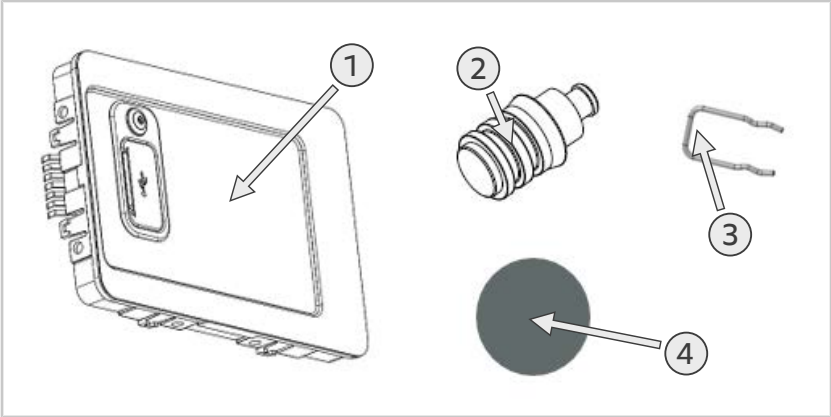

1	Pannello di copertura con USB (n. 1)
2	Tappo distributore cpl. (n. 1)
3	Connettore a molla per arrotolatore (n. 1)
4	Adesivo protezione umidità opzionale (n. 1)

Informazioni generali

Queste istruzioni sono valide se il cliente intende utilizzare l'apparecchio senza doccetta manuale. A tal fine, occorre smontare l'intera unità arrotolatore e chiudere a tenuta il collegamento.

Istruzioni di sicurezza

⚠ ATTENZIONE

Spigoli affilati sulla parte
Rischio di tagli quando si lavora sull'unità.
Indossate dei guanti di protezione.

⚠ PERICOLO

Alta tensione quando connesso all'alimentazione elettrica
Pericolo di vita a causa dell'alta tensione
- Scollegare dall'alimentazione elettrica
- Assicurarsi che l'unità sia scollegata dall'alimentazione.

Fasi di lavoro - Smontaggio dell'unità arrotolatore

✔ L'apparecchio non è alimentato e il fianco sinistro è aperto.

✔ Il collegamento dell'acqua è chiuso -> scaricare l'acqua residua con la doccetta manuale.

1. Rimuovere il connettore a molla (3) sulla mandata della doccetta manuale dell'elettrovalvola a cinque vie.

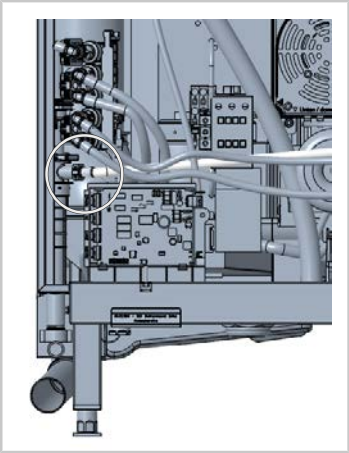

2. Rimuovere il tubo flessibile di mandata sull'elettrovalvola a cinque vie.
   Nota: può esserci ancora acqua nel tubo.

3. Montare il tappo (2) sull'elettrovalvola a cinque vie e fissarlo con il connettore a molla (3).
4. Rimuovere lo scarico di emergenza dal fondo dell'apparecchio. Sigillare l'apertura dal basso con l'adesivo "protezione umidità" (4).

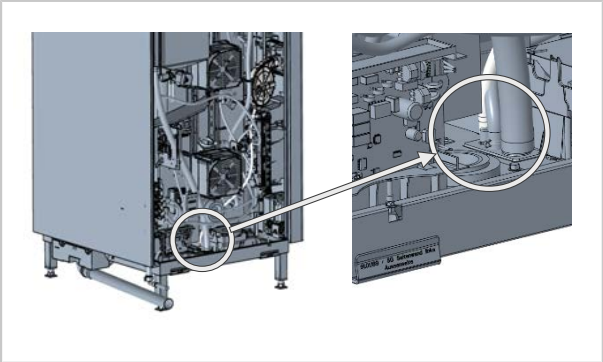

5. Rimuovere il connettore a molla (3) sulla doccetta manuale.
   Nota: impedire che l'unità arrotolatore si arrotoli.
6. Allentare la vite che collega l'unità arrotolatore e la lamiera di supporto.

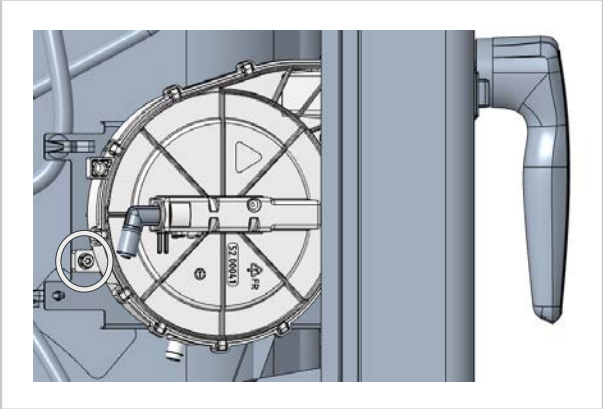

7. Rimuovere l'unità arrotolatore.
8. Aprire il pannello di comando e inserirlo nell'apposito supporto.

9. Rimuovere il cavo USB dalla scheda.

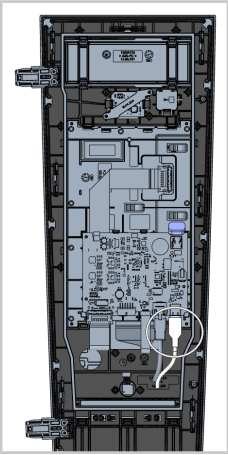

10. Allentare le clip sulla parte posteriore del pannello di copertura della doccetta manuale.
    Rimuovere il pannello di copertura e il cavo USB.

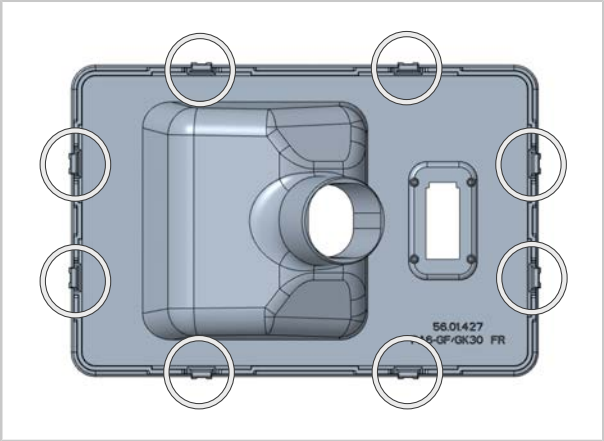

11. Inserire il nuovo pannello di copertura (1) nell'alloggiamento.
12. Collegare il cavo USB dal pannello di copertura (1) alla scheda.
13. Togliere il pannello di comando dall'apposito supporto e rimontarlo.

>> Lo smontaggio è concluso.

Fasi di lavoro - Montaggio dell'unità arrotolatore

1. Per il rimontaggio, invertire la sequenza delle operazioni.

>> Il montaggio è concluso.

80.00.653 ▪ V01 ▪ 12/2021 ▪ RTS/AWEI ▪ ml

MI_2166：後付けキット ハンドシャワーなしのiCombi - 取外しと取付け

iCombi 20-1/1、20-2/1 | 45分 | 標準 | 2021年12月13日

理由：

本情報は、床置き型ユニットにおけるハンドシャワーの取外しと取付けについて説明します。

対象機器（本体サイズおよび機器タイプ）：

iCombi ProおよびiCombi Classic電気式 / ガス式

- 20-1/1
- 20-2/1

- 標準工具

必要な部品

この取外しのためのキット番号は87.01.916Sです。

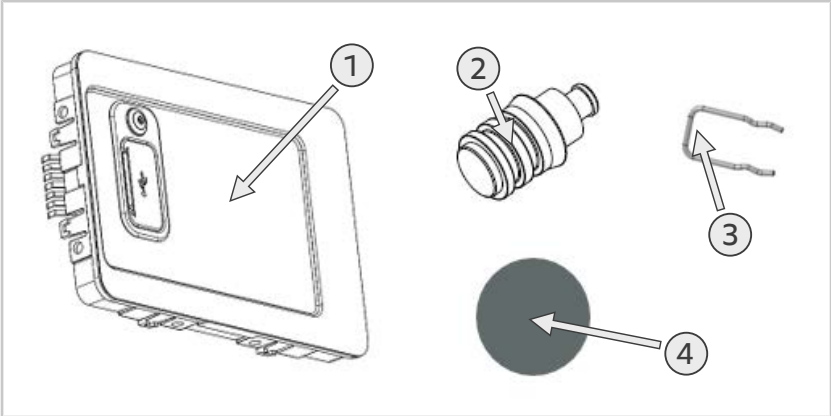

1	USB付きカバープレート（x1）
2	水栓プラグ一式（x1）
3	ホースリール用プラグスプリング（x1）
4	オプションの防湿ステッカー（x1）

一般的な情報

本書は、お客様がハンドシャワーなしで機器を使用したい場合に適用されます。これを行うには、ホースリールユニット全体を取り外し、接続部を密閉する必要があります。

安全説明

⚠ ご注意

機器本体ハウジングのバリ
本体作業の際に、ハウジングで指を切る恐れあり。
保護手袋を着用してください。

⚠ 危険

主電源を接続したときの高電圧
高電圧による生命の危険
- 電源供給からの切り離し
- 電源が遮断されている事を確認してください。

作業手順 – ホースリールユニットの取外し

✔ 機器が電源から切り離され、左サイドパネルが開かれていること。
✔ 給水接続部が閉じている -> ハンドシャワーを介して残りの水を排出します。

1. 5方向電磁弁のハンドシャワーの給水口にあるプラグスプリング（3）を取り外します。

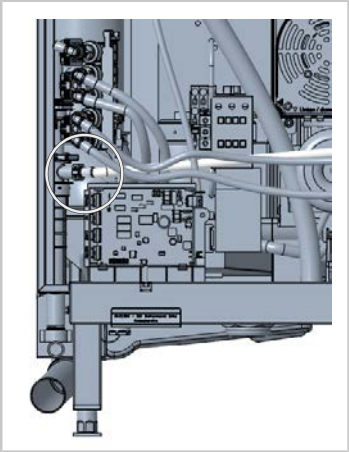

2. 5方向電磁弁の給水ホースを取り外します。
   注意事項：配管内にまだ水がある可能性があります。
3. 5方向電磁弁にプラグ（2）を取り付け、これをプラグスプリング（3）で固定します。

4. 機器底部の緊急排水口を取り外します。開口部を下から「防湿」ステッカー（4）で密閉します。

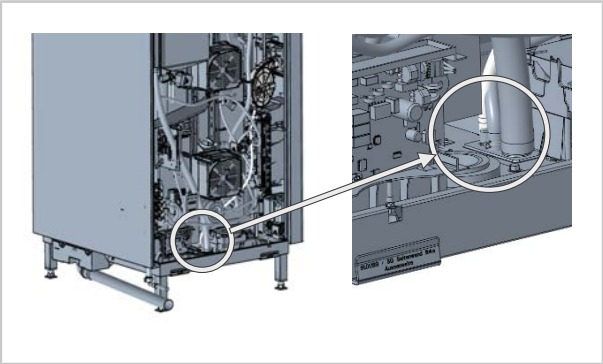

5. ハンドシャワーのプラグスプリング（3）を取り外します。
   注意事項：ホースリールユニットの巻取りを防いでください。
6. ホースリールユニットと保持プレートを接続しているネジを緩めます。

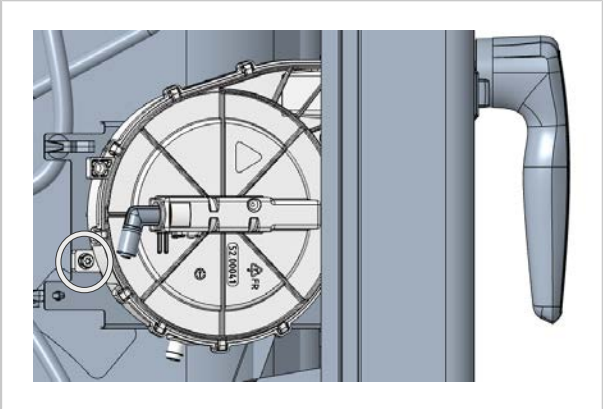

7. ホースリールユニットを取り外します。
8. 操作パネルを開き、これを所定のホルダーに差し込みます。

9. 基板からUSBケーブルを外します。

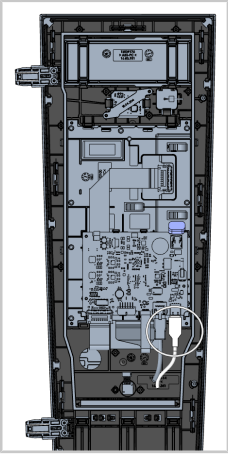

10. ハンドシャワーのカバープレートの背面にあるクリップを緩めます。
カバープレートとUSBケーブルを取り外します。

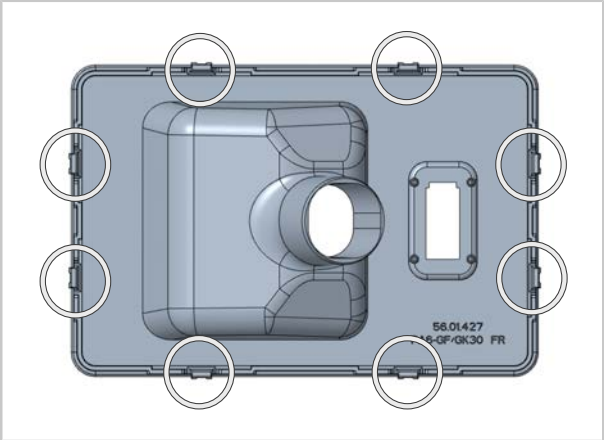

11. ホルダーに新しいカバープレート（1）を差し込みます。
12. USBケーブルをカバープレート（1）から基板へ接続します。
13. 所定のホルダーから操作パネルを取り出し、これを再び取り付けます。
>> 取外しは完了しました。

作業手順 – ホースリールユニットの取付け

1. 取付けは逆の順序で行います。
>> 取付けは完了しました。

80.00.653 • V01 • 12/2021 • RTS/AWEI • ml

MI_2166: Zestaw doposażeniowy iCombi bez spryskiwacza ręcznego – demontaż i ponowny montaż

iCombi 20-1/1, 20-2/1 | 45 min. | Standardowe | 13.12.2021

Przyczyna:

Niniejsza instrukcja opisuje demontaż i ponowny montaż spryskiwacza ręcznego w urządzeniach podłogowych.

Urządzenia, których to dotyczy (wielkość i rodzaj urządzeń):

iCombi Pro i iCombi Classic elektryczne / gazowe

- 20-1/1
- 20-2/1

Wymagane narzędzia

- Narzędzia standardowe

Wymagane komponenty

Numer zestawu do demontażu to 87.01.916S.

Komponenty zawarte w dostawie:

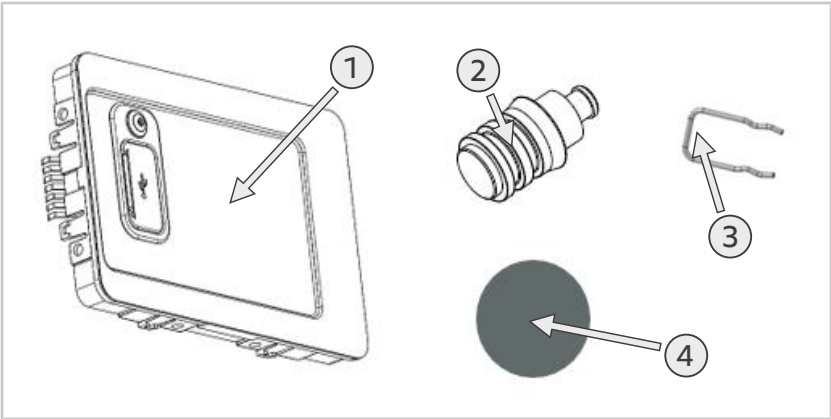

1	Osłona pokrywy z USB (1x)
2	Kpl. zatyczek rozdzielnika (1x)
3	Sprężyna wtykowa do zwijacza węża (1x)
4	Naklejka ochrony przed wilgocią, opcja (1x)

Informacje ogólne

Instrukcja obowiązuje w przypadku, gdy klient chce korzystać z urządzenia bez spryskiwacza ręcznego. W tym celu należy zdemontować całą jednostkę zwijacza węża i uszczelnić przyłącze.

Instrukcje bezpieczeństwa

⚠ UWAGA

Ostre krawędzie na obudowie
Ryzyko skaleczenia o wewnętrzne krawędzie obudowy urządzenia.
Należy założyć rękawice ochronne.

⚠ NIEBEZPIECZEŃSTWO

Niebezpieczne napięcie podczas podłączania do źródła zasilania
Zagrożenie życia z powodu niebezpiecznego napięcia.
- Odłączyć od źródła zasilania.
- Upewnić się, że urządzenie jest odłączone od źródła zasilania.

Kolejność czynności – demontaż jednostki zwijacza węża

✔ Urządzenie jest odłączone od napięcia zasilania, a komora osłona boczna jest otwarta.

✔ Przyłącze wody jest zamknięte -> Opróżnić resztę wody za pomocą spryskiwacza ręcznego.

1. Zdjąć sprężynę wtykową (3) z dopływu spryskiwacza ręcznego pięciokrotnego zaworu magnetycznego.

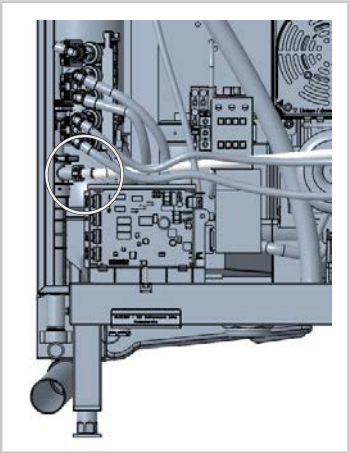

2. Zdjąć wąż doprowadzający z pięciokrotnego zaworu magnetycznego.
Wskazówka: W przewodzie może znajdować się woda.

3. Zamontować zatyczkę (2) na pięciokrotnym zaworze magnetycznym i zabezpieczyć ją sprężyną wtykową (3).
4. Wyjąć odpływ awaryjny z dna urządzenia. Na otwór nakleić od spodu naklejkę „Ochrona przed wilgocią” (4).

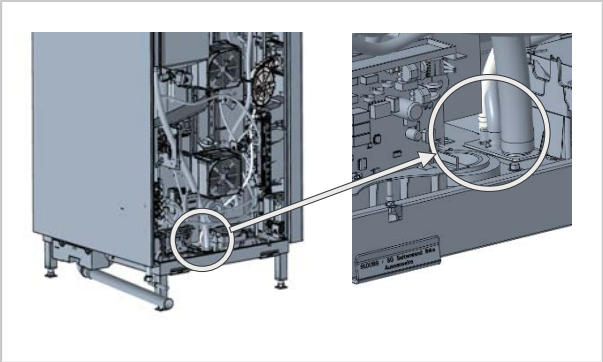

5. Zdjąć sprężynę wtykową (3) ze spryskiwacza ręcznego.
   Wskazówka: Zapobiec zwinięciu węża.
6. Poluzować śrubę łączącą jednostkę zwijacza węża i blachę podtrzymującą.

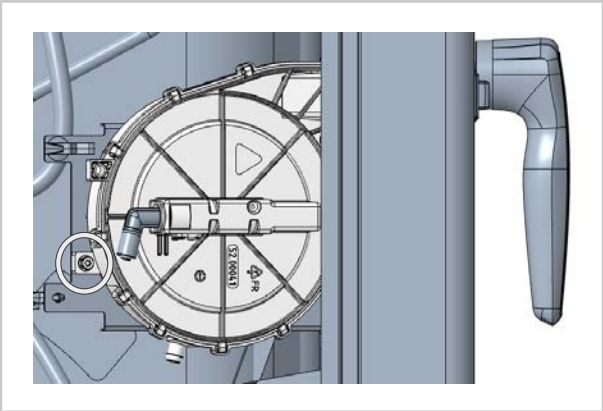

7. Zdjąć jednostkę zwijacza węża.
8. Otworzyć osłonę panelu obsługi i umieścić ją w przeznaczonym do tego uchwycie.

9. Wyjąć kabel USB z płyty pcb.

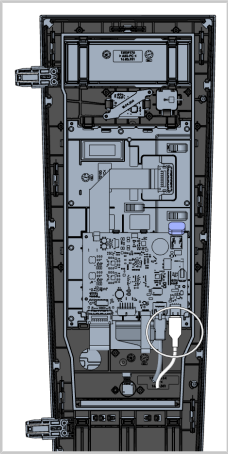

10. Poluzować klipsy na tyle osłony pokrywy spryskiwacza ręcznego. Zdemontować osłonę pokrywy i kabel USB.

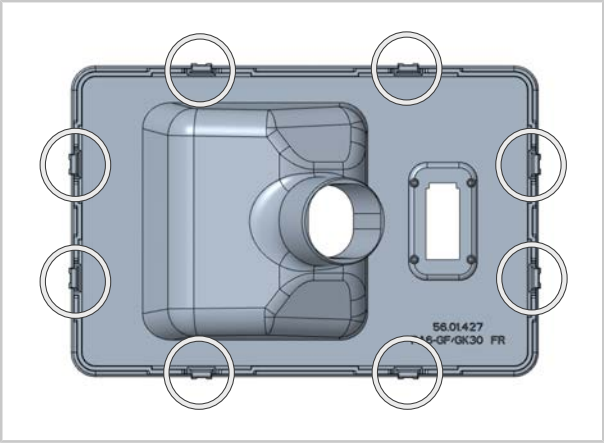

11. Umieścić nową osłonę pokrywy (1) w mocowaniu.
12. Podłączyć kabel osłon pokrywy (1) do płyty pcb.
13. Wyjąć panel obsługi z uchwytu i ponownie go podłączyć.

>> Demontaż jest zakończony.

Kolejność czynności – montaż jednostki zwijacza węża

1. Podczas ponownego montażu należy postępować w odwrotnej kolejności.

>> Montaż jest zakończony.

80.00.653 ▪ V01 ▪ 12/2021 ▪ RTS/AWEI ▪ ml

MI_2166: Kit retrofit iCombi sem ducha de mão - desmontagem e montagem

iCombi 20-1/1, 20-2/1 | 45 minutos | Padrão | 13/12/2021

Motivo:

Estas informações descrevem a desmontagem e a montagem da ducha de mão em equipamentos de piso.

Equipamentos afetados (tamanho e tipo de equipamento):

iCombi Pro e iCombi Classic elétrico / gás

- 20-1/1
- 20-2/1

Ferramenta necessária

- Ferramenta padrão

Componentes necessários

O número do kit para esta desmontagem é o 87.01.916S.

Componentes incluídos na embalagem:

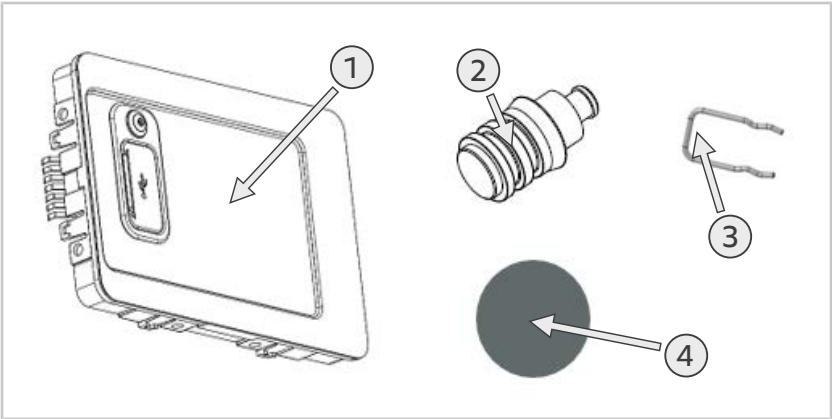

1	Painel de cobertura com USB (1x)
2	Tampão distribuidor cpl. (1x)
3	Mola de encaixe para rolo guia da mangueira (1x)
4	Adesivo proteção contra umidade (1x)

Informações gerais

O manual é válido para quando o cliente deseja usar seu equipamento sem ducha de mão. Para isso, a unidade completa do rolo guia da mangueira deve ser desmontada e a conexão vedada.

Instrução de segurança

⚠ CUIDADO

Bordas afiadas na carcaça
Risco de cortes na carcaça quando se trabalha no compartimento elétrico.
Usar luvas de proteção.

⚠ PERIGO

Alta tensão na entrada da rede elétrica
Perigo à vida devido à alta tensão.
- Desconectar o equipamento da fonte de alimentação.
- Certifique-se de que a unidade esteja desligada da energia.

Etapas de trabalho – Desmontagem da unidade do rolo guia da mangueira

✔ O equipamento está isento de tensão e a parte lateral esquerda está aberta.

✔ A ligação de água está fechada -> Esvazie a água restante com a ducha de mão.

1. Remova a mola de encaixe (3) na entrada da ducha de mão da válvula solenóide de cinco vias.

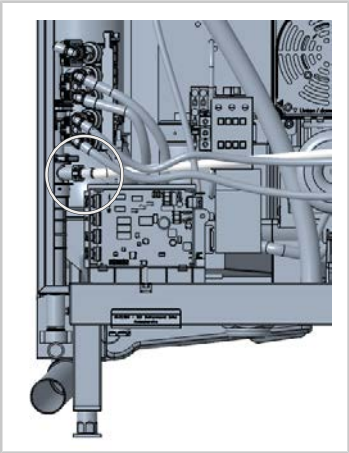

2. Remova a mangueira de entrada na válvula solenóide de cinco vias.
Nota: Ainda pode haver água na tubulação.

3. Instale o tampão (2) na válvula solenóide de cinco vias e proteja com a mola de encaixe (3).
4. Remova o escoamento de emergência do fundo do instrumento. Sele a abertura por baixo usando o adesivo "Proteção contra umidade" (4).

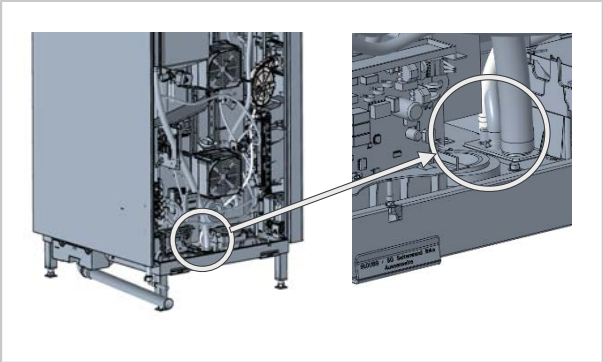

5. Remova a mola de encaixe (3) na ducha de mão.
   Nota: Evite o enrolamento do rolo guia da mangueira.
6. Solte o parafuso que liga o rolo guia da mangueira e a chapa de suporte.

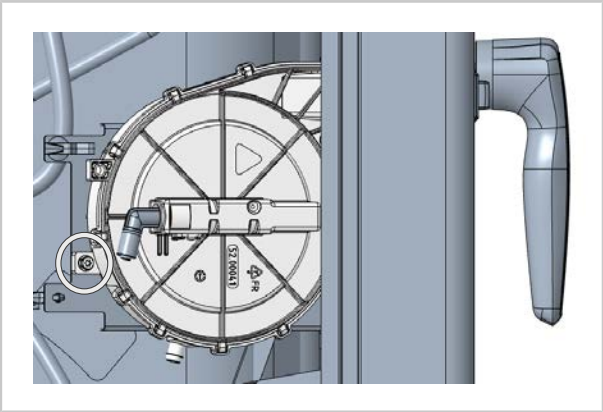

7. Remova o rolo guia da mangueira.
8. Abra o painel de controle e insira no suporte previsto.

9. Remova o cabo USB da placa.

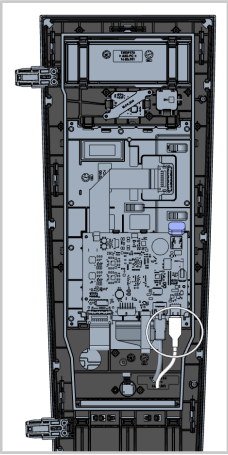

10. Solte os clipes na parte traseira do painel de cobertura da ducha de mão. Remova o painel de cobertura e o cabo USB.

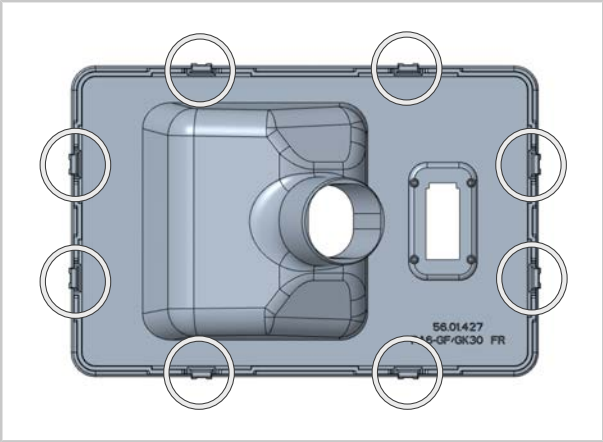

11. Insira o novo painel de cobertura (1) no encaixe.
12. Ligue o cabo USB do painel de cobertura (1) na placa.
13. Retire o painel de controle do suporte previsto e instale novamente.

>> A desmontagem está concluída.

Etapas de trabalho - montagem do rolo guia da mangueira

1. Para a nova montagem, proceda na ordem inversa.

>> A montagem está concluída.

80.00.653 ▪ V01 ▪ 12/2021 ▪ RTS/AWEI ▪ ml

MI_2166: Комплект дооснащения iCombi без ручного душа — демонтаж и монтаж

iCombi 20-1/1, 20-2/1 | 45 мин. | Стандарт | 13.12.2021 г.

Причина:

В инструкции описывается демонтаж и монтаж ручного душа в напольных аппаратах.

Соответствующие аппараты (размер и тип аппарата):

iCombi Pro и iCombi Classic Электро / Газ

- 20-1/1
- 20-2/1

Необходимый инструмент

- Стандартный инструмент

Необходимые компоненты

Номер комплекта данного обновления — 87.01.916S.

Запчасти, включенные в поставку:

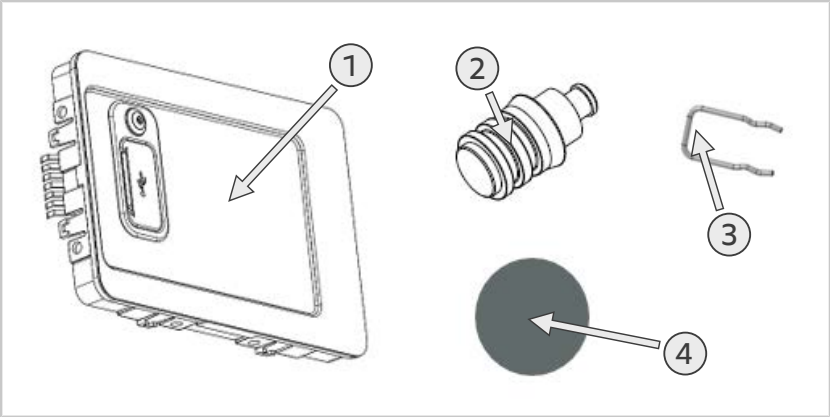

1	1 панель крышки с USB
2	Компл. распр. заглушек (1x)
3	1 штекерная пружина для катушки шланга
4	1 защитная наклейка, дополнительно

Общая информация

Инструкции действительные в случае использования данного аппарата без ручного душа. Для этого необходимо снять весь блок катушки душа и герметизировать соединение.

Инструкции по безопасности

⚠ ОСТОРОЖНО

Острые края на корпусе
Риск получения порезов при работе в электрическом отсеке.
Используйте защитные перчатки.

⚠ ОПАСНОСТЬ

Высокое напряжение при подключении к сети электропитания
Высокое напряжение! Опасно для жизни.
- Обесточить аппарат.
- Убедиться, что аппарат обесточен.

Этап работы — Демонтаж блока катушки душа

✔ Аппарат отключен от питания, левая панель открыта.

✔ Подключение воды закрыто -> Слейте остатки воды через ручной душ.

1. Снимите штекерную пружину (3) с отверстия ручного душа пятиходового электромагнитного клапана.

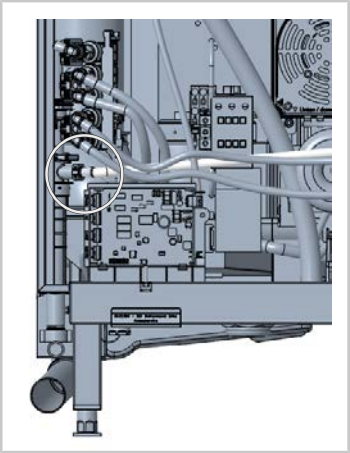

2. Снимите впускной шланг с пятиходового электромагнитного клапана.
Примечание: В трубе может оставаться вода.

3. Установите заглушки (2) на пятиходовой электромагнитный клапан и зафиксируйте их штекерной пружиной (3).
4. Снимите аварийный слив с нижней части устройства. Заклейте отверстие снизу наклейкой «Защита от влаги» (4).

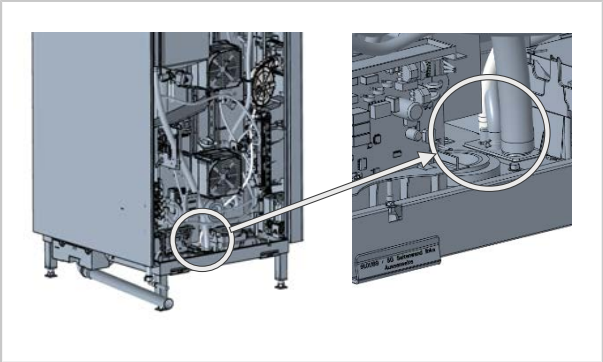

5. Снимите штекерную пружину (3) с ручного душа.
   Примечание: Избегайте скатывания блока катушки шланга.
6. Ослабьте винт, соединяющий блок катушки шланга и прижим крепления.

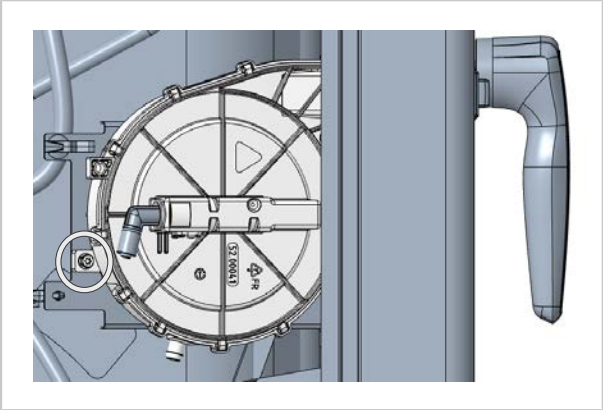

7. Снимите блок катушки шланга.
8. Откройте панель управления и вставьте ее в предусмотренный держатель.

9. Отсоедините кабель USB от печатной платы.

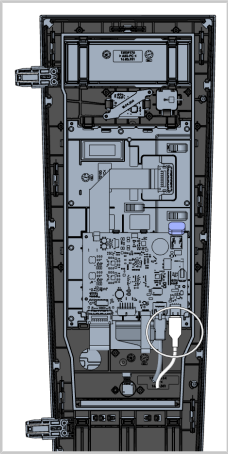

10. Ослабьте зажимы на задней стороне защитной панели ручного душа. Снимите защитную панель и кабель USB.

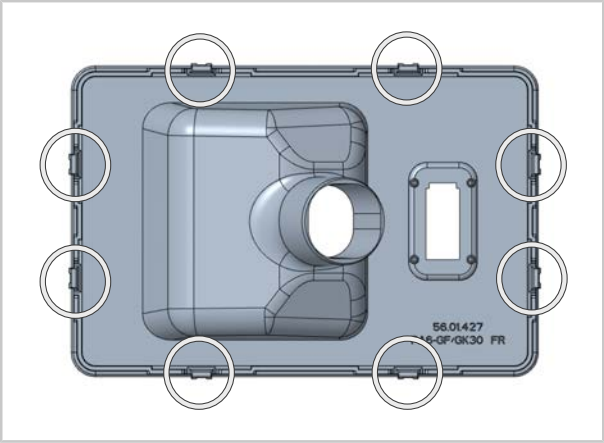

11. Вставьте новую защитную панель (1) в фиксатор.
12. Подключите кабель USB от защитной панели (1) к плате.
13. Извлеките панель управления из предусмотренного держателя и установите ее на место.

>> Демонтаж завершен.

Этап работы — Установка блока катушки душа

1. При повторной установке действуйте в обратной последовательности.

>> Установка завершена.

80.00.653 ▪ V01 ▪ 12/2021 ▪ RTS/AWEI ▪ ml

MI_2166: Eftermonteringssats iCombi utan handdusch – demontering och montering

iCombi 20-1/1, 20-2/1 | 45 min. | Standard | 2021-12-13

Orsak:

Informationen beskriver demontering och montering av handduschen på golvmodeller.

Berörda enheter (storlek och typ):

iCombi Pro och iCombi Classic el / gas

- 20-1/1
- 20-2/1

Nödvändigt verktyg

- Standardverktyg

Nödvändiga komponenter

Satsnummer för den här demongeringen är 87.01.916S.

Komponenter som ingår i leveransen:

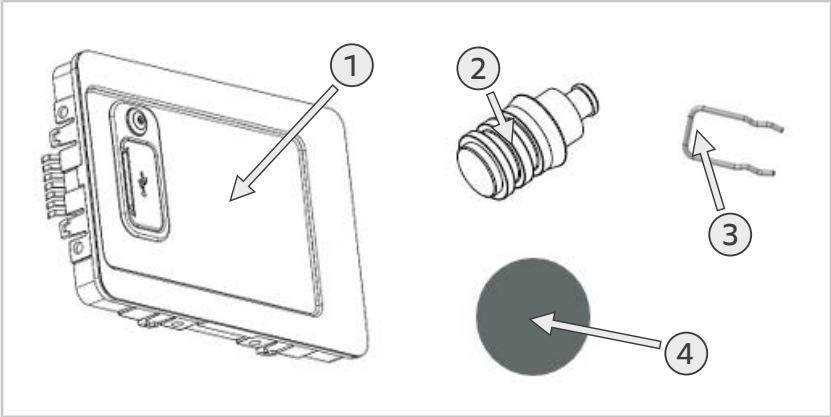

1	Täckpanel med USB (1x
2	Plugg fördelare kompl. (1x)
3	Insticksfjäder för slangvinda (1x)
4	Dekal fuktskydd tillval (1x)

Allmän information

Anvisningen gäller när kunden vill använda sin enhet utan handdusch. För det måste hela slangvindan demonteras och anslutningen tätas.

Säkerhetsinstruktioner

⚠ OBSERVERA

Skarpa kanter på detaljer
Risk för skärsår på detaljer när du arbetar med enheten.
Använd skyddshandskar.

⚠ FARA

Höga spänningar vid anslutning till elnätet
Livsfara på grund av hög spänning.
- Koppla bort strömmen.
- Se till att enheten är frånkopplad från strömmen.

Arbetssteg – demontering av slangvindan

✔ Enheten är spänningsfri och vänster sidodel är öppen.
✔ Vattenanslutningen är stängd -> töm ut resten av vattnet via handduschen.

1. Ta bort insticksfjädern (3) på tilloppet till handduschen på den femfaldiga magnetventilen.

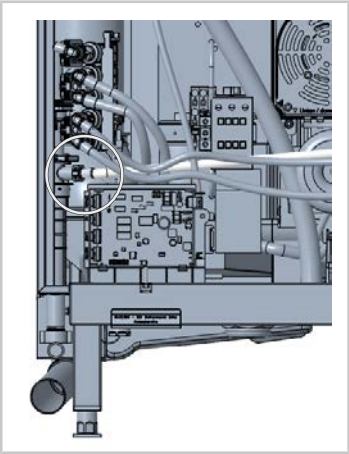

2. Ta bort tilloppsslangen från den femfaldiga magnetventilen.
   Obs: Det kan fortfarande finnas vatten i ledningen.
3. Installera pluggar (2) på den femfaldiga magnetventilen och säkra dem med insticksfjädrar (3).

4. Ta bort nödavloppet från enhetens botten. Försegla öppningen från undersidan med dekalen "Fuktskydd" (4).

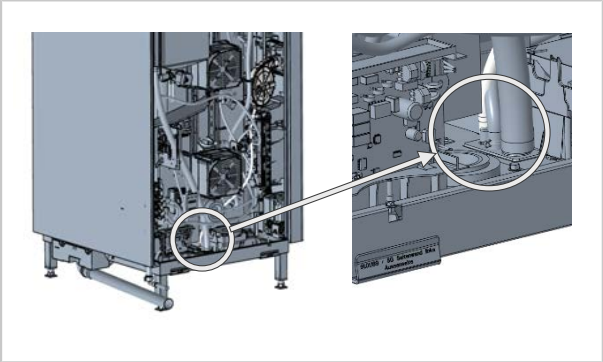

5. Ta bort insticksfjädern (3) från handduschen.
   Obs: Förhindra att slangvindan rullas in.
6. Lossa skruven som ansluter slangvindan med fästplåten.

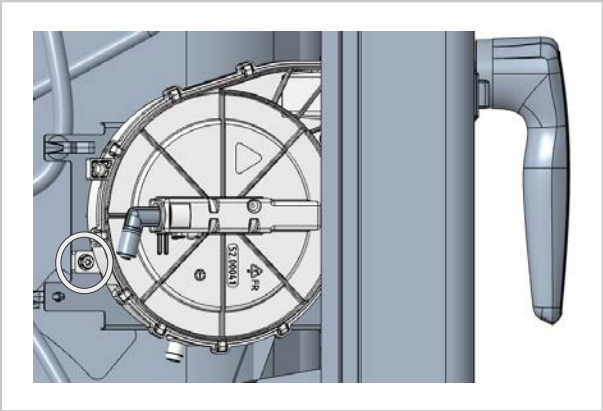

7. Ta bort slangvindan.
8. Öppna manöverpanelen och sätt i den i den avsedda hållaren.

9. Ta bort USB-kabeln från kretskortet.

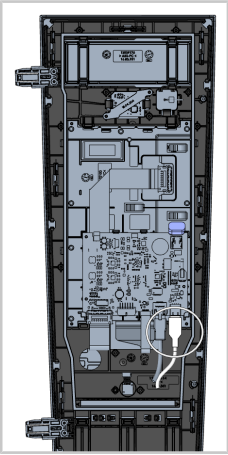

10. Lossa klipsen på baksidan av handduschens täckpanel.
    Ta bort täckpanelen och USB-kabeln.

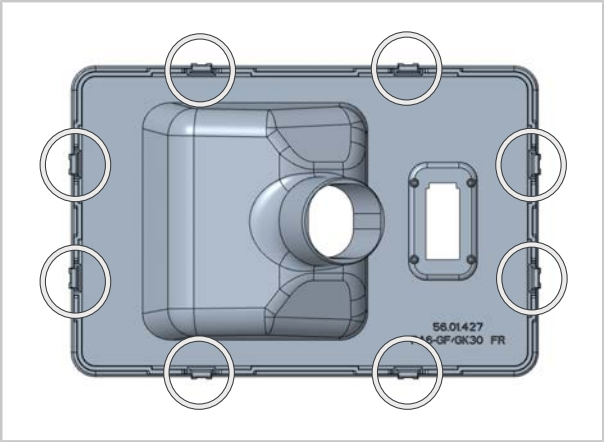

11. Sätt på den nya täckpanelen (1) i fästet.
12. Anslut USB-kabeln från täckpanelen (1) till kretskortet.
13. Ta ut manöverpanelen från hållaren och sätt installera den igen.

>> Demonteringen har slutförts.

Arbetssteg – montering av slangvinda

1. Återmonteringen sker i omvänd ordningsföljd.

>> Monteringen har slutförts.

80.00.653 ▪ V01 ▪ 12/2021 ▪ RTS/AWEI ▪ ml

MI_2166: Kit de actualización de iCombi sin ducha de mano - Desmontaje e instalación

iCombi 20-1/1, 20-2/1 | 45 min. | Estándar | 13/12/2021

Asunto:

La información describe el desmontaje e instalación de la ducha de mano en los equipos de suelo.

Unidades afectadas (tamaño y tipo de unidad):

iCombi Pro e iCombi Classic versión eléctrica/gas

- 20-1/1
- 20-2/1

Herramientas necesarias

- Herramienta estándar

Materiales necesarios

El número de kit para este desmontaje es el 87.01.916S.

Componentes incluidos en la entrega:

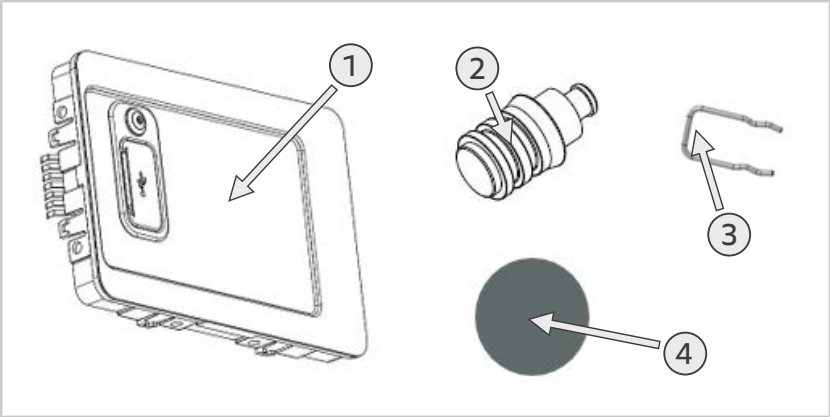

1	Panel de la tapa con USB (1x)
2	Tapón de distribuidor compl. (1x)
3	Pasador de retención para carrete de rollo de ducha (1x)
4	Pegatina de protección frente a la humedad opcional (1x)

Información general

Las instrucciones son válidas si el cliente quiere utilizar el equipo sin ducha de mano. Para ello, hay que desmontar toda la unidad del carrete de rollo de ducha y sellar la conexión.

Instrucciones de seguridad

⚠ CUIDADO

Filos cortantes en los paneles.
Existe riesgo de cortarse con los paneles cuando se estén realizando trabajos en la unidad.
Utilice guantes de protección.

⚠ PELIGRO

Alto voltaje con el suministro eléctrico conectado a la unidad.
Peligro de muerte debido a alto voltaje.
- Desconecte la unidad de la alimentación de red.
- Asegúrese que la unidad está desconectada de la red eléctrica.

Pasos de trabajo - Desmontaje de la unidad del carrete de rollo de ducha

✔ La unidad no recibe alimentación eléctrica y el lateral izquierdo está abierto.

✔ La toma de agua está cerrada -> Vacíe el agua restante a través de la ducha de mano.

1. Retire el pasador de retención (3) situado en la entrada de la ducha de mano de la electro válvula de 5 vías.

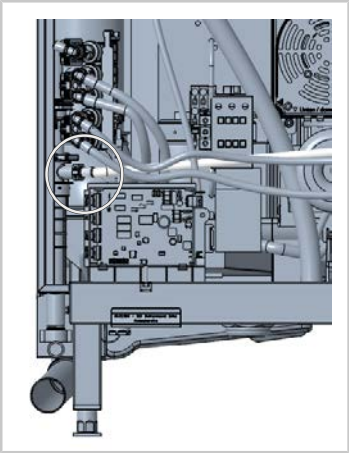

2. Retire la manguera de alimentación situada en la electro válvula de 5 vías.
Nota: En la tubería puede haber agua todavía.

3. Instale los tapones (2) en la electro válvula de 5 vías y asegúrelos con el pasador de retención (3).
4. Retire el sumidero de emergencia de la base de la unidad. Selle el orificio desde abajo con la pegatina de «Protección frente a la humedad» (4).

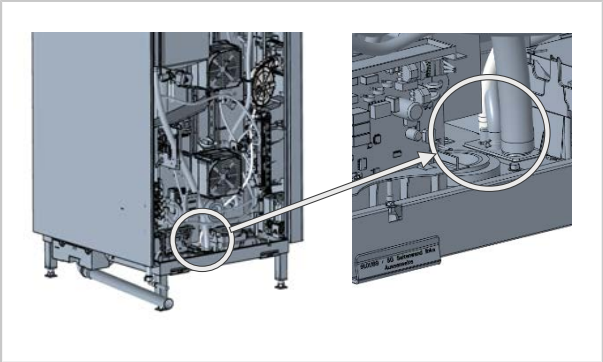

5. Retire el pasador de retención (3) de la ducha de mano.
   Nota: Evite que la unidad del carrete de rollo de ducha se enrolle.
6. Afloje el tornillo que conecta la unidad del carrete de rollo de ducha y la chapa de soporte.

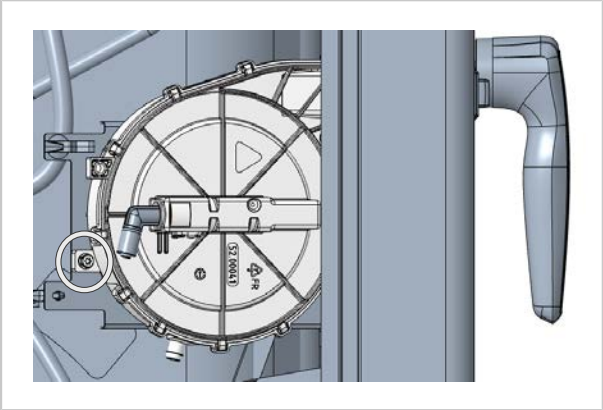

7. Retire la unidad del carrete de rollo de ducha.
8. Abra el panel de control e insértelo en el soporte previsto para ello.

9. Retire el cable USB de la placa.

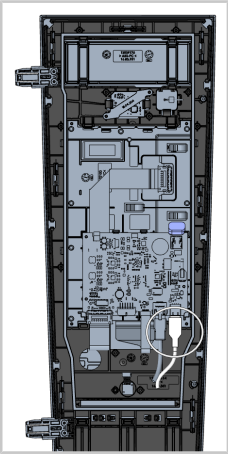

10. Afloje los clips situados en la parte posterior del panel de la tapa de la ducha de mano.
    Retire el panel de la tapa y el cable USB.

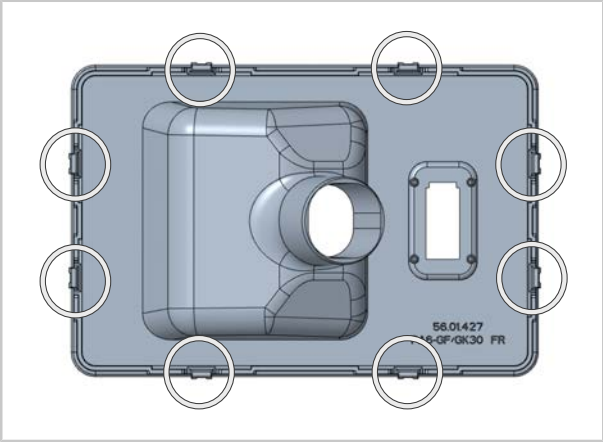

11. Inserte el panel de la tapa nuevo (1) en el alojamiento.
12. Conecte el cable USB del panel de la tapa (1) en la placa.
13. Retire el panel de control del soporte previsto para ello y vuelva a instalarlo.

>> El desmontaje ha finalizado.

Pasos de trabajo - Montaje de la unidad del carrete de rollo de ducha

1. Para realizar de nuevo el montaje, siga el procedimiento inverso.

>> El montaje ha finalizado.

80.00.653 ▪ V01 ▪ 12/2021 ▪ RTS/AWEI ▪ ml

MI_2166： 不带手持喷淋器的 iCombi 加装套件 - 拆卸和安装

iCombi 20-1/1, 20-2/1	45 分钟	标准	2021 年 12 月 13 日

原因：

本文介绍了如何拆卸和安装立式设备的手持喷淋器。

涉及的设备（设备尺寸和设备类型）：

iCombi Pro 和 iCombi Classic 电热型/燃气型

- 20-1/1
- 20-2/1

所需工具

- 标准工具

所需零件

用于此次拆卸的套件编号是 87.01.916S。

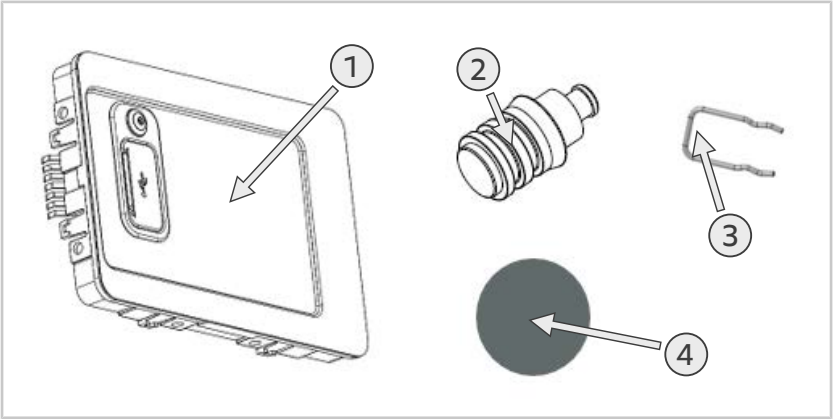

1	带 USB 接口的盖板 (1x)
2	整件分配器塞子 (1x)

3	用于软管卷盘的插塞式弹簧 (1x)
4	防潮标签选件 (1x)

一般信息

如果客户希望使用不带手持喷淋器的设备，这些说明适用。 为此必须拆下整个软管卷盘单元，并将接头密封。

安全指示

⚠ 小心

罩壳边缘锋利

工作时可能会被罩壳割伤。

穿戴防护手套。

⚠ 危險

机器连接的是高压电

高电压会有生命危险。

- 断开机器电源。
- 确认机器已经断开电源。

工作步骤 - 拆卸软管卷盘单元

✔ 设备已关断电源且不带电，左侧面已打开。

✔ 进水连接已关闭 -> 通过手持喷淋器排空残留的水。

1. 拆下五重电磁阀处手持喷淋器进水接头上的插塞式弹簧 (3)。

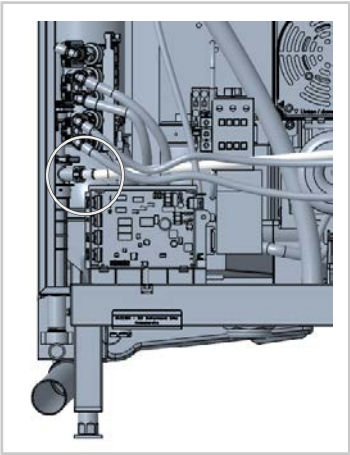

2. 拔下五重电磁阀上的进水软管。
   提示： 管道中可能仍残留有水。
3. 将塞子 (2) 装到五重电磁阀，并用插塞式弹簧 (3) 固定。
4. 从设备底部拆下应急排水口。 用“防潮”标签 (4) 从下方密封这个开口。

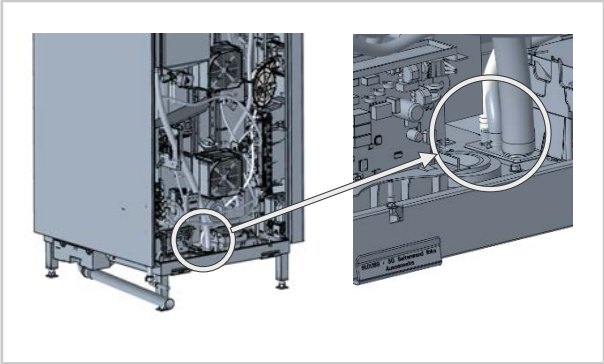

5. 拆下手持喷淋器上的插塞式弹簧 (3)。
   提示： 应注意防止软管卷盘单元回卷。

6. 松开连接软管卷盘单元和固定板的螺丝。

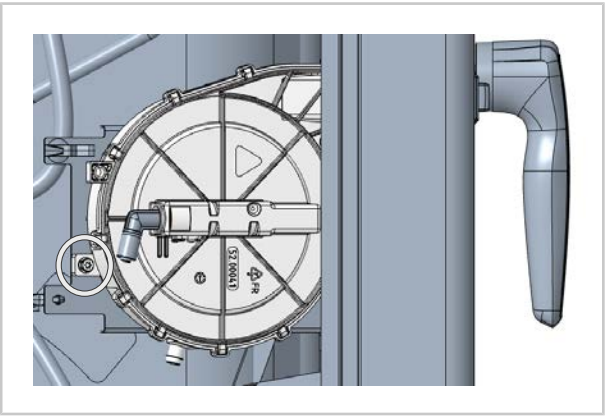

7. 拆下软管卷盘单元。
8. 松开操作面板，将其插入所提供的支架中。
9. 从电路板拔下 USB 电缆。

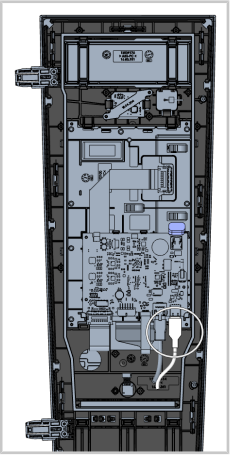

10. 松开手持喷淋器盖板背面的夹子。
    取下盖板和 USB 电缆。

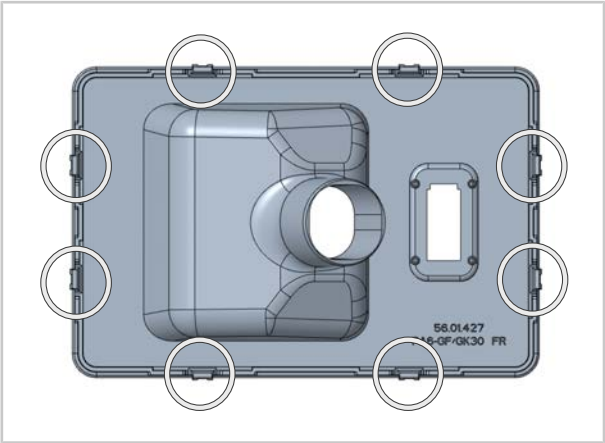

11. 将新的盖板 (1) 插入固定框架。
12. 将盖板的 USB 电缆连接到电路板。
13. 从所提供的支架上取出操作面板，然后将其装回。

>> 到此即完成拆卸。

工作步骤 - 安装软管卷盘单元

1. 以相反顺序装回。

>> 到此即完成安装。

MI_2166: El duşu olmayan iCombi ekleme aeti - sökme ve takma

iCombi 20-1/1, 20-2/1 | 45 dak. | Standart | 13.12.2021

Sebep:

Bu bilgi zemin cihazlarında el duşunun sökülmesini ve takılmasını tarif eder.

İlgili cihazlar (cihaz ebadı ve cihaz türü):

iCombi Pro ve iCombi Classic Elektrikli / Gazlı

- 20-1/1
- 20-2/1

Gerekli aletler

- Standart takım

Gerekli komponentler

Bu ekleme için kit numarası 87.01.916S'dir.

Teslimata dahil parçalar:

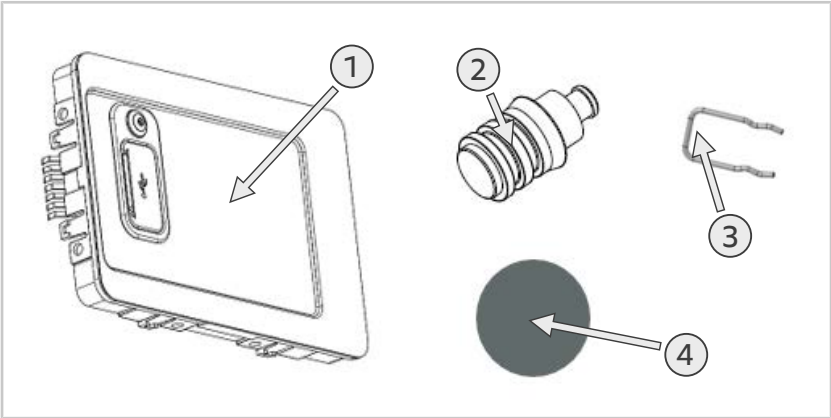

1	USB'li kapak parçası (1x)
2	Dağıtıcı tıpası kpl. (1x)
3	Hortum makarası için takılır yay (1x)
4	Islaklık koruması etiketi opsiyon (1x)

Genel bilgiler

Talimat, müşteri cihazını el duşu olmadan kullanmak istediğinde geçerlidir. Bunun için hortum makarası biriminin tamamının sökülmesi ve bağlantı yerinin izole edilmesi gerekmektedir.

Güvenlik Talimatları

⚠ DİKKAT

Kapakta keskin köşeler.
Elektrik kabininde çalışırken kapak nedeniyle kesilme riski.
Koruyucu eldiven kullanınız.

⚠ TEHLİKE

Şebekeye bağlı olması durumunda yüksek voltaj
Yüksek voltaj nedeniyle hayati tehlike.
- Şebeke bağlantısını kesin.
- Cihazın şebeke bağlantısının kesildiğinden emin olun.

İş adımları - Hortum makarası ünitesini sökme

✔ Cihazda elektrik yoktur ve sol yan parça açıktır.
✔ Su bağlantısı kapalı -> Kalan suyu el duşu üzerinden boşaltın.

1. Beşli selenoid valfin el duşu girişindeki takılır yayı (3) sökün.

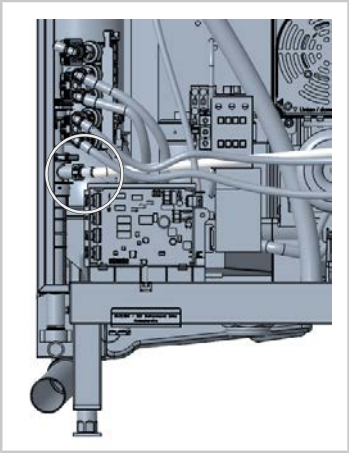

2. Beşli selenoid valfteki besleme hortumunu sökün.
   Not: Hatta hala su bulunabilir.
3. Beşli selenoid valfe tıpayı (2) takın ve bunu takılır yay (3) ile emniyete alın.

4. Cihaz tabanındaki acil durum tahliyesini çıkartın. Açıklığı alttan “ıslaklık koruması” etiketi (4) ile mühürleyin.

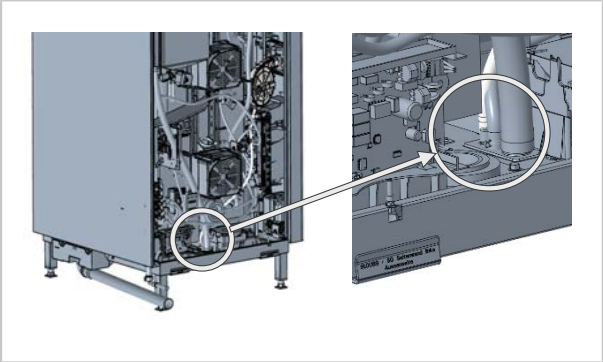

5. El duşundaki takılır yayı (3) çıkartın.
   Not: Hortum makarası ünitesinin sarılmasını önleyin.
6. Hortum makarası ünitesini ve tutucu sacı birbirine bağlayan cıvatayı sökün.

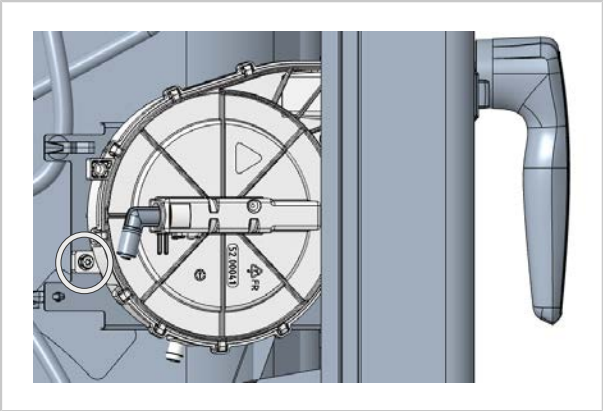

7. Hortum makarası ünitesini çıkartın.
8. Kumanda ekranını açın ve bunu öngörülmüş olan tutucuya takın.

9. USB kablosunu karttan çıkarttın.

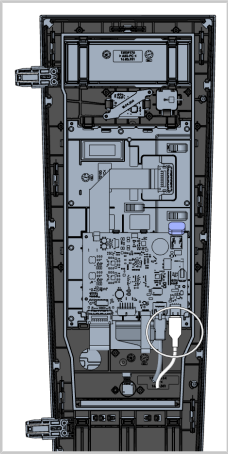

10. El duşunun kapak parçasının arkasında bulunan mandalları çözün. Kapak parçasını ve USB balosunu çıkartın.

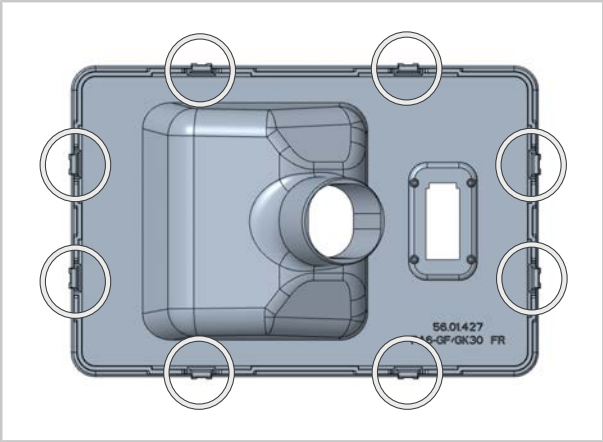

11. Yeni kapak parçasını (1) girişe takın.
12. Kapak parçasının (1) USB kablosunu karta takın.
13. Kumanda ekranını öngörülmüş olan tutucudan çıkartın ve yeniden yerine takın.

>> Sökme işlemi tamamlanmıştır.

İş adımları - hortum makarası ünitesinin takılması

1. Montaj için tersi sıralamada işlem yapın.

>> Montaj işlemi tamamlanmıştır.

80.00.653 ▪ V01 ▪ 12/2021 ▪ RTS/AWEI ▪ ml

MI_2166: Přídavná sada iCombi bez hadicové sprchy – Demontáž a montáž

iCombi 20-1/1, 20-2/1 | 45 min. | Standardní | 13. 12. 2021

Zdůvodnění:

Informace popisují demontáž a montáž hadicové sprchy v případě volně stojících zařízení.

Dotčená zařízení (velikost a typ zařízení):

iCombi Pro a iCombi Classic – elektrické/plynové provedení

- 20-1/1
- 20-2/1

Požadovaný nástroj

- Standardní nářadí

Požadované komponenty

Číslo sady pro tuto demontáž je 87.01.916S.

Komponenty součástí balení:

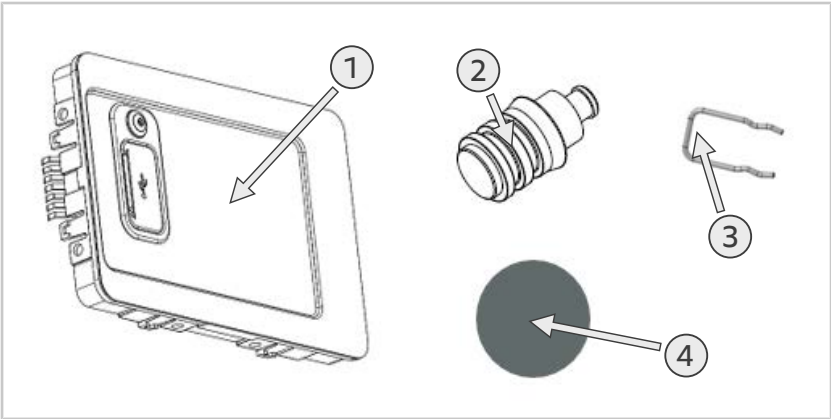

1	Krycí panel s USB (1x)
2	Zátka rozdělovače kompl. (1x)
3	Spojovací pružina pro navíječ hadice (1x)
4	Nálepka Možnost ochrany proti vlhkosti (1x)

Všeobecné informace

Návod je platný, pokud chce zákazník používat své zařízení bez ruční sprchy. K tomu je nutné celou jednotku navíječe hadice demontovat a přípojku utěsnit.

Bezpečnostní instrukce

⚠ POZOR

Ostré hrany na krytu.
Při práci na zařízení hrozí nebezpečí pořezání o kryt.
Noste ochranné rukavice.

⚠ NEBEZPEČÍ

Vysoké napětí při připojení k síti
Životu nebezpečné kvůli vysokému napětí.
- Odpojte od zdroje napájení.
- Ujistěte se, že je zařízení odpojeno od napájení.

Pracovní kroky – Demontáž jednotky navíječe hadice

✔ Zařízení není pod napětím a boční část je otevřená.
✔ Přípojka vody je zavřená -> Zbývající vodu vypusťte přes hadicovou sprchu.

1. Odstraňte spojovací pružinu (3) na přívodu hadicové sprchy pěticestného elektromagnetického ventilu.

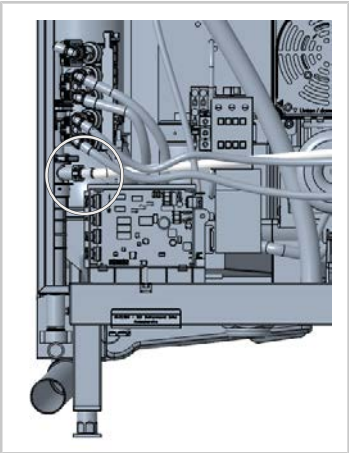

2. Odstraňte přívodní hadici pěticestného elektromagnetického ventilu.
   Upozornění: V potrubí se může ještě nacházet voda.
3. Na pěticestný elektromagnetický ventil nainstalujte zátku (2) a zajistěte ji pomocí spojovací pružiny (3).

4. Odstraňte nouzovou výpusť ze dna zařízení. Zapečeťte otvor zespodu pomocí nálepky „Ochrana proti vlhkosti“ (4).

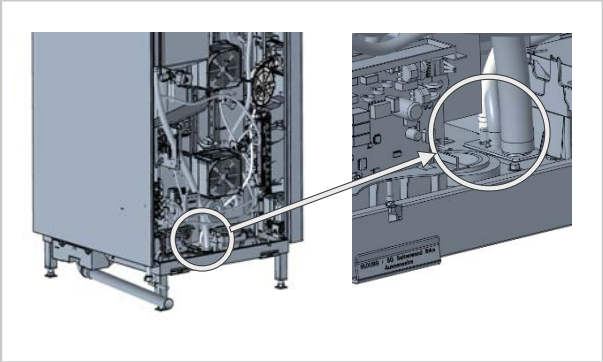

5. Odstraňte spojovací pružinu (3) na hadicové sprše.
   Upozornění: Zabraňte zavinutí navíječe hadice.
6. Povolte šroub, který spojuje navíječ hadice a přídržný plech.

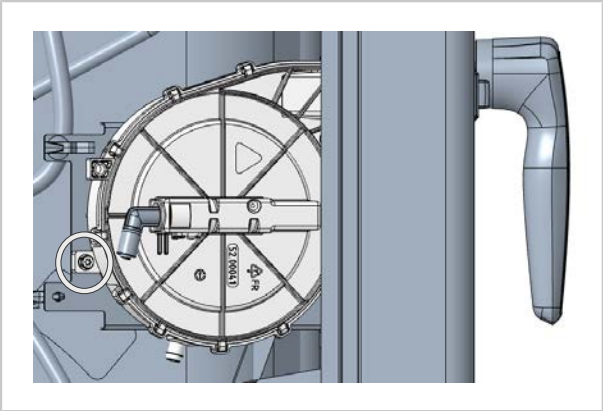

7. Odstraňte navíječ hadice.
8. Otevřete ovládací panel a zasuňte jen do připraveného držáku.

9. Odstraňte USB kabel z desky.

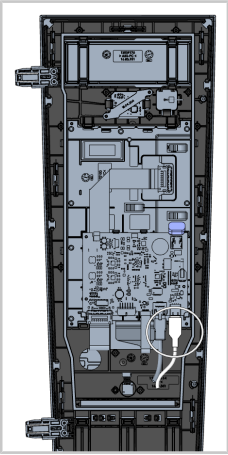

10. Povolte klipy na zadní straně krycího panelu hadicové sprchy. Odstraňte krycí panel a USB kabel.

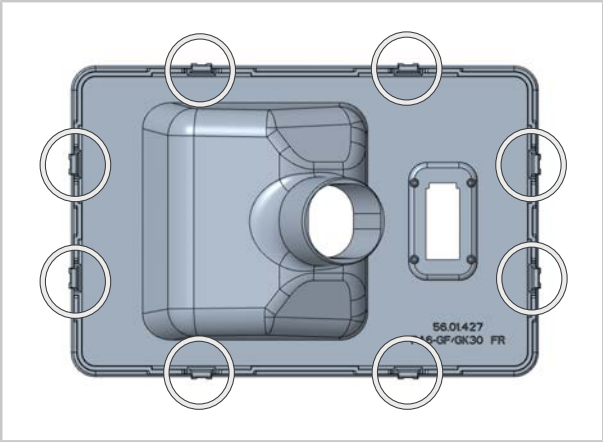

11. Zasuňte nový krycí panel (1) do upnutí.
12. Připojte USB kabel z krycího panelu (1) na desku.
13. Odstraňte ovládací panel z připraveného držáku a znovu ho nainstalujte.

>> Demontáž je dokončena.

Pracovní kroky – Montáž navíječe hadice

1. Při opětovné montáži postupujte v opačném pořadí.

>> Montáž je dokončena.

80.00.653 ▪ V01 ▪ 12/2021 ▪ RTS/AWEI ▪ ml