Modification Instruction 61 / 2021

Door handle floor unit - removal and installation

iCombi Pro and iCombi Classic

Deutsch 3
English 9
Français 17
Italiano 25
日本語 33
Polski 41
Portuguese (Brazil) 49
русский 57
Svensk 65
Español 73
Chinese (simplified) 81
Türkçe 89
Česky 97

Türgriff Standgerät - Ausbau und Einbau

iCombi Pro und iCombi Classic | 20 min. | Standard, Bohrer 5 und 7 mm | 15.08.2022

Thema

Die Information beschreibt den Ausbau und den Einbau des Türgriffes inkl. Verschluss bei Standgeräten.

Betroffenes Produkt/Zubehör

iCombi Pro und iCombi Classic Elektro und Gas

- 20 1/1
- 20 2/1

Benötigtes Werkzeug

- Standard
- Bohrer (Durchmesser) 5 mm
- Bohrer (Durchmesser) 7 mm

Benötigte Bauteile

Bauteil	Artikelnummer
Türgriff RATIONAL iCombi Pro	24.04.065P
Türgriff RATIONAL iCombi Classic	24.04.081P
Verschluss Standgerät	24.04.244S

Allgemeine Informationen

HINWEIS

Tragen Sie den Einbau der Komponente in der Serviceebene ein (Tab "Bauteiltausch"). Dies ist ein Bestandteil der Wartungshistorie.

- Dieses Dokument richtet sich an ausgebildete Techniker, die nach der Teilnahme an Schulungen und Sicherheitsunterweisungen vom Hersteller zertifiziert wurden.
- Die Installation sowie Inspektions-, Wartungs- und Reparaturarbeiten dürfen nur von ausgebildeten Technikern durchgeführt werden.
- Es wird empfohlen, dass nur vom Hersteller autorisierte Techniker die Inspektions-, Wartungs- und Reparaturarbeiten durchführen.

- Das Gerät darf nicht von Kindern genutzt, gereinigt oder gewartet werden. Das Gerät darf nicht zum Spielen verwendet werden. Dies ist auch unter einer Beaufsichtigung untersagt.
- Das Gerät darf nicht von Personen mit eingeschränkten physischen, sensorischen oder geistigen Fähigkeiten oder mangels Erfahrung oder Wissens benutzt, gereinigt und gewartet werden. Dies gilt nicht, wenn dieser Personenkreis durch eine sicherheitsverantwortliche Person beaufsichtigt und auf die Gefahren des Gerätes hingewiesen wird.
- Um Unfallgefahren oder Sachschäden zu vermeiden, empfiehlt der Hersteller, dass Techniker Schulungen und Sicherheitsunterweisungen regelmäßig besuchen.

Einbauort

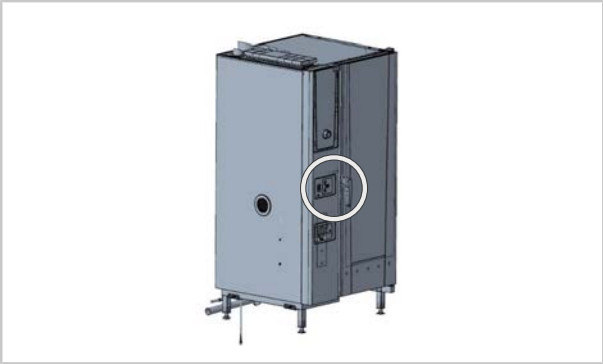

Sicherheitshinweise

⚠ VORSICHT

Scharfe Kanten am Gehäuse
Schnittgefahr am Gehäuse bei Arbeiten im Gerät.
Tragen Sie Schutzhandschuhe.

Arbeitsschritte – Ausbau Türgriff bei Standgeräten

✔ Die Garraumtür ist geöffnet.

1. Lösen Sie die Schraube, um den Türgriff abnehmen zu können.

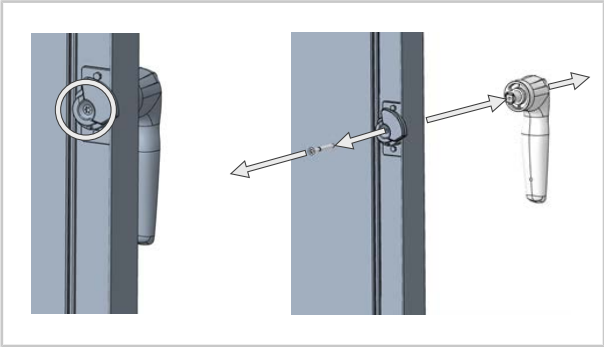

2. Lösen Sie die Schrauben.
   Hinweis: Diese Befestigungsschrauben sind nur an Geräten, die ab 09.2022 produziert wurden.

3. Lösen Sie die Schrauben, um den Verschluss entnehmen zu können.

>> Ausbau ist abgeschlossen.

Arbeitsschritte – Einbau Türgriff bei Standgeräten

1. Für den Wiedereinbau gehen Sie in umgekehrter Reihenfolge vor.
   Hinweis: Bei Geräten vor 09.2022 sind teilweise keine Einzugsmuttern bzw. Löcher für die Sechskantschrauben vorhanden.
   Beachten Sie hierfür die folgenden Punkte.
2. Setzen Sie den neuen Verschluss in die Tür ein.
3. Der Verschluss wird angeschraubt und dient als Schablone für die zwei Bohrungen.

4. Bohren Sie die Löcher mit einem 5,0 mm Bohrer vor.

5. Entnehmen Sie den Verschluss und bohren Sie die Löcher auf 7,0 mm auf.
6. Ziehen Sie die beigelegten Blindnietmuttern ein.

7. Für den Einbau mit dem Punkt „Arbeitsschritte – Ausbau Türgriff bei Standgeräten“ in umgekehrter Reihenfolge fortfahren.

>> Einbau ist abgeschlossen.

Door handle floor unit - removal and installation

iCombi Pro and iCombi Classic | 20 min | Standard, drill 5 and 7 mm | 15/08/2022

Subject

The information describes the removal and installation of the door handle including lock on floor units.

Affected product/accessories

iCombi Pro and iCombi Classic electric and gas

- 20 1/1
- 20 2/1

Required tool

- Standard
- Drill (diameter) 5 mm
- Drill (diameter) 7 mm

Required components

Component	Article number
Door handle RATIONAL iCombi Pro	24.04.065P
Door handle RATIONAL iCombi Classic	24.04.081P
Lock floor unit	24.04.244S

General information

NOTICE

Enter the installation of the component on the service level ("Component replacement" tab). This is an integral part of the maintenance history.

- This document is intended for skilled technicians, who have been certified by the manufacturer after attending training and safety instructions.
- Installation, inspection, maintenance, and repair work must only be carried out by trained technicians.
- It is recommended that only technicians authorised by the manufacturer perform inspection, maintenance and repair work.
- The unit may not be used, cleaned, or maintained by children. The unit may not be used for play. This is prohibited even under supervision.

- The unit may not be used, cleaned, or maintained by people with limited physical, sensory, or mental capacity or those without the necessary experience or knowledge, unless such people are supervised by a person who is responsible for their safety and who has been informed of the hazards of the unit.
- In order to prevent accidents or damage, the manufacturer recommends that technicians attend training and safety instructions.

Location

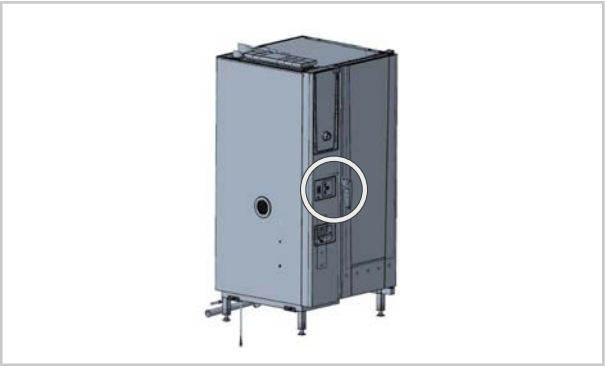

Safety instructions

⚠ CAUTION

Sharp edges on the housing
Risk of cuts on the housing when working in the unit.
Wear protective gloves.

Work steps – removing the door handle on floor units

✔ The cooking cabinet door is open.

1. Loosen the screw so that the door handle can be removed.

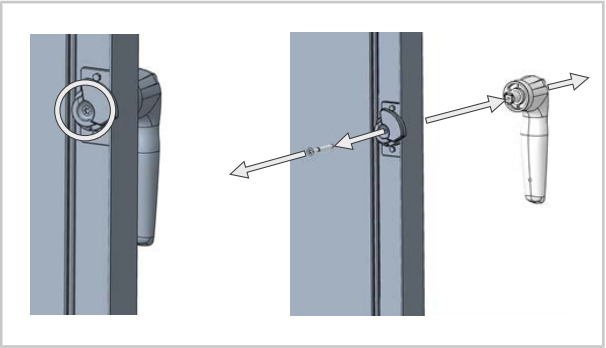

2. Loosen the screws.
   Notice: These fastening screws are only found on units produced from 09/2022.

3. Loosen the screws so that the lock can be removed.

>> The removal is complete.

Work steps – installing the door handle on floor units

1. Proceed in reverse order to install again.
   Notice: On some units produced before 09/2022, there may be no feed nuts or holes for the hexagon screws.
   In this case please observe the following points.
2. Insert the new lock into the door.

3. The lock is screwed on and serves as a template for the two holes.

4. Pre-drill the holes with a 5.0 mm drill.

5. Remove the lock and drill the holes to 7.0 mm.
6. Tighten the blind rivet nuts provided.

7. For the installation, follow the steps from point “Work steps – removing the door handle on floor units” in reverse order.

>> Installation is complete.

Poignée de porte pour appareil 20 niveaux - Démontage et montage

Systèmes de cuisson iCombi Pro et iCombi Classic	20 min.	Standard, forets 5 et 7 mm	15.08.2022

Objet

Cette information décrit le démontage et le montage de la poignée de porte et de sa fermeture sur les appareils 20 niveaux.

Produit/accessoires concernés

iCombi Pro et iCombi Classic électrique et gaz

- 20 1/1
- 20 2/1

Outillage préconisé

- Standard
- Foret (diamètre) 5 mm
- Foret (diamètre) 7 mm

Éléments requis

Pièce	Référence d'article
Poignée de porte pour système de cuisson iCombi Pro de RATIONAL	24.04.065P
Poignée de porte pour système de cuisson iCombi Classic de RATIONAL	24.04.081P
Fermeture appareil 20 niveaux	24.04.244S

Informations générales

INFORMATION

Entrer l'installation du composant dans le menu de service (tableau "Remplacement de composant"). Il fait partie intégrante de l'historique de maintenance.

- Ce document s'adresse à des techniciens formés qui ont été certifiés par le fabricant après avoir participé à des formations et avoir suivi des cours sur la sécurité.
- L'installation ainsi que les travaux d'inspection, de maintenance et de réparation ne peuvent être réalisés que par des techniciens formés.

- Il est recommandé de ne confier les travaux d'inspection, de maintenance et de réparation qu'à des techniciens agréés par le fabricant.
- Cet appareil ne peut pas être utilisé, nettoyé ou entretenu par des enfants. Cet appareil ne doit pas être utilisé pour jouer. Ceci est strictement interdit, y compris sous surveillance.
- Cet appareil ne peut pas être utilisé, nettoyé ou entretenu par des personnes présentant des capacités physiques, sensorielles ou mentales limitées ou un manque d'expérience et/ou de connaissance. Cela ne s'applique pas si ce groupe de personnes agit sous la supervision d'une personne responsable de la sécurité et a été informé des dangers inhérents à cet appareil.
- Pour éviter les risques d'accident ou les dommages matériels, le fabricant recommande aux techniciens de suivre régulièrement les formations et les cours sur la sécurité.

Lieu d'installation

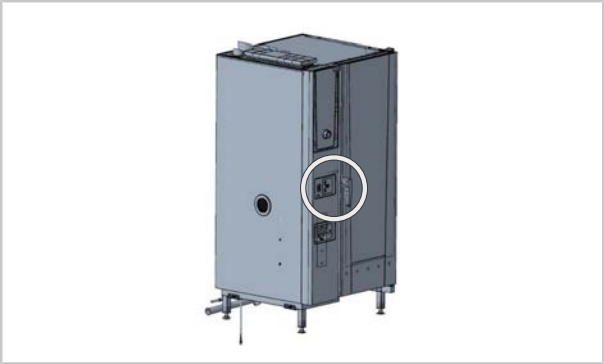

Consignes de sécurité

⚠ ATTENTION

Bords tranchants sur le boîtier

Risque de coupure sur les bords tranchants des tôles lors des interventions sur l'appareil.

Portez des gants de protection.

Étapes de travail – Démontage de la poignée de porte sur les appareils 20 niveaux

✔ La porte d'enceinte de cuisson est ouverte.

1. Desserrez la vis pour pouvoir retirer la poignée de porte.

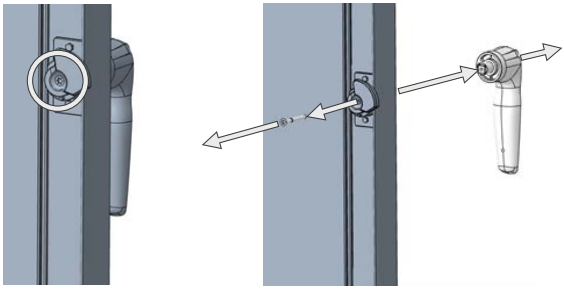

2. Desserrez les vis.
   Remarque : Ces vis de fixation sont destinées uniquement aux appareils fabriqués à partir de septembre 2022.

3. Desserrez les vis pour pouvoir retirer la fermeture.

>> Le démontage est terminé.

Étapes de travail – Montage de la poignée de porte sur les appareils 20 niveaux

1. Pour le remontage, procédez en sens inverse.
   Remarque : Sur les appareils fabriqués avant septembre 2022, il n'y a en partie pas d'écrous d'insertion ni de trous pour les vis à tête hexagonale. Veuillez tenir compte des points suivants.
2. Insérez la nouvelle fermeture dans la porte.
3. La fermeture est vissée et sert de gabarit pour les deux trous.

4. Pré-percez les trous avec un foret de 5,0 mm.

5. Retirez la fermeture et percez les trous à 7,0 mm.
6. Insérez les rivets aveugles fournis.

7. Pour le montage, poursuivez en procédant en sens inverse du point « Étapes de travail – Démontage de la poignée de porte sur les appareils 20 niveaux ».

>> Le montage est terminé.

Maniglia porta su apparecchio da pavimento - smontaggio e installazione

iCombi Pro e iCombi Classic	20 min.	Standard, punta da trapano da 5 e 7 mm	15/08/2022

Argomento

Le informazioni descrivono lo smontaggio e l'installazione della maniglia della porta, serratura inclusa, sugli apparecchi da pavimento.

Prodotto/accessori interessati

iCombi Pro e iCombi Classic elettrico e a gas

- 20 1/1
- 20 2/1

Strumenti richiesti

- Standard
- Punta da trapano (diametro) 5 mm
- Punta da trapano (diametro) 7 mm

Componenti richiesti

Componente	Codice articolo
Maniglia porta RATIONAL iCombi Pro	24.04.065P
Maniglia porta RATIONAL iCombi Classic	24.04.081P
Serratura apparecchio da pavimento	24.04.244S

Informazioni generali

NOTA

Inserire l'installazione del nuovo componente nel livello service sulla scheda "Sostituzione componente". Questa è parte integrante della cronologia della manutenzione.

- Il presente documento è destinato a tecnici qualificati e certificati che hanno frequentato i corsi di formazione del produttore e le sessioni sulla sicurezza.
- Gli interventi di installazione, ispezione, manutenzione e riparazione possono essere eseguiti unicamente da tecnici qualificati.
- Si raccomanda di fare eseguire gli interventi di ispezione, manutenzione e riparazione soltanto da tecnici autorizzati dal produttore.

- L'utilizzo, la pulizia o la manutenzione dell'apparecchio non possono essere eseguiti da bambini. L'apparecchio non può essere usato per giocare, nemmeno sotto la sorveglianza di un adulto.
- L'utilizzo, la pulizia o la manutenzione dell'apparecchio non possono essere eseguiti da persone con capacità fisiche, sensoriali o mentali limitate o con carenza di esperienza/conoscenza. Quanto sopra non si intende valido se tali persone sono sorvegliate da un addetto alla sicurezza che possa indicare i pericoli dell'apparecchio.
- Per evitare il rischio di incidenti e danni materiali, il produttore raccomanda regolarmente la frequenza di corsi di formazione e sessioni sulla sicurezza da parte dei tecnici.

Luogo di installazione

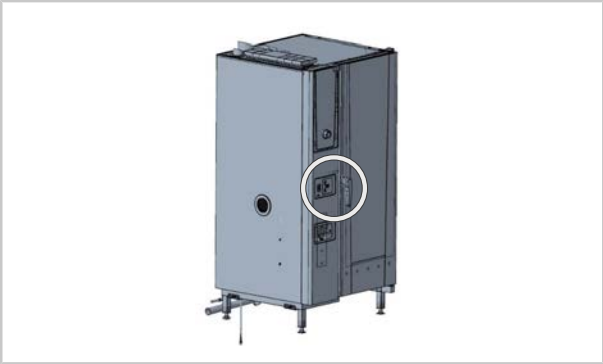

Note sulla sicurezza

⚠ ATTENZIONE

Bordi affilati dell'alloggiamento
Pericolo di lesioni da taglio durante gli interventi sull'apparecchio.
Indossare guanti protettivi.

Fasi di lavoro – Smontaggio della maniglia della porta sugli apparecchi da pavimento

✔ La porta della camera di cottura è aperta.

1. Allentare la vite per poter rimuovere la maniglia della porta.

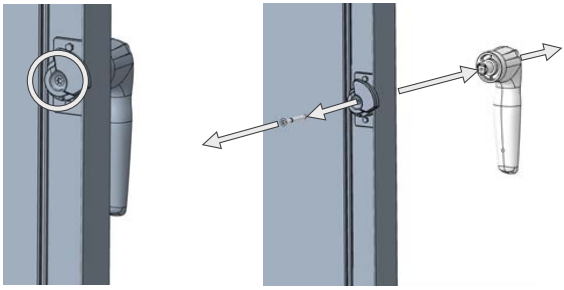

2. Allentare le viti (8).
   Nota: Queste viti di fissaggio sono solo per gli apparecchi prodotti a partire dal 09/2022.

3. Svitare le viti per poter rimuovere la serratura.

>> Lo smontaggio è concluso.

Fasi di lavoro – Installazione della maniglia della porta sugli apparecchi da pavimento

1. Per il rimontaggio, invertire la sequenza delle operazioni.
   Nota: Negli apparecchi precedenti al 09/2022 a volte non sono presenti dadi o fori per le viti a testa esagonale.
   A tale proposito, osservare i seguenti punti.
2. Inserire la nuova serratura nella porta.
3. La serratura viene avvitata e funge da dima per i due fori.

4. Praticare i fori con un trapano con punta da 5,0 mm.

5. Rimuovere il tappo e praticare i fori da 7,0 mm.
6. Serrare i dadi per rivetto cieco in dotazione.

7. Per il montaggio proseguire in ordine inverso con il punto "Fasi di lavoro - Smontaggio della maniglia della porta sugli apparecchi da pavimento".

>> Il montaggio è concluso.

床置型ユニットの扉ハンドル - 取り外しと取り付け

iCombi ProとiCombi Classic | 20分 | 標準、5mmおよび7mmのドリル | 2022/08/15

テーマ

ここでは、床置型ユニットの扉ハンドル（ラッチを含む）の取り外しと取り付けについてご説明します。

対象となる製品 / アクセサリー

iCombi ProとiCombi Classic　電気式とガス式

- 20 1/1
- 20 2/1

- 標準
- ドリル（直径 5mm）
- ドリル（直径 7mm）

必要な部品

コンポーネント	品番
扉ハンドル RATIONAL iCombi Pro	24.04.065P
扉ハンドル RATIONAL iCombi Classic	24.04.081P
ラッチ 床置型ユニット	24.04.244S

一般情報

- 本書は、トレーニングコースおよび安全に関する指導を受け、メーカーから認定と研修を受けた技術者を対象としています。
- 設置、検査、メンテナンスおよび修理作業は、訓練を受けた技術者だけが行うことができます。
- 点検、メンテナンス、修理は、メーカーから認定された技術者だけが行うことをお勧めします。
- ユニットは、子供が使用、掃除、メンテナンスしないでください。 ユニットは、遊ぶために使用しないでください。 これは、監視のもとであっても許可されません。
- 身体的、視聴覚的、あるいは精神的な障害のある人、または経験あるいは知識が不十分な人は、ユニットを使用、洗浄、メンテナンスすることはできません。 ただし、このグループの人々が、安全に関する責任者によって監督され、この装置の危険性を認識させられている場合は、この限りではありません。
- 事故の危険や物的損害を防止するため、メーカーは技術者が定期的にトレーニングや安全説明会に参加することを推奨しています。

設置場所

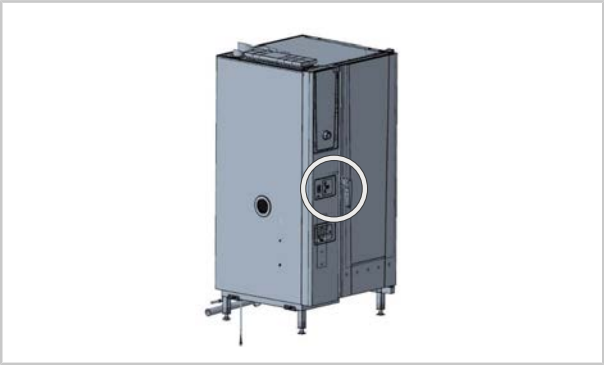

安全上の指示

⚠ ご注意

本体の鋭いエッジ
作業の際に、ユニット内のボディーの鋭いエッジで切り傷を負うおそれがあります。
保護用手袋を用いてください。

作業手順 - 床置型ユニットの扉ハンドルの取り外し

✔ ユニット扉が開いている。

1. 扉ハンドルを取り外せるように、ねじを外します。

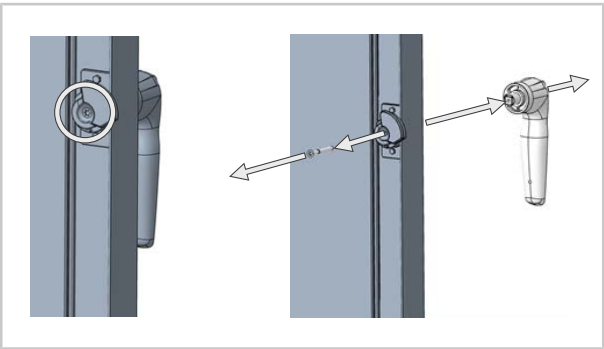

2. ねじを外します。
   注記： これらの固定ネジは、2022年9月以降製造されたユニットにのみ用いられています。

3. ねじを外して、ラッチを取り外します。

>> これで取り外しの完了です。

作業手順 - 床置型ユニットの扉ハンドルの取り付け

1. 再び取り付けるには、逆の順序で行います。
   注記： 2022年9月以前のユニットでは、六角ねじ用の引き込みナットまたは穴がない場合があります。
   これに関して、次の点にご注意ください。
2. 新しいラッチを扉にはめ込みます。

3. このラッチはねじ込み式で、2つの穴のひな型として機能します。

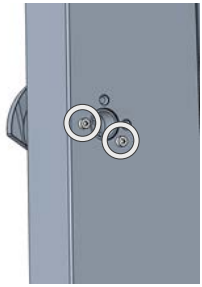

4. 5.0mmのドリルで穴をあけます。

5. ラッチを取り外し、穴を7.0mmに広げます。
6. 同梱のブラインドナットをはめ込みます。

7. 取り付けは、「作業手順 - 床置型ユニットの扉ハンドルの取り外し」に記載されているのと逆の順序で行います。

>> これで取り付けの完了です。

Klamka w urządzeniu podłogowym – demontaż i montaż

iCombi Pro oraz iCombi Classic	20 min.	Standard, wiertła 5 i 7 mm	15.08.2022

Temat

Niniejsza instrukcja opisuje demontaż i ponowny montaż klamki z zamkiem w urządzeniach podłogowych.

Produkt/akcesorium, którego to dotyczy

iCombi Pro oraz iCombi Classic elektryczne i gazowe

- 20 1/1
- 20 2/1

Wymagane narzędzia

- Standard
- Wiertło (średnica) 5 mm
- Wiertło (średnica) 7 mm

Wymagane komponenty

Komponent	Numer katalogowy
Klamka RATIONAL iCombi Pro	24.04.065P
Klamka RATIONAL iCombi Classic	24.04.081P
Zamek do urządzenia podłogowego	24.04.244S

Informacje ogólne

WSKAZÓWKA

W trybie serwisowym (zakładka „Wymiana części”) wprowadzić instalację komponentu. To jest integralna część historii przeglądu technicznego.

- Niniejszy dokument jest skierowany do wyspecjalizowanych pracowników technicznych, posiadających certyfikat producenta potwierdzający odbycie szkoleń i instruktaży bezpieczeństwa.
- Prace związane z instalacją, przeglądem, konserwacją i naprawą urządzenia mogą wykonywać wyłącznie pracownicy techniczni przeszkoleni i autoryzowani przez firmę RATIONAL.
- Zaleca się, aby przegląd, konserwację i naprawę przeprowadzali wyłącznie pracownicy techniczni upoważnieni przez producenta.

- Dzieciom nie wolno obsługiwać i czyścić urządzenia ani wykonywać prac konserwacyjnych. Urządzenie nie jest zabawką. Zabawa urządzeniem nie jest dozwolona nawet pod opieką dorosłych.
- Prac związanych z obsługą, czyszczeniem i konserwacją urządzenia nie wolno wykonywać osobom o ograniczonej sprawności fizycznej, sensorycznej i psychicznej oraz osobom niedoświadczonym i/lub nie posiadającym odpowiedniej wiedzy. Jest to dozwolone wyłącznie, jeżeli osoby te znajdują się pod nadzorem osoby odpowiedzialnej za ich bezpieczeństwo i zostały poinformowane o niebezpieczeństwach związanych z obsługą urządzenia.
- Aby uniknąć ryzyka wypadków lub szkód materialnych, producent zaleca, aby technicy regularnie odbywali szkolenia i instruktaże bezpieczeństwa.

Miejsce montażu

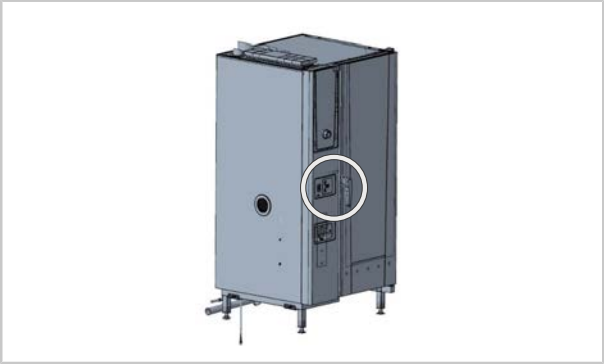

Wskazówki bezpieczeństwa

⚠ UWAGA

Ostre krawędzie obudowy
Ryzyko zranienia o obudowę podczas pracy w urządzeniu.
Korzystać z rękawic ochronnych.

Kolejność czynności – demontaż klamki w urządzeniach podłogowych

✔ Drzwi do komory gotowania są otwarte.

1. Odkręcić śrubę, aby zdemontować klamkę.

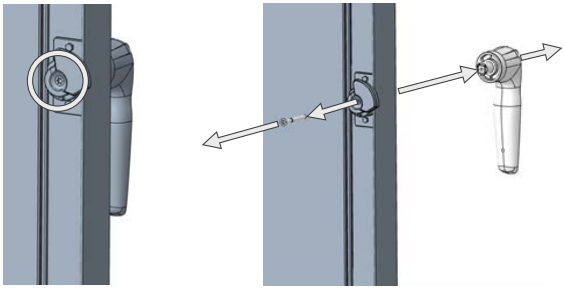

2. Poluzować śruby.
   Wskazówka: Śruby mocujące są zamontowane wyłącznie w urządzeniach wyprodukowanych po 09.2022.

3. Odkręcić śruby, aby zdjąć zamknięcie.

>> Demontaż jest zakończony.

Kolejność czynności – montaż klamki w urządzeniach podłogowych

1. Podczas ponownego montażu należy postępować w odwrotnej kolejności.
   Wskazówka: W przypadku urządzeń sprzed 09.2022 częściowo nie są dostępne nakrętki wbijane do śrub z łbem sześciokątnym.
   W tym celu należy przestrzegać następujących wskazówek.
2. Umieścić nowy zamek w drzwiach.
3. Zamek jest przykręcany i służy jako szablon do wykonania dwóch otworów.

4. Wywiercić otwory za pomocą wiertła 5,0 mm.

5. Zdjąć zamek i przewiercić otwory wiertłem o średnicy 7,0 mm.
6. Wkręcić dołączone nakrętki nitu ślepego.

7. W przypadku montażu postępować w odwrotnej kolejności do czynności opisanych w punkcie „Kolejność czynności – demontaż klamki w urządzeniach podłogowych".

>> Montaż jest zakończony.

Maçaneta da porta em unidade de chão - Desmontagem e montagem

iCombi Pro e do iCombi Classic | 20 minutos | Padrão, brocas 5 e 7 mm | 15/08/2022

Assunto

As informações descrevem a desmontagem e a montagem da maçaneta da porta, incl. trava, em unidades de chão.

Produto/acessório afetado

iCombi Pro e iCombi Classic elétrico e a gás

- 20 1/1
- 20 2/1

Ferramenta necessária

- Padrão
- Broca (diâmetro) 5 mm
- Broca (diâmetro) 7 mm

Componentes necessários

Componente	Código do item
Maçaneta da porta iCombi Pro RATIONAL	24.04.065P
Maçaneta da porta iCombi Classic RATIONAL	24.04.081P
Trava da unidade de chão	24.04.244S

Informações gerais

OBSERVAÇÃO

Insira a instalação do componente no nível de serviço (aba "Substituição do componente"). Esta é uma parte integrante do histórico de manutenção.

- Este documento destina-se a técnicos qualificados que foram certificados pela fabricante mediante participação em formações e instruções de segurança.
- A instalação e os trabalhos de inspeção, manutenção e reparo somente devem ser realizados por técnicos qualificados.
- Recomenda-se que somente os técnicos autorizados pela fabricante realizem os trabalhos de inspeção, manutenção e reparo.

- Crianças não devem utilizar, limpar nem fazer manutenções no equipamento. O equipamento não deve ser utilizado para brincar. Nem mesmo mediante supervisão.
- Pessoas com deficiências físicas, sensoriais ou psicológicas limitadoras ou com pouca experiência e/ou instrução não devem utilizar, limpar nem fazer manutenções no equipamento. Isso não se aplica se essas pessoas forem supervisionadas por uma pessoa responsável pela segurança e instruídas a respeito dos riscos oferecidos pelo equipamento.
- Para evitar riscos de acidentes ou danos materiais, o fabricante recomenda que os técnicos participem regularmente de formações e instruções de segurança.

Local de instalação

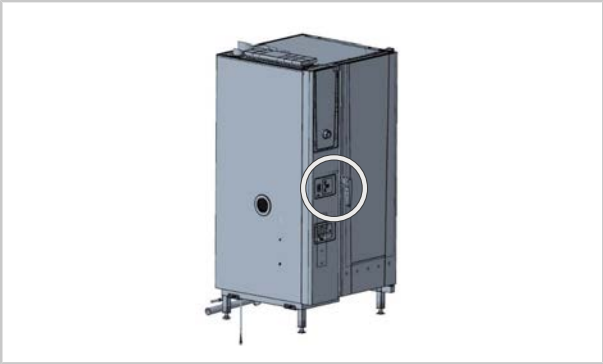

Instruções de segurança

⚠ CUIDADO

Arestas afiadas na carcaça
Perigo de cortes na carcaça durante trabalhos no equipamento.
Use luvas de proteção.

Etapas de trabalho - Desmontagem da maçaneta da porta em unidades de chão

✔ A porta da câmara de cocção está aberta.

1. Solte o parafuso para poder retirar a maçaneta da porta.

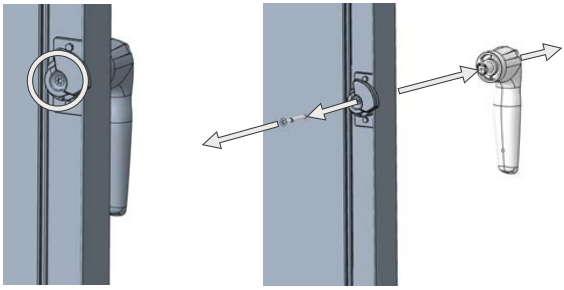

2. Solte os parafusos.
   Nota: Estes parafusos de fixação se destinam apenas aos equipamentos produzidos a partir de 09/2022.

3. Solte os parafusos para poder retirar a trava.

>> A desmontagem está concluída.

Etapas de trabalho - Montagem da maçaneta da porta em unidades de chão

1. Para a nova montagem, proceda na ordem inversa.
   Nota: Em alguns equipamentos anteriores a 09/2022 não há porcas de fixação ou furos para os parafusos sextavados.
   Quanto a isso, observe os pontos a seguir.
2. Coloque a nova trava na porta.
3. A trava é aparafusada e serve como modelo para os dois furos.

4. Faça os furos com uma broca de 5,0 mm.

5. Retire a trava e faça os furos com 7,0 mm.
6. Aperte as porcas de rebite cego fornecidas.

7. Para a montagem, continuar com o ponto "Etapas de trabalho - Desmontagem da maçaneta da porta em unidades de chão" na sequência inversa.

>> A montagem está concluída.

Дверная ручка напольного устройства - демонтаж и монтаж

iCombi Pro и iCombi Classic | 20 мин. | Стандарт, сверло 5 и 7 мм | 15.08.2022 г.

Тема

Информация описывает демонтаж и установку дверной ручки, включая замок напольных устройств.

Затронутое изделие/аксессуар:

iCombi Pro и iCombi Classic электро и Газ

- 20 1/1
- 20 2/1

Необходимый инструмент

- Стандарт
- Сверло (диаметр) 5 мм
- Сверло (диаметр) 7 мм

Необходимые компоненты

Компонент	Артикул
Дверная ручка RATIONAL iCombi Pro	24.04.065P
Дверная ручка RATIONAL iCombi Classic	24.04.081P
Замок напольного устройства	24.04.244S

Основная информация

УКАЗАНИЕ

Добавить установку замка в сервисном меню (вкладка "Component replacement"). Это важно для сохранения истории обслуживания аппарата.

- Этот документ предназначен для обученных технических специалистов, которые были сертифицированы производителем после прохождения обучения, в том числе технике безопасности.
- Работы по установке, проверке, техническому обслуживанию и ремонту должны выполняться только обученными специалистами.
- Осмотр, техническое обслуживание и ремонт аппарата рекомендуется проводить исключительно с привлечением одобренных производителем технических специалистов.

- Детям запрещается использовать, чистить или обслуживать аппарат. Запрещается играть с аппаратом. Это также запрещено под наблюдением взрослых.
- Данный аппарат запрещено использовать, чистить или обслуживать лицам с ограниченными физическими, сенсорными или умственными способностями, а также лицам, не имеющим опыта и/или соответствующих знаний. Данное требование не применяется, если эта группа лиц контролируется лицом, ответственным за безопасность, и она проинструктирована касательно опасностей работы с аппаратом.
- Во избежание несчастных случаев или материального ущерба производитель рекомендует техническим специалистам регулярно проходить обучение и инструктажи по технике безопасности.

Место установки

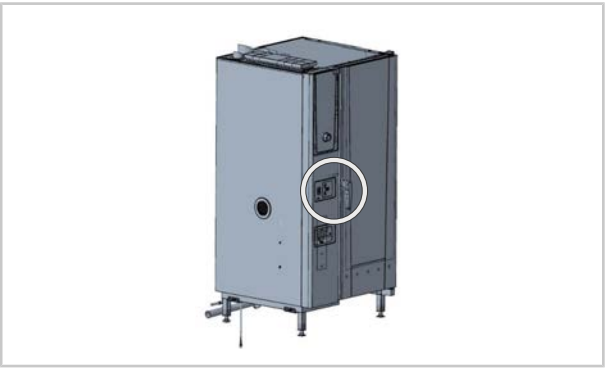

Указания по технике безопасности

⚠ ОСТОРОЖНО

Острые края на корпусе
Опасность порезов при работе в аппарате.
Использовать защитные перчатки.

Этап работы°— Демонтаж дверной ручки напольных устройств

✔ Дверца рабочей камеры открыта.

1. Ослабьте винт, чтобы можно было снять дверную ручку.

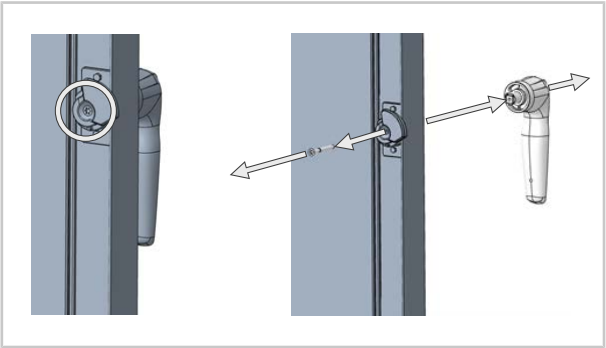

2. Ослабьте винты.
   Примечание. Эти крепежные винты предназначены только для устройств, изготовленных после 09.2022 г.

3. Ослабьте винты, чтобы можно было снять крышку.

>> Демонтаж завершен.

Этап работы°— Монтаж дверной ручки напольных устройств

1. При повторной установке действуйте в обратной последовательности. Примечание. На устройствах до 09.2022 г. частично отсутствуют установочные гайки или отверстия для шестигранных болтов. Обратите внимание на следующие моменты.
2. Вставьте новый замок в дверцу.
3. Замок привинчивается и служит шаблоном для двух отверстий.

4. Просверлите отверстия сверлом 5,0 мм.

5. Снимите крышку и просверлите отверстия до 7,0 мм.
6. Вставьте прилагаемые потайные гайки.

7. Для установки выполните пункт «Этап работы°— Демонтаж дверной ручки напольных устройств» в обратной последовательности.

>> Установка завершена.

Dörrhandtag golvmodell – demontering och montering

iCombi Pro och iCombi Classic | 20 min. | Standard, borr 5 och 7 mm | 2022-08-15

Ämne

Informationen beskriver demonteringen och monteringen av dörrhandtaget inkl. lås på golvmodeller.

Berörd produkt/tillbehör

iCombi Pro och iCombi Classic el och gas

- 20 1/1
- 20 2/1

Nödvändigt verktyg

- Standard
- Borr (diameter) 5 mm
- Borr (diameter) 7 mm

Nödvändiga komponenter

Komponent	Artikelnummer
Dörrhandtag RATIONAL iCombi Pro	24.04.065P
Dörrhandtag RATIONAL iCombi Classic	24.04.081P
Lås, golvmodell	24.04.244S

Allmän information

OBS!

Ange installationen av komponenten i servicelevel (fliken "Komponentbyte"). Detta är en integrerad del av underhållshistoriken.

- Detta dokument vänder sig till utbildade tekniker som har certifierats av tillverkaren efter att de har deltagit i utbildningar och säkerhetsundervisning.
- Installations-, samt besiktnings-, underhålls- och reparationsarbeten får endast utföras av behörig tekniker.
- Vi rekommenderar att besiktnings-, underhålls- och reparationsarbeten endast utförs av tekniker som auktoriserats av tillverkaren.
- Enheten får inte användas, rengöras eller underhållas av barn. Enheten får inte användas för lek. Detta är även förbjudet under uppsikt.

- Enheten får inte användas, rengöras och underhållas av personer med fysiska eller psykiska funktionshinder eller personer som saknar tillräcklig erfarenhet och/eller kunskap. Detta gäller inte om dessa personer övervakas av en person som ansvarar för att säkerheten upprätthålls och som är instruerad om farorna med enheten.
- För att förhindra olycksfall och materiella skador rekommenderar tillverkaren att tekniker regelbundet deltar i utbildningar och säkerhetsundervisning.

Monteringsställe

Säkerhetsanvisningar

⚠ OBSERVERA

Vassa kanter på höljet
Risk för att skära sig på höljet vid arbeten i enheten.
Använd skyddshandskar.

Arbetssteg – demontering av dörrhandtag på golvmodeller

✔ Ugnsdörren är öppen.

1. Lossa skruven för att kunna ta av dörrhandtaget.

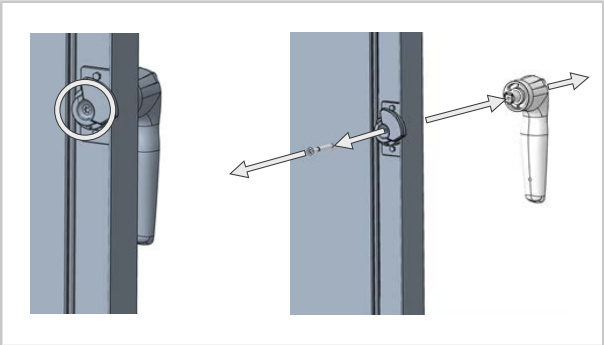

2. Lossa skruvarna.
   Obs: Dessa fästskruvar finns endast på enheter tillverkade fr.o.m. 09.2022.

3. Lossa skruvarna för att kunna ta ut låset.

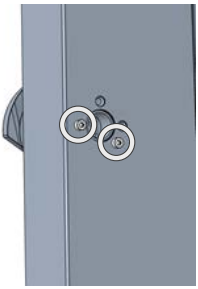

>> Demonteringen har slutförts.

Arbetssteg – montering av dörrhandtag på golvmodeller

1. Återmonteringen sker i omvänd ordningsföljd.
   Obs: På enheter tillverkade före 09.2022 finns delvis inga dragmuttrar resp. hål för sexkantskruvarna.
   Observera följande punkter angående detta.
2. Sätt i det nya låset i dörren.

3. Låset skruvas fast och fungerar som mall för de två hålen.

4. Förborra hålen med en 5,0 mm borr.

5. Ta ut låset och borra upp hålen till 7,0 mm.
6. Sätt i de medföljande blindnitmuttrarna.

7. För monteringen, fortsätt med punkten ”Arbetssteg – Demontering av dörrhandtag på golvmodeller” i omvänd ordningsföljd.

>> Monteringen har slutförts.

Asa de la puerta en equipos de suelo - Desmontaje e instalación

iCombi Pro e iCombi Classic	20 min.	Estándar, broca de 5 y 7 mm	15.08.2022

Tema

La información describe el desmontaje e instalación del asa de la puerta, incl. el cierre en los equipos de suelo.

Componente/producto afectado

iCombi Pro e iCombi Classic, versión eléctrica y de gas

- 20 1/1
- 20 2/1

Herramientas necesarias

- Estándar
- Broca (diámetro) 5 mm
- Broca (diámetro) 7 mm

Materiales necesarios

Componente	Referencia de artículo
Asa de la puerta de RATIONAL iCombi Pro	24.04.065P
Asa de la puerta de RATIONAL iCombi Classic	24.04.081P
Cierre del equipo de suelo	24.04.244S

Información general

RECOMENDACIÓN

Introduzca en el menú técnico la instalación del componente (pestaña "Cambio de componentes"). Este es una parte integral del histórico de mantenimiento.

- El presente documento está dirigido a técnicos formados que hayan obtenido un certificado del fabricante tras haberles impartido los cursos de formación y las instrucciones de seguridad pertinentes.
- La instalación y las tareas de inspección, mantenimiento y reparación solo podrán ser efectuadas por técnicos cualificados.
- Se recomienda que los trabajos de inspección, mantenimiento y reparación sean realizados exclusivamente por técnicos autorizados por el fabricante.

- El equipo no deberá ser usado, limpiado ni recibir mantenimiento por parte de niños. No juegue con el equipo. Incluso en el caso de que los niños sean supervisados.
- El equipo tampoco puede ser utilizado, limpiado ni recibir mantenimiento por parte de personas con discapacidad física, sensorial o psíquica o que carezcan de la experiencia y/o los conocimientos necesarios. Esta regla no se aplica en los casos en los que dichas personas lleven a cabo dichos trabajos bajo la supervisión de una persona responsable de su seguridad y hayan sido informadas acerca de los peligros que conlleva el equipo.
- Para evitar peligros de accidentes o daños materiales, el fabricante recomienda que los técnicos reciban periódicamente cursos de formación e instrucciones de seguridad.

Lugar de montaje

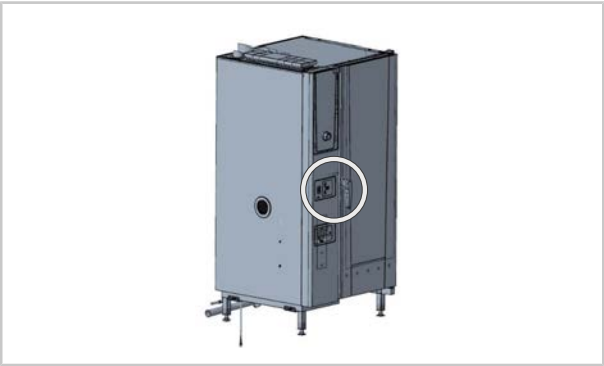

Instrucciones de seguridad

⚠ CUIDADO

Bordes afilados en los paneles
Peligro de corte con los paneles durante los trabajos en el equipo.
Utilice guantes protectores.

Pasos de trabajo - Desmontaje del asa de la puerta en equipos de suelo

✔ La puerta de la cámara de cocción está abierta.

1. Afloje el tornillo para poder retirar el asa de la puerta.

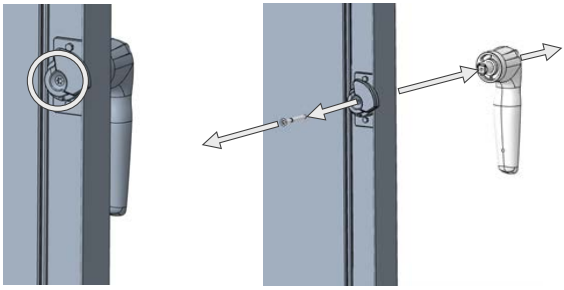

2. Afloje los tornillos.
   Nota: Estos tornillos de fijación solo están disponibles en los equipos fabricados a partir de 09.2022.

3. Afloje los tornillos para poder extraer el cierre.

>> El desmontaje ha finalizado.

Pasos de trabajo - Montaje del asa de la puerta en equipos de suelo

1. Para realizar de nuevo el montaje, siga el procedimiento inverso.
   Nota: En los equipos anteriores a 09.2022 no hay tuercas de embutir ni orificios para los tornillos hexagonales.
   Para ello, tenga en cuenta los puntos siguientes.
2. Coloque el cierre nuevo en la puerta.
3. El cierre se atornilla y sirve como plantilla para los dos orificios.

4. Taladre previamente los orificios con una broca de 5,0 mm.

5. Retire el cierre y taladre los orificios a 7,0 mm.
6. Apriete las tuercas de remache ciego suministradas.

7. Para el montaje, continuar con el punto «Pasos de trabajo - Desmontaje del asa de la puerta en equipos de suelo» siguiendo el procedimiento inverso.

>> El montaje ha finalizado.

立式设备门把手 - 拆卸和安装

iCombi Pro和iCombi Classic | 20 分钟 | 标准，5 和 7 mm 钻头 | 2022 年 8 月 15 日

主题

本文介绍了如何拆卸和安装立式设备包括锁芯在内的门把手。

涉及的产品/配件：

iCombi Pro 和 iCombi Classic 电热型及燃气型

- 20 1/1
- 20 2/1

所需工具

- 标准
- 钻头（直径）5 mm
- 钻头（直径）7 mm

所需零件

部件	商品编号
RATIONAL iCombi Pro 门把手	24.04.065P
RATIONAL iCombi Classic 门把手	24.04.081P
立式设备锁芯	24.04.244S

常规信息

- 本文档面向参加培训和安全指导后由制造商认证的专业技术人员。
- 只允许经过职业培训的技术员执行安装、检测、维护和修理工作。
- 建议只由制造商授权的技术人员执行检查、维护和修理工作。
- 严禁儿童使用、清洁或维护本设备。 严禁将本设备用于玩耍。 即便有人监督也禁止这样做。

- 身体、认知或精神方面有障碍的人员，或者经验或知识不足的人员，均不得使用、清洁或维护本设备。 如果由安全负责人进行监督并为上述人员指出了设备危险，可以不适用此规定。
- 为避免发生事故或财产损失，制造商建议技术人员定期参加培训和安全指导。

安装位置

安全说明

⚠ 小心

接线室壳体上存在锋利边缘

在设备中工作时有被壳体割伤的危险。

应戴防护手套。

工作步骤 - 拆卸立式设备的门把手

✔ 烹饪室门打开。

1. 松开螺钉，以便取下门把手。

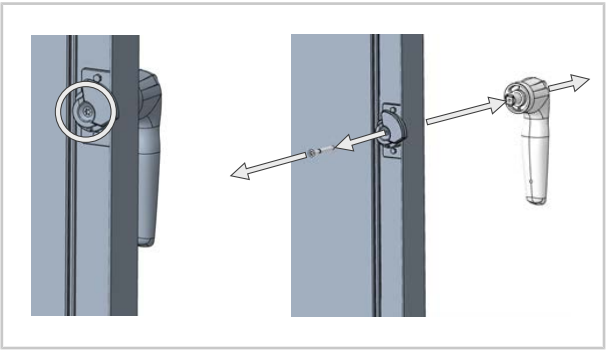

2. 松开螺钉。
   提示： 这些固定螺钉只在 2022 年 9 月 9 日起生产的设备上使用。

3. 松开螺钉，以便能够取下锁芯。

>> 到此即完成拆卸。

工作步骤 - 安装立式设备的门把手

1. 以相反顺序装回。
   提示： 在 2022 年 9 月之前生产的部分设备没有用于拧入六角螺钉的螺母或孔。
   对此请注意以下几点。
2. 将新的锁芯插入门中。
3. 拧上锁芯并将其用作两个孔的模板。

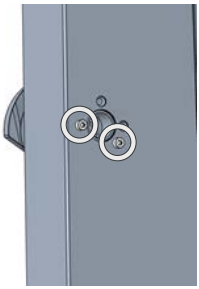

4. 使用 5.0 mm 钻头钻孔。

5. 取下锁芯，将孔扩至 7.0 mm。

6. 拧紧随附的盲铆螺母。

7. 按照与“工作步骤 - 拆卸立式设备的门把手”相反的顺序进行安装。

>> 到此即完成安装。

Zemin cihazı kapı kolu - Sökme ve takma

iCombi Pro ve iCombi Classic | 20 dakika | Standart, matkap ucu 5 ve 7 mm | 15.08.2022

Konu

Bu bilgi zemin cihazlarındaki kapı kolunun, kilit dahil sökülmesini ve takılmasını tarif eder.

İlgili ürün/aksesuar

iCombi Pro ve iCombi Classic Elektrikli ve Gazlı

- 20 1/1
- 20 2/1

Gerekli aletler

- Standart
- Matkap ucu (çap) 5 mm
- Matkap ucu (çap) 7 mm

Gerekli komponentler

Parça	Ürün numarası
RATIONAL iCombi Pro kapı kolu	24.04.065P
RATIONAL iCombi Classic kapı kolu	24.04.081P
Zemin cihazı kilidi	24.04.244S

Genel bilgiler

NOT

Servis seviyesi altında parça değişimini girin ("Parça değişimi" sekmesi). Bu, bakım geçmişinin ayrılmaz bir parçasıdır.

- Bu doküman, eğitimlere ve güvenlik bilgilendirmelerine katılım sonucunda üretici tarafından sertifika almış eğitimli teknisyenlere hitap etmektedir.
- Kurulum ile muayene, bakım ve onarım çalışmaları sadece eğitimli teknisyenler tarafından yapılmalıdır.
- Sadece üretici tarafından yetkilendirilmiş olan teknisyenlerin muayene, bakım ve onarım çalışmalarını gerçekleştirmesi tavsiye edilir.
- Cihaz çocuklar tarafından kullanılamaz, temizlenemez veya bakımı yapılamaz. Bu cihaz oyun oynama amacıyla kullanılamaz. Bu durum gözetim altında da yasaktır.

- Bu cihaz fiziksel, duyusal veya zihinsel yetenekleri kısıtlı kişiler ya da yeterli tecrübeye veya bilgiye sahip olmayan kişiler tarafından kullanılamaz, temizlenemez veya bakımı yapılamaz. Bu durum, bu kişi grubu güvenlikten sorumlu olan bir kişinin gözetimi altında olduğunda ve cihazdan kaynaklanan tehlikeler hakkında bilgilendirildiğinde geçerli değildir.
- Kaza tehlikelerini veya maddi hasarları önlemek için üretici, teknisyenlerin düzenli olarak eğitimlere ve güvenlik bilgilendirmelerine katılmalarını tavsiye etmektedir.

Kurulum yeri

Emniyet uyarıları

⚠ DİKKAT

Gövdede kesin köşeler
Cihazda çalışırken gövdede kesilme tehlikesi.
Koruyucu eldivenler kullanın.

İş adımları - Zemin cihazlarında kapı kolunun sökülmesi

✔ Pişirme haznesi kapısı açık durumda.

1. Kapı kolunu yerinden çıkartabilmek için vidayı sökün.

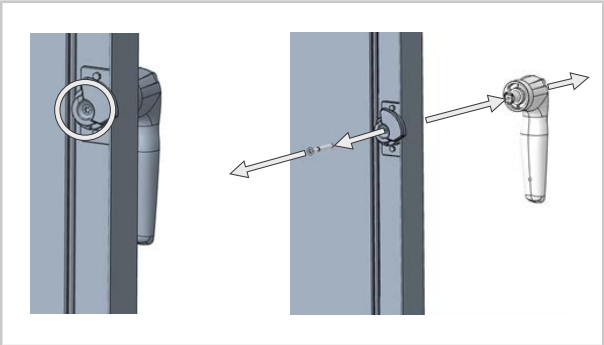

2. Vidaları sökün.
   Not: Bu sabitleme vidaları sadece 09.2022 tarihinden itibaren üretilmiş olan cihazlarda kullanılır.

3. Kilidi çıkartabilmek için vidaları sökün.

>> Sökme işlemi tamamlanmıştır.

İş adımları - Zemin cihazlarında kapı kolunun takılması

1. Montaj için tersi sıralamada işlem yapın.
   Not: 09.2022 tarihinden önce üretilmiş olan cihazlarda kısmen içeriye çekme somunları veya altı köşeli cıvatalar için delikler yoktur.
   Bunun için aşağıdaki noktaları dikkate alın.
2. Yeni kilidi kapıya yerleştirin.

3. Kilit vidalanır ve iki delik için şablon olarak hizmet eder.

4. Delikleri 5,0 mm'lik bir matkap ucuyla önceden delin.

5. Kapağı çıkartın ve delikleri 7° mm'ye genişletin.
6. Birlikte gönderilen kör perçin somunlarını sıkın.

7. Montaj için "Çalışma adımları - Zemin cihazlarında kapı kolunun sökülmesi" maddesi ile tersi sıralamada işlem yapın.

>> Montaj işlemi tamamlanmıştır.

Madlo dvířek u volně stojícího zařízení – Demontáž a montáž

iCombi Pro a iCombi Classic | 20 min. | Standardní, vrták 5 a 7 mm | 15. 8. 2022

Téma

Informace popisují demontáž a montáž madla dvířek včetně zámku u volně stojících zařízení.

Příslušný výrobek/příslušenství

iCombi Pro a iCombi Classic – elektrické a plynové provedení

- 20 1/1
- 20 2/1

Požadovaný nástroj

- Standard
- Vrták (průměr) 5 mm
- Vrták (průměr) 7 mm

Požadované komponenty

Komponent	Číslo výrobku
Madlo dvířek RATIONAL iCombi Pro	24.04.065P
Madlo dvířek RATIONAL iCombi Classic	24.04.081P
Zámek volně stojícího zařízení	24.04.244S

Všeobecné informace

UPOZORNĚNÍ

Zadejte instalaci nového dílu na servisní úrovni (karta "Výměna konstrukčních dílů"). Toto je nedílnou součástí historie údržby.

- Tento dokument je určen pro zaškolené servisní techniky, kteří od výrobce získali certifikát o školení a byli poučeni o bezpečnosti.
- Instalaci, kontrolu, údržbu a opravy smí provádět pouze kvalifikovaní technici.
- Doporučujeme, aby kontroly, údržbu a opravy prováděli pouze technici autorizovaní výrobcem.
- Používání, čištění ani údržbu zařízení nesmí provádět děti. Toto zařízení se nesmí používat ke hraní, a to ani za dohledu jiné osoby.

- Používání, čištění ani údržbu zařízení nesmí provádět osoby s omezenými fyzickými, senzorickými nebo mentálními schopnostmi nebo s nedostatkem zkušeností nebo znalostí. To neplatí v případě, že výše uvedené osoby jsou pod dohledem osoby odpovídající za bezpečnost a jsou poučeny o nebezpečí týkajících se zařízení.
- K zabránění nehodám nebo poškození majetku výrobce doporučuje, aby se technici pravidelně účastnili školení a poučení o bezpečnosti.

Místo instalace

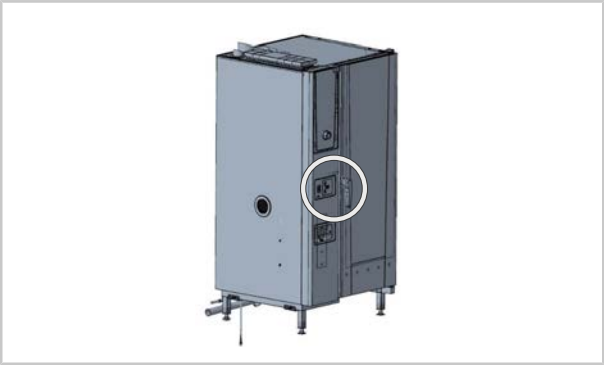

Bezpečnostní pokyny

⚠ POZOR

Ostré hrany krytu
Při práci v zařízení hrozí nebezpečí pořezání o kryt.
Noste ochranné rukavice.

Pracovní kroky – Demontáž madla dvířek u volně stojících zařízení

✔ Dvířka varného prostoru jsou otevřena.

1. Povolte šroub, abyste mohli sejmout madlo dvířek.

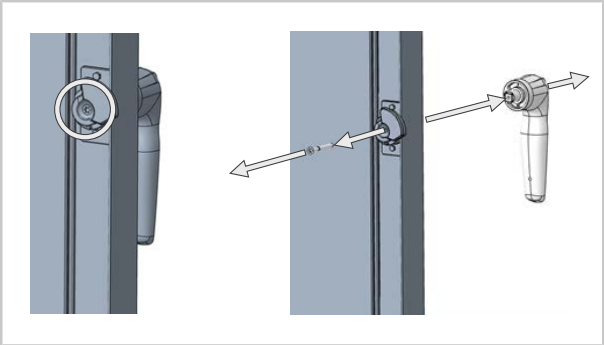

2. Povolte šrouby.
   Upozornění: Tyto upevňovací šrouby jsou pouze u zařízení, která byla vyrobena po 09.2022.

3. Povolte šrouby, abyste mohli vyjmout zámek.

>> Demontáž je dokončena.

Pracovní kroky – Montáž madla dvířek volně stojících zařízení

1. Při opětovné montáži postupujte v opačném pořadí.
   Upozornění: U zařízení vyrobených do 09.2022 nejsou částečně k dispozici nýtovací matice, popř. otvory pro šrouby s šestihrannou hlavou.
   Dodržujte následující body.
2. Do dveří vsaďte nový zámek.

3. Zámek se našroubuje a slouží jako šablona pro dva otvory.

4. Otvory předvrtejte vrtákem o průměru 5,0 mm.

5. Odstraňte zámek a vyvrtejte otvory na 7,0 mm.
6. Utáhněte přiložené matice nýtovací matice.

7. Při montáži postupujte v opačném pořadí kroků uvedených v bodě „Pracovní kroky – Demontáž madla dvířek u volně stojících zařízení“.

>> Montáž je dokončena.