MI_2157
Retrofit Kit Collision protection
Nachrüstsatz Rammschutz

Modification Instruction /
Umbauanleitung

Deutsch 3
English 9
Français 17
Italiano 25
日本語 33
Polski 41
Portuguese (Brazil) 49
русский 57
Svensk 65
Español 73
Chinese (simplified) 81
Türkçe 89
Česky 97

MI_2157: Nachrüstung Rammschutz iCombi Pro / Classic

iCombi Pro Gas 6-1/1 - 20-2/1	45 min.	Standard; Bohrer ⌀3mm; ⌀6,5mm	20.09.2021

Grund:

Die Nutzung aller RATIONAL Geräte kann in Abhängigkeit der Nutzung einen Rammschutz erfordern. Dieser Rammschutz kann nachgerüstet werden und schützt die iCombi-Bedienblende bei Kollisionen.
Bei bereits ausgelieferten Geräten kann der Nachrüstsatz Rammschutz (87.01.866S) nachgerüstet werden.

Betroffene Geräte (Gerätegröße und Geräteart):

iCombi Pro / iCombi Classic: Elektro / Gas:

- 6-1/1
- 6-2/1
- 10-1/1
- 10-2/1
- 20-1/1
- 20-2/1

Benötigtes Werkzeug

- Standard
- Bohrer Metall: Ø 3mm [1/8 Inch]
- Bohrer Metall: Ø 6,5mm [2 1/2 Inch]

Sicherheitshinweise

⚠ GEFAHR

Hohe Spannungen bei Anschluss an das Stromnetz
Lebensgefahr bei Arbeiten mit Hochspannung.
- Trennen Sie die Verbindung zur Energieversorgung.
- Stellen Sie sicher, dass das Gerät spannungslos ist.

⚠ VORSICHT

Scharfe Kanten am Gehäuse
Schnittgefahr am Gehäuse bei Arbeiten im Elektroraum.
Tragen Sie Schutzhandschuhe.

⚠ VORSICHT

Verletzungsgefahr durch Spanbildung, Splitter- und Funkenflug bei Metallarbeiten

Bei Metallarbeiten kann es zu einer Bildung von Spänen und einem Splitter- und Funkenflug kommen.

- Tragen Sie Schutzbekleidung der geeigneten Schutzklasse z. B. Schutzbrillen, Handschuhe etc.
- Reinigen Sie den Arbeitsbereich, um Späne und Splitter zu beseitigen.

Allgemeine Informationen

Der Verbauort des Nachrüstsatz Rammschutz umfasst die Bedienblende:

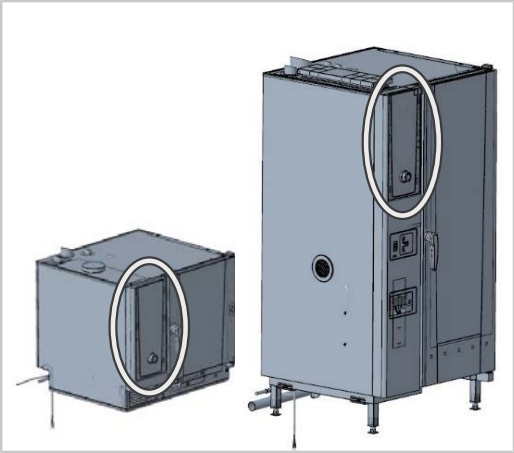

Inhalt: Kit 87.01.866S

60.75.401	Bügel für Rammschutzblende (1x)
60.75.402	Scheibe für Rammschutz Bedienblende (2x)
60.73.089	U-Profil für Rammschutz (1x)
60.76.087	Klappfenster für Rammschutz (1x)
10.00.150	Schraube M6x12 (3x)
1106.0360	Hutmutter M6 (3x)
10.00.709	Flanschmutter M6 mit Unterkopfverzahnung (2x)
60.76.104	Bohrschablone für Rammschutz (1x)

Vorbereitung

1. Schalten Sie das Gerät aus und spannungsfrei.
2. Öffnen Sie den Elektroraum.
3. Bauen Sie den Rammschutz zusammen.

> Ziehen Sie rechtzeitig die Folie von der Plexiglasscheibe ab.

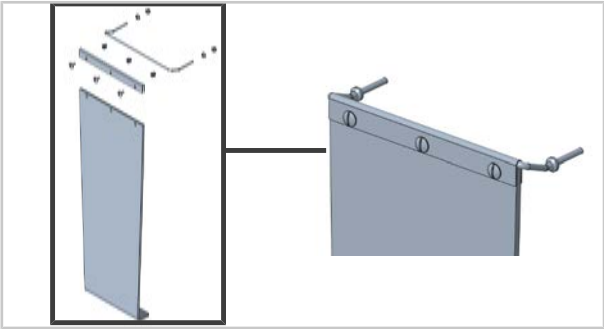

>> Die Vorbereitungen sind abgeschlossen.

Arbeitsschritte

✔ Das Gerät ist ausgeschaltet und spannungsfrei.
✔ Der Elektroraum ist geöffnet.
✔ Der Rammschutz ist zusammengebaut.

1. Entfernen Sie die Bedienblende und lösen alle Stecke.
2. Stellen sie die Bohrschablone auf ihre Gerätegröße ein.

3. Legen Sie die Bohrschablone am Gerät an und Bohren Sie die Locher mit einem Bohrer Ø 3mm [1/8 Inch].
   Nehmen sie die Bohrschablone ab und bohren die zwei Löcher mit einem Bohrer Ø 6,5mm [2 1/2 Inch] auf.
   Entgraten Sie die Löcher.

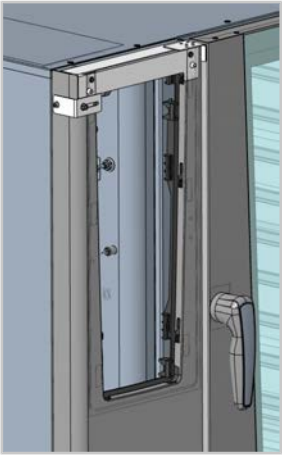

4. Stecken Sie den Rammschutz in die Vorderwand.
   Verschrauben Sie den Rammschutz
5. Stecken Sie den Zusammengebauten Rammschutz in die vorgesehen Löcher.
   Achtung: Der Bug am Bügel muss nach oben zeigen.
6. Schrauben Sie den Rammschutz mit zwei Flanschmuttern von hinten an.
   Klappen sie für die weiteren Schritte den Rammschutz nach oben weg.
   Nur Gasgeräte:

HINWEIS

Bei Gasgeräten zu beachten:

Um einen Einbau zu ermöglichen muss das EMV-Blech ausgehängt werden.

- Lösen Sie dafür an der linken Seite (1) die Schraube und den Spreiznietpuffer.
- Bauen Sie auch die Strahlwasserrinne aus (2), um den Rammschutz einfacher anschrauben zu können.
- Anschließend stecken sie die Strahlwasserrinne wieder ein und schrauben das EMV-Blech wieder an.

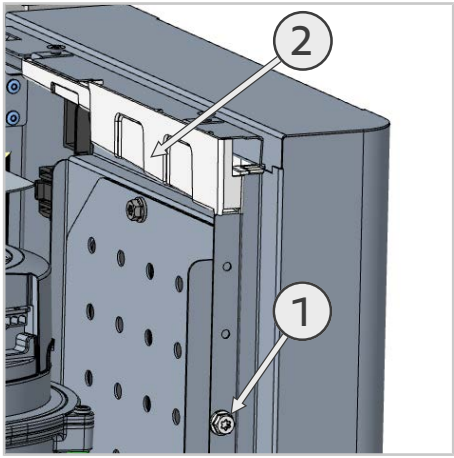

7. Stecken Sie die Bedienblende wieder an und bauen diese wieder in das Gerät ein.

>> Der Umbau ist abgeschlossen. Das Gerät ist wieder einsatzbereit.

80.00.643 ▪ V01 ▪ 09/2021 ▪ RTS/Bret ▪

MI_2157: Retrofit impact protection iCombi Pro / Classic

iCombi Pro Gas 6-1/1 - 20-2/1	45 minutes	Standard; drill ⌀3mm; ⌀6.5mm	20/09/2021

Reason:

Impact protection may be required when using all RATIONAL devices depending on the use. This impact protection can be retrofitted and protects the iCombi control panel in the event of collisions.
For devices that have already been delivered, the impact protection retrofit kit (87.01.866S) can be retrofitted.

Affected units (unit size and unit type):

iCombi Pro / iCombi Classic: Electric / gas:

- 6-1/1
- 6-2/1
- 10-1/1
- 10-2/1
- 20-1/1
- 20-2/1

Required tool

- Standard
- Drill metal: Ø 3mm [1/8 inch]
- Drill metal: Ø 6.5mm [2 1/2 inch]

Safety instructions

⚠ DANGER

High voltages when connecting to the mains power
Danger to life due to high voltage.
- Disconnect from the power supply.
- Make sure the unit is disconnected from the power.

⚠ CAUTION

Sharp edges on the housing
Risk of cuts on the housing when working in the electrical compartment.
Wear protective gloves.

⚠ CAUTION

Risk of injury from chip formation, splinters and flying sparks during metal work

Chips, splinters and sparks can form during metal work.

- Wear protective clothing of the appropriate protection class, for example safety goggles, gloves etc.
- Clean the work area to remove any chips and splinters.

General information

The installation location of the impact protection retrofit kit includes the control panel:

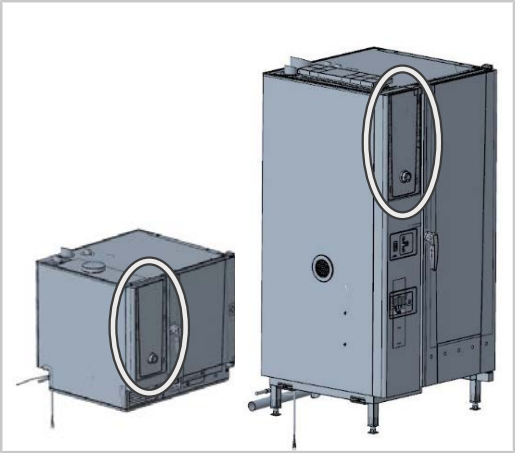

Contents: Kit 87.01.866S

60.75.401	Bracket for impact protection panel (1x)
60.75.402	Panel for impact protection control panel (2x)
60.73.089	U-profile for impact protection (1x)
60.76.087	Hinged window for impact protection (1x)
10.00.150	Screw M6x12 (3x)
1106.0360	Cap nut M6 (3x)
10.00.709	Flanged nut M6 with under-head toothing (2x)
60.76.104	Drill template for impact protection (1x)

Preparation

1. Switch off the device and disconnect it from the power supply.
2. Open the electrical compartment.
3. Assemble the impact protection.

> Remove the film from the perspex panel at the right time.

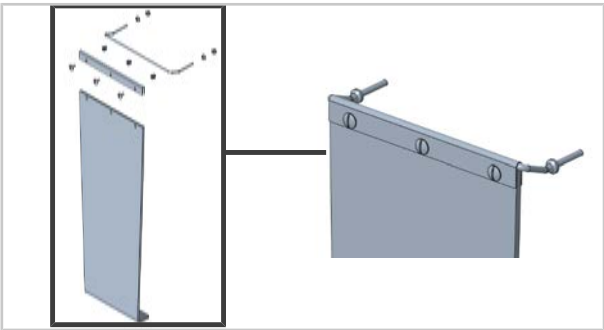

>> The preparations are complete.

Work steps

✔ The unit is switched off and voltage-free.

✔ The electrical compartment is open.

✔ he impact protection is assembled.

1. Remove the control panel and loosen all connectors.
2. Set the drill template to the size of your device.

3. Place the drill template on the device and drill the holes with a Ø 3mm [1/8 inch] drill.
   Remove the drill template and drill the two holes further with a Ø 6.5mm [2 1/2 inch] drill.
   Deburr the holes.

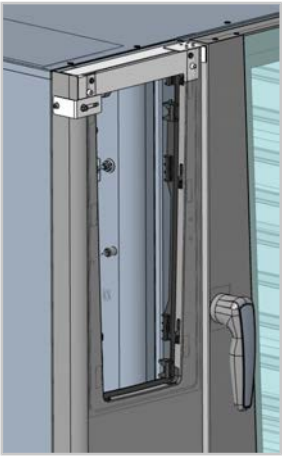

4. Insert the impact protection in the front wall.
   Screw the impact protection in place
5. Insert the assembled impact protection in the designated holes.
   Note: The nose on the bracket must point upwards.
6. Screw the impact protection in place from the rear with two flange nuts.
   For the next steps, fold the impact protection upwards.
   Gas units only:

NOTICE

Observe the following for gas units:

To enable installation, the EMC plate must be unhooked.

- To do this, loosen the screw and the expanding rivet buffer on the left side (1).
- Also remove the water jet channel (2) to make it easier to screw on the impact protection.
- Then insert the water jet channel and screw on the EMC plate again.

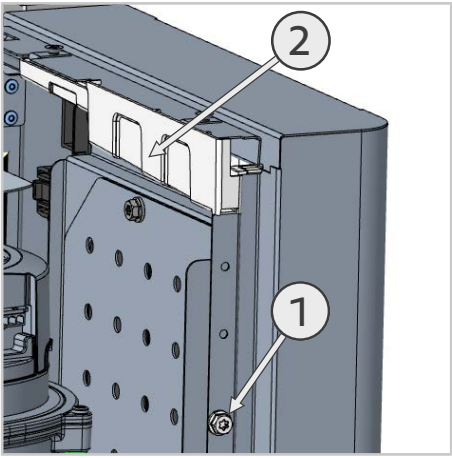

7. Connect the control panel again and install it in the device.

>> The retrofitting is complete. The unit is ready for use again.

80.00.643 ▪ V01 ▪ 09/2021 ▪ RTS/Bret ▪

MI_2157 : Kit de modification protection anti-choc iCombi Pro / Classic

iCombi Pro Gaz 6-1/1 - 20-2/1	45 min.	Standard ; foret ⌀ 3 mm; ⌀ 6,5 mm	20.09.2021

Raison :

L'utilisation de tous les appareils RATIONAL peut nécessiter le recours à une protection anti-choc selon l'usage de l'appareil. Cette protection anti-choc peut être installée ultérieurement et protège le panneau de contrôle des appareils iCombi en cas de collisions.
Dans le cas d'appareils déjà livrés, le kit de modification pour protection anti-choc (87.01.866S) peut être ajouté après l'installation.

Appareils concernés (taille et type d'appareil)

iCombi Pro / iCombi Classic : Électrique / Gaz :

- 6-1/1
- 6-2/1
- 10-1/1
- 10-2/1
- 20-1/1
- 20-2/1

Outillage préconisé

- Standard
- Foret métal : Ø 3 mm [1/8 pouce]
- Foret métal : Ø 6,5 mm [2 1/2 pouces]

Consignes de sécurité

⚠ DANGER

Haute tension lors du raccordement au réseau d'alimentation électrique
Danger de mort en cas de travail sous haute tension.
- Isolez la liaison avec l'alimentation électrique.
- Vérifiez que l'appareil n'est plus sous tension.

⚠ ATTENTION

Bords tranchants sur la console
Risque de coupure sur la console lors des interventions dans le compartiment électrique
Portez des gants de protection.

⚠ ATTENTION

Risque de blessure par formation de copeaux, éclats et étincelles pendant le travail du métal

Des copeaux, des éclats et des étincelles peuvent se former pendant le travail du métal.

- Porter les habits de protection appropriés par exemple des lunettes de sécurité, des gants etc.
- Nettoyer l'espace de travail en retirant les copeaux et les éclats.

Généralités

Le lieu de montage du kit de modification pour protection anti-choc comprend le panneau de contrôle :

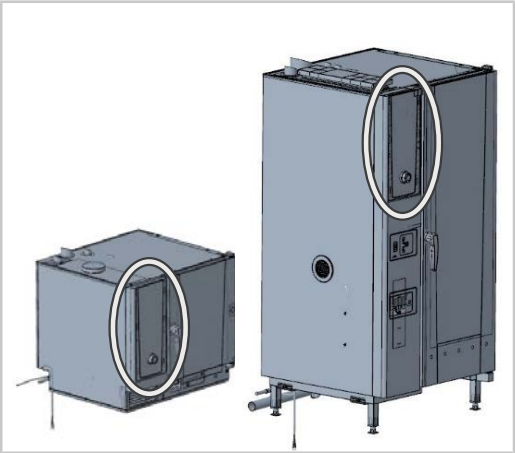

Contenu : Kit 87.01.866S

60.75.401	Étrier pour panneau de protection anti-choc (1x)
60.75.402	Vitre pour protection anti-choc panneau de contrôle (2x)
60.73.089	Profilé en U pour protection anti-choc (1x)
60.76.087	Vasistas pour protection anti-choc (1x)
10.00.150	Vis M6x12 (3x)
1106.0360	Écrous borgnes M6 (3x)
10.00.709	Écrous à bride M6 avec embase crantée (2x)
60.76.104	Gabarit de perçage pour protection anti-choc (1x)

Préparation

1. Éteignez l'appareil et mettez-le hors tension.
2. Ouvrez le boîtier électrique.
3. Assemblez la protection anti-choc.

> Décollez le film de la vitre en plexiglas.

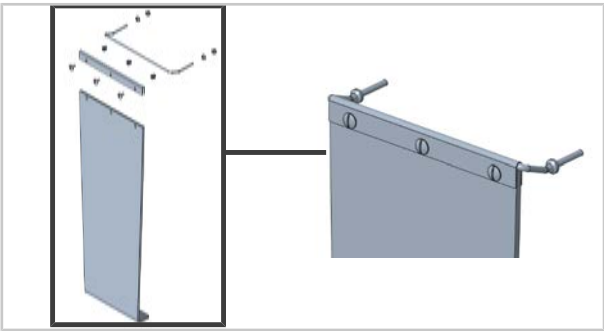

>> Les préparatifs sont terminés.

Étapes de travail

✔ L'appareil est débranché et hors tension.

✔ Le compartiment électrique est ouvert.

✔ La protection anti-choc est assemblée.

1. Déposez le panneau de contrôle et desserrez tous les raccords.
2. Réglez le gabarit de perçage sur la taille de votre appareil.

3. Posez le gabarit de perçage sur l'appareil et percez les trous avec un foret Ø 3 mm [1/8 pouce].
   Retirez le gabarit de perçage et percez les deux trous avec un foret Ø 6,5 mm [2 1/2 pouces].
   Ébarbez les trous.

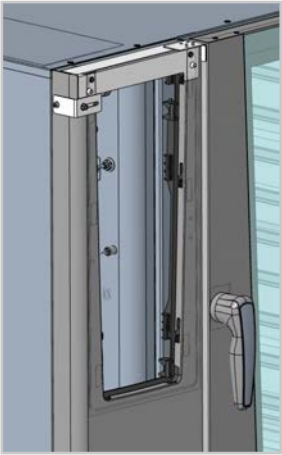

4. Insérez la protection anti-choc dans la face avant.
   Vissez la protection anti-choc.
5. Insérez la protection anti-choc assemblée dans les trous prévus à cet effet.
   Attention : l'avant de l'étrier doit pointer vers le haut.
6. Vissez la protection anti-choc à l'aide des deux écrous à bride depuis l'arrière. Pour les étapes suivantes, dégagez la protection anti-choc en la rabattant vers le haut.
   Uniquement appareils à gaz

INFORMATION

Mise en garde pour les appareils à gaz :
pour permettre le montage, la tôle CEM doit être déposée.
- Pour ce faire, desserrez la vis et le rivet expansible sur le côté gauche (1).
- Démontez également la gouttière d'eau (2) pour faciliter le vissage de la protection anti-choc.
- Ensuite, remettez en place la gouttière d'eau et revissez la tôle CEM.

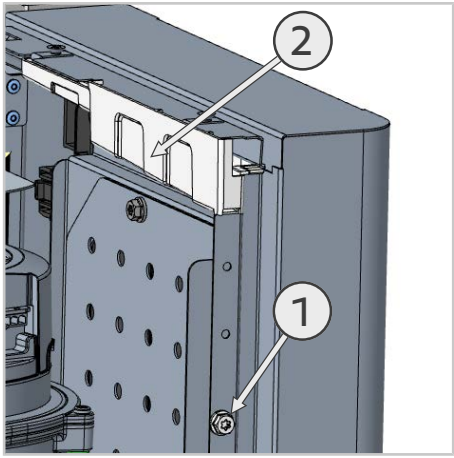

7. Remettez en place le panneau de contrôle et remontez-le dans l'appareil.

>> Le montage est terminé. L'appareil est à nouveau prêt à l'emploi.

80.00.643 ▪ V01 ▪ 09/2021 ▪ RTS/Bret ▪

MI_2157: retrofitting protezione antiurto iCombi Pro / Classic

iCombi Pro a gas 6-1/1 - 20-2/1	45 min.	Standard; punta da trapano ⌀ 3 mm; ⌀ 6,5 mm	20/09/2021

Motivo:

L'utilizzo di tutti gli apparecchi RATIONAL può richiedere, a seconda dell'uso, una protezione antiurto. Questa protezione può essere montata a posteriori e protegge il pannello di comando di iCombi in caso di collisioni.
Per gli apparecchi già consegnati, il kit di retrofit protezione antiurto (87.01.866S) può essere montato a posteriori.

Apparecchi interessati (formato e tipo di apparecchio):

iCombi Pro / iCombi Classic: Elettrico / A gas:

- 6-1/1
- 6-2/1
- 10-1/1
- 10-2/1
- 20-1/1
- 20-2/1

Strumenti richiesti

- Standard
- Punta da trapano in metallo: Ø 3 mm [1/8 poll.]
- Punta da trapano in metallo: Ø 6,5 mm [2 1/2 poll.]

Avvertenze di sicurezza

⚠ PERICOLO

Tensioni elevate durante il collegamento alla rete elettrica
Pericolo di morte in caso di lavori con tensioni elevate.
- Scollegare l'alimentazione elettrica.
- Assicurarsi che l'apparecchio sia privo di tensione.

⚠ ATTENZIONE

Spigoli affilati sull'alloggiamento
Rischio di taglio sull'alloggiamento quando si lavora nel vano elettrico
Indossare guanti protettivi.

⚠ ATTENZIONE

Pericolo di lesioni dovute alla formazione di trucioli, schegge e scintille durante la lavorazione dei metalli

Durante la lavorazione dei metalli possono formarsi trucioli, schegge e scintille.

- Indossare indumenti protettivi della classe di protezione appropriata, ad esempio occhiali di sicurezza, guanti, ecc.
- Pulire l'area di lavoro per rimuovere trucioli e schegge.

Informazioni generali

Il luogo di installazione del kit di retrofit protezione antiurto comprende il pannello di comando:

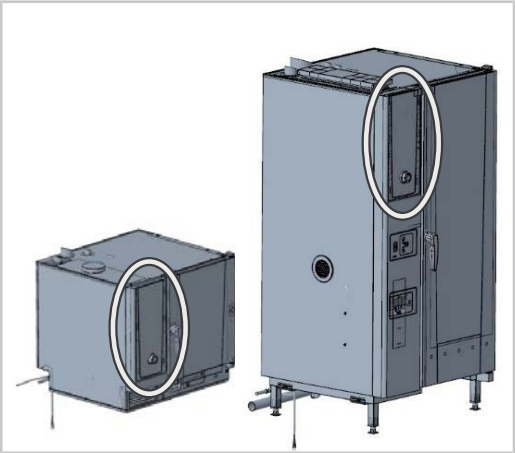

Contenuto: Kit 87.01.866S

60.75.401	Staffa per pannello protezione antiurto (1x)
60.75.402	Rondella per protezione antiurto pannello di comando (2x)
60.73.089	Profilo a U per protezione antiurto (1x)
60.76.087	Finestra a vasistas per protezione antiurto (1x)
10.00.150	Vite M6x12 (3x)
1106.0360	Dado cieco M6 (3x)
10.00.709	Dado esagonale con flangia M6 con dentatura sottotesta (2x)
60.76.104	Maschera di foratura per protezione antiurto (1x)

Preparazione

1. Spegnere l'apparecchio e scollegarlo dall'alimentazione.
2. Aprire il vano elettrico.
3. Montare la protezione antiurto.

> Rimuovere per tempo la pellicola dal pannello in plexiglas.

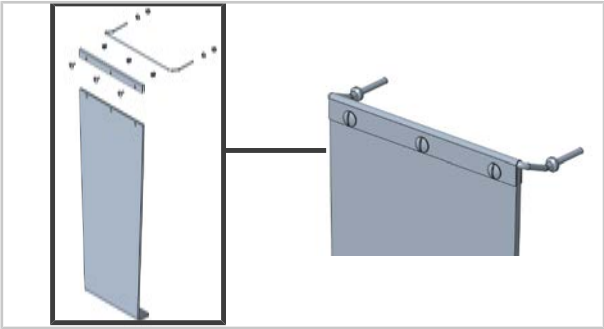

>> I preparativi sono stati completati.

Fasi di lavoro

✔ L'apparecchio è spento e privo di alimentazione elettrica.
✔ Il vano elettrico è aperto.
✔ La protezione antiurto è montata.

1. Rimuovere il pannello di comando e allentare tutte le spine.
2. Regolare la maschera di foratura in base al formato dell'apparecchio.

3. Posizionare la maschera di foratura sull'apparecchio e praticare i fori con una punta da trapano Ø 3 mm [1/8 poll.].
   Rimuovere la maschera di foratura e praticare i due fori con una punta da trapano Ø 6,5 mm [2 1/2 poll.].
   Sbavare i fori.

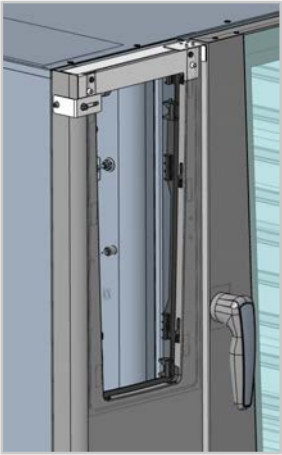

4. Inserire la protezione antiurto nella parete anteriore.
   Avvitare la protezione antiurto
5. Inserire la protezione antiurto montata nei fori previsti.
   Attenzione: l'arco sulla staffa deve puntare verso l'alto.
6. Avvitare la protezione antiurto montata da dietro con due dadi esagonali con flangia. Per i passaggi successivi, piegare la protezione antiurto verso l'alto.
   Solo apparecchi a gas:

NOTA

Da tenere presente per gli apparecchi a gas:

Per permettere l'installazione, la piastra EMC deve essere sganciata.

- Per farlo, allentare la vite e il tampone del rivetto a espansione sul lato sinistro (1).
- Rimuovere anche il canaletto per i getti d'acqua (2) per poter facilitare l'avvitamento della protezione antiurto.
- Quindi reinserire il canaletto per i getti d'acqua e riavvitare la piastra EMC.

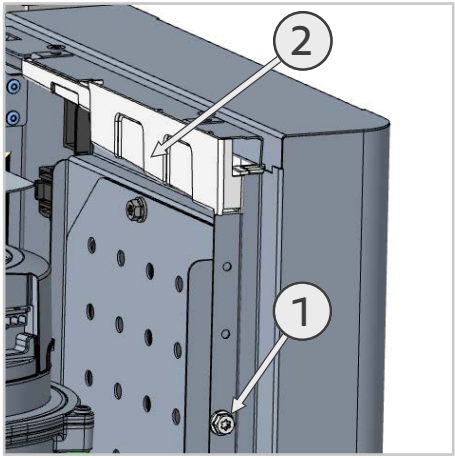

7. Ricollegare il pannello di comando e reinstallarlo nell'apparecchio.

>> La modifica è terminata. L'apparecchio è di nuovo pronto per l'uso.

80.00.643 ▪ V01 ▪ 09/2021 ▪ RTS/Bret ▪

MI_2157：iCombi Pro / Classicの衝突保護の後付け

iCombi Proガス式6-1/1～20-2/1	45分	標準、ドリル⌀3mm、⌀6.5mm	2021年9月20日

理由：

ラショナルのすべての機器において、利用方法に応じて衝突保護が必要になる場合があります。この衝突保護は後付けが可能で、iCombi操作パネルを衝突から保護します。
すでに納入済みの機器の場合は、衝突保護キット（87.01.866S）を後付けすることができます。

対象機器（本体サイズおよび機器タイプ）：

iCombi Pro / iCombi Classic：電気式/ガス式：

- 6-1/1
- 6-2/1
- 10-1/1
- 10-2/1
- 20-1/1
- 20-2/1

- 標準
- 金属ドリル：Ø 3mm [1/8 Inch]
- 金属ドリル：Ø 6.5mm [2 1/2 Inch]

安全に関する注意事項

⚠ 危険

電源接続時の高電圧
高電圧の作業による生命の危険。
- 電源を切り離してください。
- 機器に電圧が印加されないようにしてください。

⚠ ご注意

筐体カバー等の鋭いバリ
電装部内の作業の際にカバーのバリで負傷する危険があります。
保護手袋を着用してください。

一般的な情報

衝突保護キットの取付け場所は、操作パネルがある以下の箇所です。

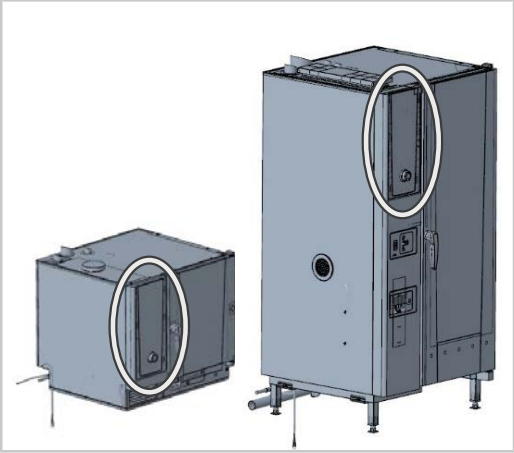

内容：キット 87.01.866S

60.75.401	衝突保護パネル用ブラケット（x1）
60.75.402	操作パネル衝突保護用プレート（x2）
60.73.089	衝突保護用 U 字型プロファイル（x1）
60.76.087	衝突保護用開き窓（x1）
10.00.150	M6x12ネジ（x3）
1106.0360	M6キャップナット（x3）
10.00.709	セレート付きM6フランジナット（x2）
60.76.104	衝突保護用ドリルテンプレート（x1）

準備

1. 本体のスイッチを切り、電源から切り離します。
2. 電装部を開きます。
3. 衝突保護を組み立てます。

> 適時にプレキシガラスプレートのフィルムをはがします。

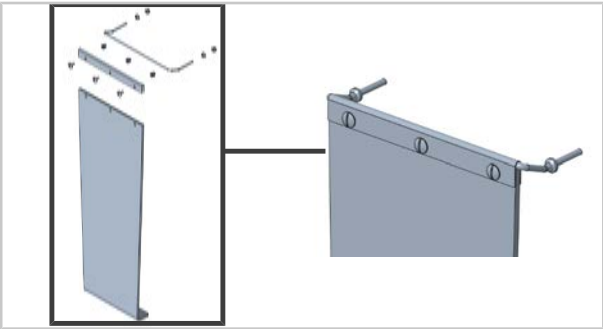

>> 準備が完了しました。

作業手順

✔ 本体がオフになっており、電源から切り離されていること。
✔ 電装部が開かれていること。
✔ 衝突保護が組み立てられていること。

1. 操作パネルを取り外し、すべてのプラグを外します。
2. ドリルテンプレートを本体のサイズに合わせます。

3. ドリルテンプレートを本体に配置し、Ø 3mm [1/8 Inch]のドリルで穴を開けます。
   ドリルテンプレートを外し、Ø 6.5mm [2 1/2 Inch]のドリルで2つの穴を開けます。
   それぞれの穴のバリを取ります。

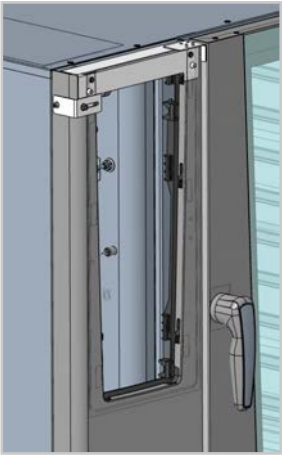

4. 衝突保護をフロントパネルにはめ込みます。
   衝突保護をネジ止めします。
5. 組み立てた衝突保護を所定の穴にはめ込みます。
   注意：ブラケットの湾曲部が上を向いている必要があります。
6. 後ろ側から2つのフランジナットで衝突保護をネジ止めします。次の作業のために、衝突保護を上方に開きます。
   ガス式本体のみ：

注記

ガス式本体の場合は、以下の点に注意してください。
取付けを可能にするため、EMCプレートを外す必要があります。
- そのためには、左側（1）のネジと拡張リベットバッファーを取り外します。
- 衝突保護をネジ止めしやすくするために、ジェット水路も取り外します（2）。
- その後、ジェット水路を再び取り付け、EMCプレートを再びネジ止めします。

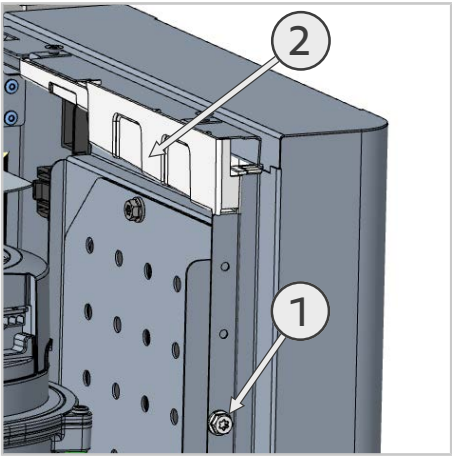

7. 操作パネルを再びはめ込み、再び本体に取り付けます。

>> 追加/更新は終了しました。機器は使用可能な状態です。

MI_2157: Doposażenie urządzeń iCombi Pro / Classic w osłonę przed uderzeniami

iCombi Pro Gaz 6-1/1 – 20-2/1 | 45 min. | Standard; wiertło ⌀3mm; ⌀6,5mm | 20.09.2021

Przyczyna:

Korzystanie ze wszystkich urządzeń RATIONAL może, w zależności od rodzaju zastosowania, wymagać osłony przed uderzeniami. Urządzenie można doposażyć w tę osłonę chroniącą panel obsługi iCombi w razie kolizji.
Dostarczone już urządzenia można doposażyć za pomocą zestawu doposażeniowego osłony przed uderzeniami (87.01.866S).

Urządzenia, których to dotyczy (wielkość i rodzaj urządzeń):

iCombi Pro / iCombi Classic: Wersja elektryczna / gazowa

- 6-1/1
- 6-2/1
- 10-1/1
- 10-2/1
- 20-1/1
- 20-2/1

Wymagane narzędzia

- Standard
- Wiertło do metalu: Ø 3mm [1/8 cala]
- Wiertło do metalu: Ø 6,5mm [2 1/2 cala]

Instrukcje bezpieczeństwa

⚠ NIEBEZPIECZEŃSTWO

Niebezpieczne napięcie podczas podłączania do źródła zasilania
Zagrożenie życia z powodu niebezpiecznego napięcia.
- Odłączyć od źródła zasilania.
- Upewnić się, że urządzenie jest odłączone od źródła zasilania.

⚠ UWAGA

Ostre krawędzie na obudowie
Ryzyko skaleczenia się podczas prac przy komponentach elektrycznych.
Należy założyć rękawice ochronne.

⚠ UWAGA

Ryzyko obrażeń podczas obróbki metalu (uwaga na wióry, odpryski i wyrzucane iskry)

Podczas obróbki metalu mogą powstawać wióry, zadziory i iskry.

- Założyć odzież ochronną o odpowiedniej klasie ochrony, na przykład okulary ochronne, rękawice itp.
- Oczyścić obszar roboczy z wiórów i zadziorów.

Informacje ogólne

Miejsce montażu osłony przed uderzeniami obejmuje panel obsługi:

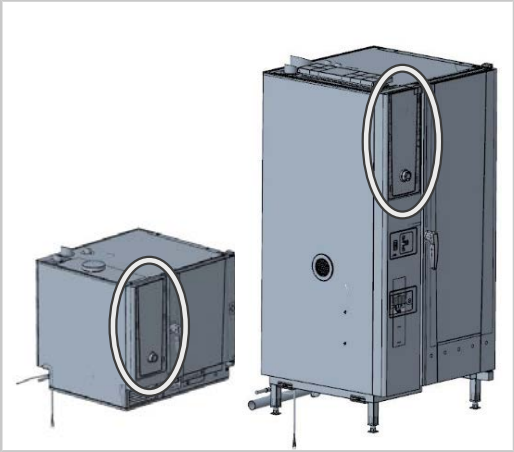

Zawartość: Zestaw 87.01.866S

60.75.401	Pałąk do osłony przed uderzeniami (1x)
60.75.402	Szyba do osłony przed uderzeniami (2x)
60.73.089	Profil U do osłony przed uderzeniami (1x)
60.76.087	Okno uchylne do osłony przed uderzeniami (1x)
10.00.150	Śruba M6x12 (3x)
1106.0360	Nakrętka M6 (3x)
10.00.709	Nakrętka kołnierzowa M6 z zębatką (2x)
60.76.104	Szablon wiertniczy do osłony przed uderzeniami (1x)

Przygotowania

1. Wyłączyć urządzenie i odłączyć je od źródła napięcia.
2. Otworzyć komorę elektryczną.
3. Złożyć osłonę przed uderzeniami.

> W odpowiednim momencie zdjąć folię z pleksi.

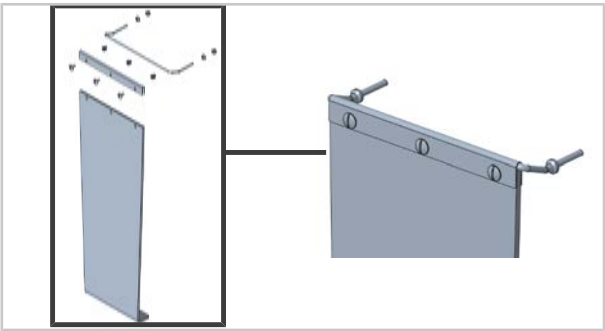

>> Przygotowania są zakończone.

Kolejność czynności

✔ Urządzenie musi być wyłączone i odłączone od źródła napięcia.

✔ Komora elektryczna jest otwarta.

✔ Osłona przed uderzeniami jest złożona.

1. Zdjąć panel obsługi i odłączyć wszystkie wtyki.
2. Ustawić szablon wiertniczy zgodnie z wielkością urządzenia.

3. Przyłożyć szablon wiertniczy do urządzenia i wywiercić otwory za pomocą wiertła Ø 3mm [1/8 cala].
   Zdjąć szablon wiertniczy i powiększyć dwa otwory za pomocą wiertła Ø 6,5mm [2 1/2 cala].
   Oczyścić otwory.

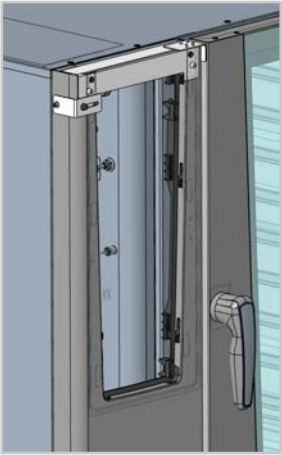

4. Umieścić osłonę przed uderzeniami w przedniej ściance.
   Przykręcić osłonę przed uderzeniami.
5. Umieścić złożoną osłonę przed uderzeniami w przygotowanych otworach.
   Uwaga: Dziób na pałąku musi być skierowany do góry.
6. Przykręcić osłonę przed uderzeniami od tyłu za pomocą dwóch nakrętek kołnierzowych. Przed przejściem do kolejnych kroków odchylić osłonę przed uderzeniami do góry.
   Wyłącznie urządzenia gazowe:

WSKAZÓWKA

Uwzględnić w przypadku urządzeń gazowych:
Aby umożliwić montaż należy zdjąć blachę EMV.
- W tym celu należy odkręcić śrubę po lewej stronie (1) i bufor nitu rozporowego.
- Aby ułatwić montaż osłony przed uderzeniami, zdemontować również rynnę strumienia wody (2).
- Następnie ponownie umieścić w urządzeniu rynnę strumienia wody i blachę EMV.

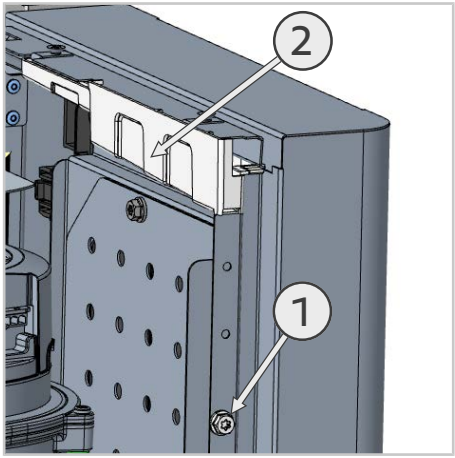

7. Ponownie podłączyć panel obsługi i zamontować go w urządzeniu.

>> Przebudowa została zakończona. Urządzenie jest ponownie gotowe do pracy.

80.00.643 ▪ V01 ▪ 09/2021 ▪ RTS/Bret ▪

MI_2157: Instalação posterior da proteção contra golpes iCombi Pro / Classic

iCombi Pro a gás 6-1/1 - 20-2/1	45 minutos	Padrão; broca ⌀3 mm; ⌀6,5 mm	20/09/2021

Motivo:

Dependendo da utilização, todos os equipamentos da RATIONAL podem precisar de uma proteção contra golpes. Esta proteção contra golpes pode ser instalada posteriormente e serve para proteger o painel de controle do iCombi no caso de colisões.
No caso de um equipamento já entregue, o kit retrofit da proteção contra golpes (87.01.866S) pode ser instalado posteriormente.

Equipamentos afetados (tamanho e tipo de equipamento):

iCombi Pro / iCombi Classic: Versão elétrica/a gás:

- 6-1/1
- 6-2/1
- 10-1/1
- 10-2/1
- 20-1/1
- 20-2/1

Ferramenta necessária

- Padrão
- Broca metal: Ø 3 mm [1/8 polegadas]
- Broca metal: Ø 6,5 mm [2 1/2 polegadas]

Instruções de segurança

⚠ PERIGO

Alta tensão durante a conexão elétrica
Perigo de morte ao trabalhar com alta tensão.
- Desconecte a conexão da fonte de energia.
- Certifique-se de que o equipamento esteja sem tensão.

⚠ CUIDADO

Bordas afiadas na carcaça
Risco de cortes na carcaça quando se trabalha no compartimento elétrico.
Usar luvas de proteção.

⚠ CUIDADO

Risco de ferimentos por formação de cavacos, lascas e faíscas voadoras durante o trabalho com metais.

Cavacos, lascas e faíscas podem se formar durante o trabalho com metais.

- Usar roupas de proteção da classe de proteção apropriada, por exemplo, óculos de proteção, luvas, etc.
- Limpar a área de trabalho para remover quaisquer cavacos e estilhaços.

Informações gerais

O local de instalação do kit retrofit da proteção contra golpes abrange o painel de controle:

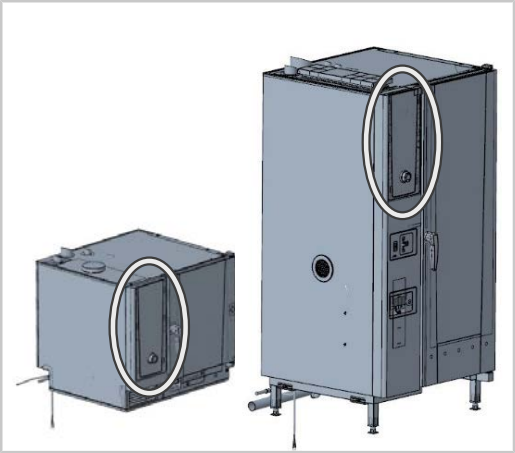

Conteúdo: Kit 87.01.866S

60.75.401	Arco para painel da proteção contra golpes (1x)
60.75.402	Disco para proteção contra golpes do painel de controle (2x)
60.73.089	Perfil em U para proteção contra golpes (1x)
60.76.087	Janela rebatível para proteção contra golpes (1x)
10.00.150	Parafuso M6x12 (3x)
1106.0360	Porca cega M6 (3x)
10.00.709	Porca da flange M6 com serrilhado embaixo da cabeça (2x)
60.76.104	Gabarito de perfuração para proteção contra golpes (1x)

Preparação

1. Desligue o equipamento e deixe livre de tensão.
2. Abra a parte elétrica.
3. Monte a proteção contra golpes.

> Retire a película do painel de acrílico a tempo.

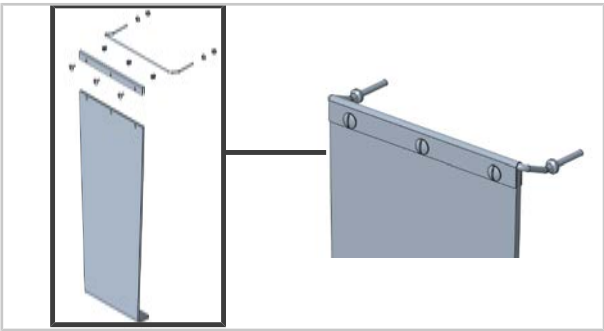

>> As preparações estão concluídas.

Etapas de trabalho

✔ O equipamento está desconectado da rede elétrica.

✔ A parte elétrica está aberta.

✔ A proteção contra golpes está montada.

1. Retire o painel de controle e solte todos os conectores.
2. Insira o gabarito de perfuração para o seu tamanho de equipamento.

3. Coloque o gabarito de perfuração no equipamento e faça os furos com uma broca Ø 3 mm [1/8 polegadas].
   Retire o gabarito de perfuração e faça os dois furos com uma broca Ø 6,5 mm [2 1/2 polegadas].
   Rebarbe os furos.

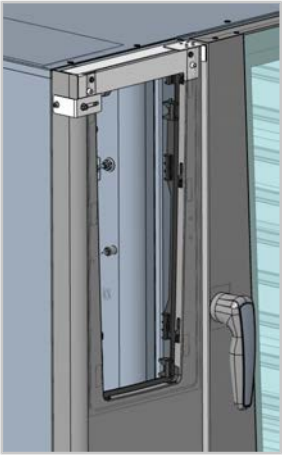

4. Encaixe a proteção contra golpes na parede da frente.
   Aparafuse a proteção contra golpes
5. Insira a proteção contra golpes montada nos furos previstos.
   Atenção: O "U" do arco deve ficar virado para cima.
6. Aparafuse a proteção contra golpes com duas porcas da flange a partir de trás. Para as outras etapas, rebata a proteção contra golpes para cima.
   Apenas equipamentos a gás:

OBSERVAÇÃO

No caso de equipamentos a gás, observe:

Para permitir a instalação, a placa EMC deve ser desengatada.

- Para isso, solte o parafuso e o amortecedor de rebite expansível do lado esquerdo (1).
- Desmonte também a calha de água (2) para poder aparafusar a proteção contra golpes com mais facilidade.
- Em seguida, encaixe novamente a calha de água e aparafuse novamente a placa EMC.

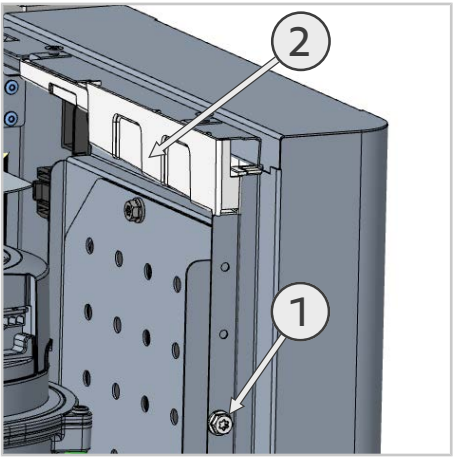

7. Encaixe novamente o painel de controle e monte-o novamente no equipamento.

>> A montagem de conversão está concluída. O equipamento está novamente pronto para o funcionamento.

80.00.643 ▪ V01 ▪ 09/2021 ▪ RTS/Bret ▪

MI_2157: Дооснащение противоударной защиты iCombi Pro / Classic

iCombi Pro Газ 6-1/1 - 20-2/1 | 45 мин. | Стандарт; сверло ⌀3 мм; ⌀6,5 мм | 20.09.2021 г.

Причина:

Использование всех аппаратов RATIONAL, в зависимости от условий, может требовать противоударной защиты. Данная противоударная защита может поставляться в качестве дооснащения, она защищает панель управления iCombi при столкновении.
Комплект дооснащения противоударной защиты (87.01.866S) может поставляться для уже приобретенных аппаратов.

Соответствующие аппараты (размер и тип аппарата):

iCombi Pro / iCombi Classic: Электро / газ:

- 6-1/1
- 6-2/1
- 10-1/1
- 10-2/1
- 20-1/1
- 20-2/1

Рекомендуемый инструмент

- Стандарт
- Сверло по металлу: Ø 3 мм [1/8 дюйма]
- Сверло по металлу: Ø 6,5 мм [2 1/2 дюйма]

Указания по технике безопасности

⚠ ОПАСНОСТЬ

Высокое напряжение при подключении к сети
Опасность для жизни при работе с высоким напряжением.
- Отключите аппарат от источника питания.
- Убедитесь, что аппарат обесточен.

⚠ ОСТОРОЖНО

Острые края на корпусе
Опасность порезов при работе в электрическом отсеке.
Используйте защитные перчатки.

⚠ ОСТОРОЖНО

Риск травм от осколков и искр при работе с металлом.
Сколы, осколки и искры могут возникать при работе с металлом
- Надевайте защитную одежду соотвествующего класса, например, защитные очки, перчатки и т.д.
- Очистить место работ от остаков металла.

Общая информация

Место установки комплекта дооснащения противоударной защиты включает панель управления:

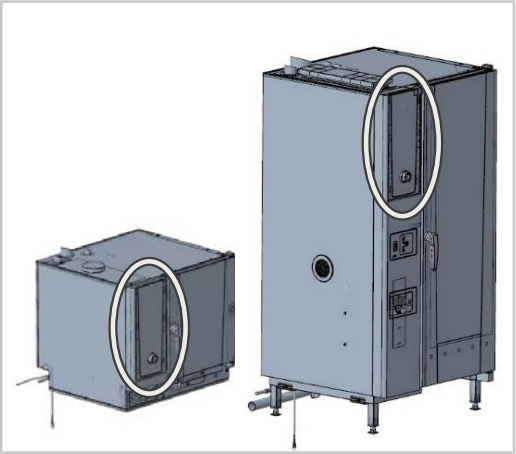

Содержание: Набор 87.01.866S

60.75.401	Кронштейн противоударной защиты (1)
60.75.402	Стекло для панели управления противоударной защиты (2)
60.73.089	U-образный профиль противоударной защиты (1)
60.76.087	Откидное окно противоударной защиты (1)
10.00.150	Винты M6x12 (3)
1106.0360	Накидная гайка M6 (3)
10.00.709	Фланцевая гайка M6 с зубцами под головкой (2)
60.76.104	Навигайионный шаблон для противоударной защиты (1)

Подготовка

1. Выключите аппарат и обесточьте его.
2. Откройте электрический отсек.
3. Смонтируйте противоударную защиту.

> Заблаговременно снимите пленку с оконного стекла из оргстекла.

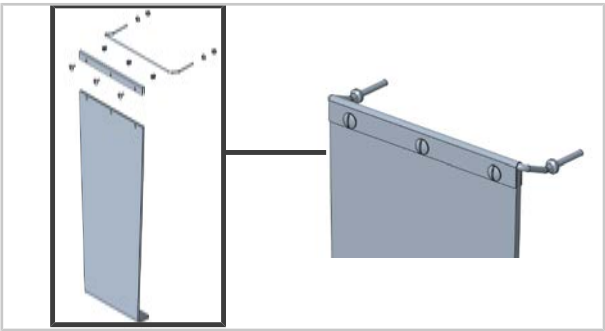

>> Подготовка закончена.

Рабочие шаги

✔ Аппарат выключен и обесточен.

✔ Электрический отсек открыт.

✔ Противоударная защита смонтирована.

1. Снимите панель управления и ослабьте все соединения.
2. Отрегулируйте навигационный шаблон по размеру аппарата.

3. Установите навигационный шаблон на аппарат и просверлите отверстия сверлом Ø 3 мм [1/8 дюйма].
   Снимите навигационный шаблон и просверлите два отверстия сверлом на 6,5 мм [2 1/2 дюйма].
   Зачистите отверстия.

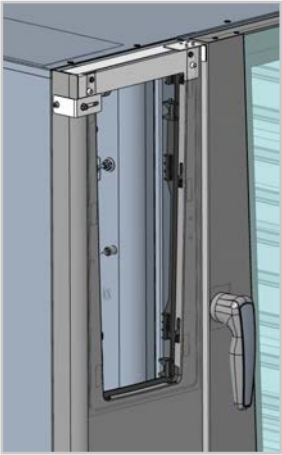

4. Вставьте противоударную защиту в переднюю стенку.
   Привинтите противоударную защиту.
5. Вставьте смонтированную защиту в предусмотренные отверстия.
   Внимание! Дужка кронштейна должна смотреть вверх.
6. Привинтите противоударную защиту сзади двумя фланцевыми гайками. Для выполнения следующих шагов сложите защиту вверх.
   Только для газовых аппаратов:

УКАЗАНИЕ

Для газовых аппаратов:

Для обеспечения возможности установки табличку ЭМС следует снять.

- Для этого ослабьте винт и упор заклепки с левой стороны (1).
- Чтобы облегчить процесс установки противоударной защиты, снимите водяные лотки (2).
- Затем снова установите водяные лотки и прикрутите табличку ЭМС.

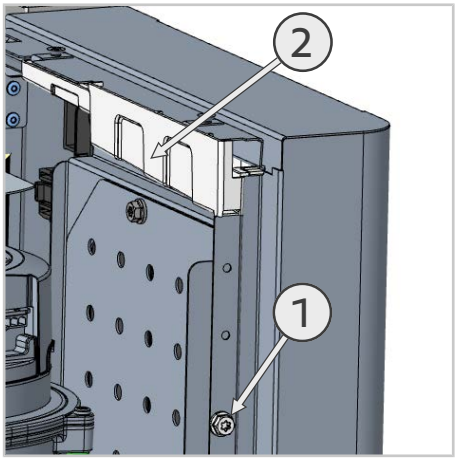

7. Подключите панель управления и установите ее в аппарат.

>> Переоборудование завершено. Аппарат снова доступен.

80.00.643 ▪ V01 ▪ 09/2021 ▪ RTS/Bret ▪

MI_2157: Efterinstallation av ramningsskydd iCombi Pro/Classic

iCombi Pro Gas 6-1/1 – 20-2/1 | 45 min. | Standard; borr ⌀3 mm; ⌀6,5 mm | 2021-09-20

Orsak:

Användningen av alla RATIONAL-enheter kan kräva ett ramningsskydd beroende av användningen. Detta ramningsskydd kan eftermonteras och skyddar iCombi-kontrollpanelen vid kollisioner.
På redan levererade enheter kan efterutrustningssatsen Ramningsskydd (87.01.866S) eftermonteras.

Berörda enheter (storlek och typ):

iCombi Pro/iCombi Classic: El/gas:

- 6-1/1
- 6-2/1
- 10-1/1
- 10-2/1
- 20-1/1
- 20-2/1

Nödvändigt verktyg

- Standard
- Borr metall: Ø 3 mm [1/8 tum]
- Borr metall: Ø 6,5 mm [2 1/2 tum]

Säkerhetsanvisningar

⚠ FARA

Farliga spänningar vid anslutning till elnätet
Livsfara vid arbeten med spänning.
- Koppla från anslutningen till strömförsörjningen.
- Kontrollera att enheten är spänningsfri.

⚠ OBSERVERA

Skarpa kanter på detaljer
Risk för skärsår på detaljer när du arbetar i elutrymmet.
Använd skyddshandskar.

⚠ OBSERVERA

Risk för personskador på grund av gradbildning, spånor och flygande gnistor under metallarbeten

Grader, spånor och gnistor kan bildas under metallarbeten

- Använd skyddskläder av lämplig skyddsklass, till exempel skyddsglasögon, handskar etc.
- Rengör arbetsområdet för att ta bort eventuella spånor.

Allmän information

Monteringsplats för efterutrustningssatsen ramningsskydd omfattar kontrollpanelen:

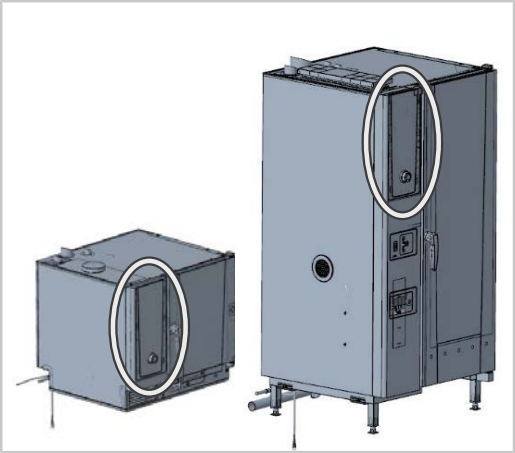

Innehåll: Sats 87.01.866S

60.75.401	Bygel för ramningsskyddspanel (1x)
60.75.402	Bricka för ramningsskydd kontrollpanel (2x)
60.73.089	U-profil för ramningsskydd (1x)
60.76.087	Klaffönster för ramningsskydd (1x)
10.00.150	Skruvar M6x12 (3x)
1106.0360	Kapselmutter M6 (3x)
10.00.709	Flänsmutter M6 med spärrtänder (2x)
60.76.104	Borrmall för ramningsskydd (1x)

Förberedelser

1. Koppla från enheten och koppla den spänningsfri
2. Öppna elinstallationsutrymmet.
3. Montera samman ramningsskyddet.

> Dra av folien från plexiglasskivan i tid.

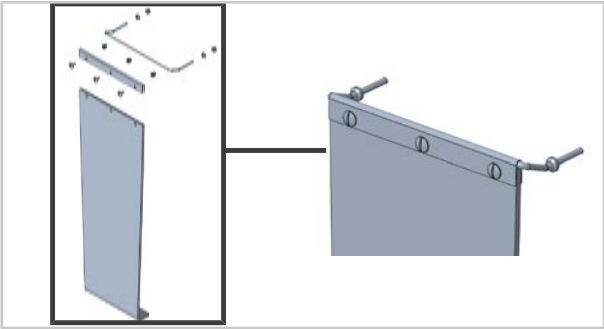

>> Förberedelserna har slutförts.

Arbetsmoment:

✔ Enheten är avstängd och spänningsfri.
✔ Elinstallationsutrymmet har öppnats.
✔ Ramningsskyddet har monterats samman.

1. Ta av kontrollpanelen och lossa alla kontakter.
2. Ställ in borrmallen efter enhetens storlek.

3. Lägg borrmallen på enheten och borra hålen med ett borr Ø 3 mm [1/8 tum].
   Ta av borrmallen och borra de två hålen med ett borr Ø 6,5 mm [2 1/2 tum].
   Avgrada hålen.

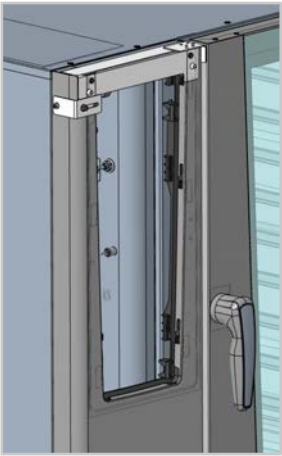

4. Sätt i ramningsskyddet i frontväggen.
   Skruva fast ramningsskyddet
5. Sätt i det hopmonterade ramningssktddet i de avsedda hålen.
   Observera: Böjen på bygeln måste vara riktad uppåt.
6. Skruva fast ramningsskyddet med två flänsmuttrar från baksidan. Fäll upp ramningsskyddet för fortsatt arbete.
   Endast gasugnar:

OBS!

Beakta följande för gasugnar:

För att möjliggöra monteringen måste EMK-plåten hängas ut.

- Gör detta genom att lossa skruvarna och expandernitarna på vänster sida (1).
- Demontera strålvattenrännan (2) för att underlätta fastskruvningen av ramningsskyddet.
- Sätt därefter åter i strålvattenrännan och skruva åter fast EMK-plåten.

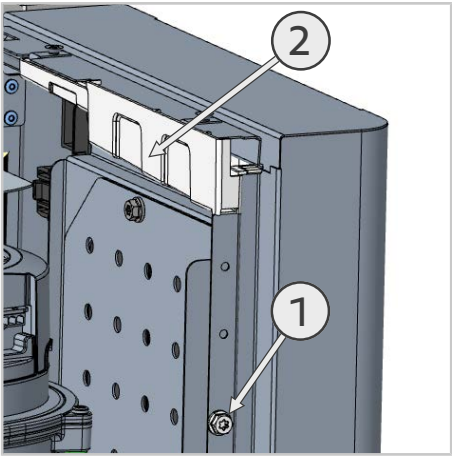

7. Sätt på kontrollpanelen igenoch montera åter den i enheten.

>> Ombyggnaden har slutförts. Enheten är driftklar igen.

80.00.643 ▪ V01 ▪ 09/2021 ▪ RTS/Bret ▪

MI_2157: Reequipamiento de elemento de protección en iCombi Pro / Classic

iCombi Pro, versión de gas 6-1/1 - 20-2/1 | 45 min. | Estándar; Broca Ø° 3 mm; Ø° 6,5 mm | 20/09/2021

Asunto:

Todos los equipos RATIONAL puede requerir el montaje de un elemento de protección dependiendo del uso. Este elemento de protección puede reequiparse y protege el panel de control de iCombi de posibles colisiones.
Los equipos ya suministrados pueden reequiparse con el juego de reequipamiento del elemento de protección (87.01.866S).

Unidades afectadas (tamaño y tipo de unidad):

iCombi Pro / iCombi Classic: Eléctrica / Gas:

- 6-1/1
- 6-2/1
- 10-1/1
- 10-2/1
- 20-1/1
- 20-2/1

Herramientas necesarias

- Estándar
- Broca de metal: Ø 3 mm [1/8 pulgadas]
- Broca de metal: Ø 6,5 mm [2 1/2 pulgadas]

Indicaciones de seguridad

⚠ PELIGRO

Alta tensión al realizar la conexión a la red eléctrica
Peligro de muerte en caso de trabajos con alta tensión.
- Interrumpa la conexión al suministro eléctrico.
- Asegúrese de que el equipo no esté recibiendo alimentación eléctrica.

⚠ CUIDADO

Filos cortantes en los paneles
Riesgo de cortarse con los paneles cuando trabaje en el compartimiento eléctrico.
Utilice guantes protectores.

⚠ CUIDADO

Riesgo de lesiones por formación de virutas, astillas y chispas durante el trabajo con los metales

Pueden formarse astillas, virutas y chispas durante el trabajo con metales.

- Use ropa protectora de la clase de protección adecuada, por ejemplo, gafas de seguridad, guantes, etc.
- Limpie el área de trabajo para eliminar virutas y astillas.

Información general

El lugar de montaje del juego de reequipamiento del elemento de protección abarca el panel de control:

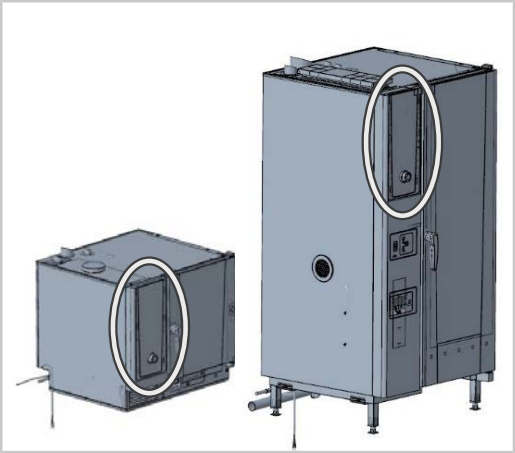

Contenido: Kit 87.01.866S

60.75.401	Soporte para panel de protección lateral (1x)
60.75.402	Cristal para elemento de protección de panel de control (2x)
60.73.089	Perfil en U para elemento de protección (1x)
60.76.087	Ventana abatible para elemento de protección (1x)
10.00.150	Tornillo M6x12 (3x)
1106.0360	Tuerca ciega M6 (3x)
10.00.709	Tuerca M6 con dentado bajo cabeza (2x)
60.76.104	Plantilla para taladrar el elemento de protección (1x)

Preparación

1. Apague el equipo y desconéctelo de la red eléctrica.
2. Abra el compartimento eléctrico.
3. Monte el elemento de protección.

> Extraiga a tiempo la lámina del cristal de plexiglás.

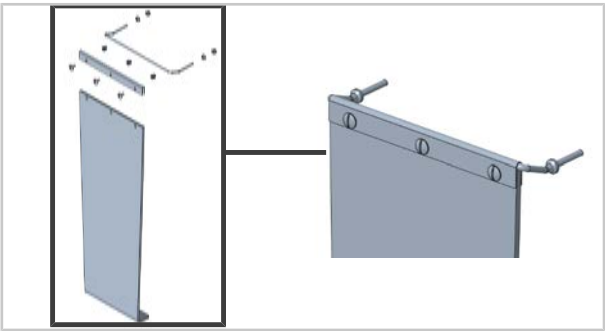

>> Los preparativos han finalizado.

Pasos de trabajo

✔ El equipo está apagado y desconectado de la red eléctrica.
✔ La caja de conexiones eléctricas está abierta.
✔ El elemento de protección está montado.

1. Retire el panel de control y suelte todos los conectores.
2. Ajuste la plantilla para taladrar al tamaño del equipo.

3. Coloque la plantilla para taladrar en la unidad y perfore los orificios con una broca de Ø 3mm [1/8 pulgadas].
   Quite la plantilla para taladrar y abra dos orificios con una broca de Ø 6,5 mm [2 1/2 pulgadas].
   Quite las rebabas de los orificios.

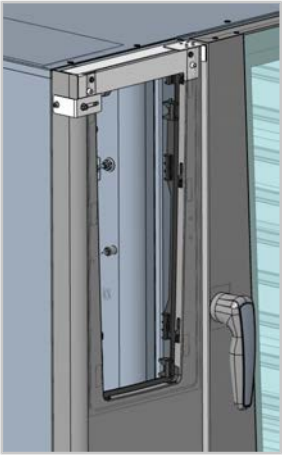

4. Inserte el elemento de protección en la pared frontal.
   Atornille el elemento de protección
5. Inserte el elemento de protección ensamblado en los orificios previstos para tal efecto.
   Atención: La parte frontal del soporte debe apuntar hacia arriba.
6. Atornille el elemento de protección con dos tuercas desde atrás. Para continuar con los pasos siguientes, pliegue el elemento de protección hacia arriba.
   Solo equipos de gas:

RECOMENDACIÓN

Tener en cuenta en equipos de gas:

Para efectuar el montaje, es necesario que la la chapa CEM esté colgada.

- Para ello, afloje el tornillo y el tope del remache expansible del lateral izquierdo (1).
- Desmonte también los canales de inyección de agua (2) para poder atornillar más fácilmente el elemento de protección.
- A continuación, vuelva a colocar los canales de inyección de agua y atornille de nuevo la chapa CEM.

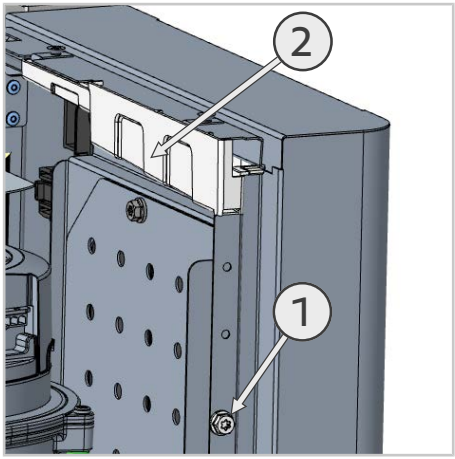

7. Vuelva a insertar el panel de control y vuelva a montarlo en la unidad.

>> Cambio concluido. La unidad vuelve a estar lista para su uso.

80.00.643 ▪ V01 ▪ 09/2021 ▪ RTS/Bret ▪

MI_2157： 加装 iCombi Pro / Classic 防撞保护装置

iCombi Pro Gas 6-1/1 - 20-2/1	45 分钟	标准；钻头 ⌀3mm、⌀6.5mm	2021.09.20

原因：

对于所有 RATIONAL 设备，都可能由于使用条件而需要防撞保护装置。 用户可以加装这个防撞保护装置，以便在发生碰撞时保护 iCombi 操作面板。
对于已经交付的设备，可以使用防撞保护装置加装套件 (87.01.866S) 进行加装。

涉及的设备（设备尺寸和设备类型）：

iCombi Pro / iCombi Classic： 电热型/燃气型

- 6-1/1
- 6-2/1
- 10-1/1
- 10-2/1
- 20-1/1
- 20-2/1

- 标准
- 金属钻头： Ø 3mm [1/8 Inch]
- 金属钻头： Ø 6.5mm [2 1/2 Inch]

安全提示

⚠ 危险

与电网连接时存在高压
在高压下工作会有生命危险。
- 断开与电源的连接。
- 确保设备不带电。

⚠ 小心

接线室壳体上存在锋利边缘

在接线室中工作时有被壳体割伤的危险。

应戴防护手套。

一般信息

防撞保护装置加装套件的安装位置覆盖了操作面板：

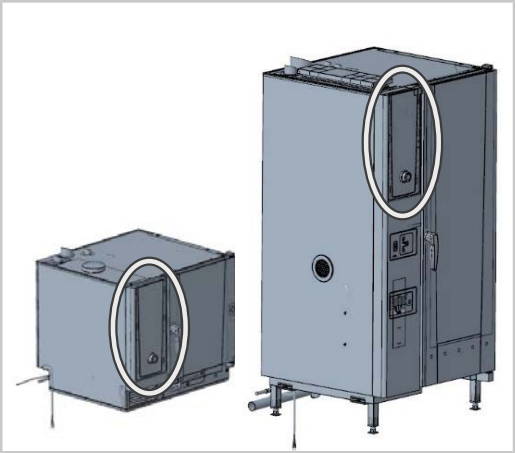

内含： 套件 87.01.866S

60.75.401	防撞保护板弓架 (1x)
60.75.402	操作面板防撞保护装置的垫片 (2x)
60.73.089	防撞保护装置的 U 型件 (1x)
60.76.087	防撞保护装置的上旋窗 (1x)
10.00.150	螺钉 M6x12 (3x)
1106.0360	盖形螺母 M6 (3x)
10.00.709	头下带花齿的法兰螺母 M6 (2x)
60.76.104	防撞保护装置的钻孔模板 (1x)

准备工作

1. 关闭设备并断开电源，确保设备不带电。

2. 打开接线室。
3. 组装防撞保护装置

> 及时从有机玻璃板上揭下薄膜。

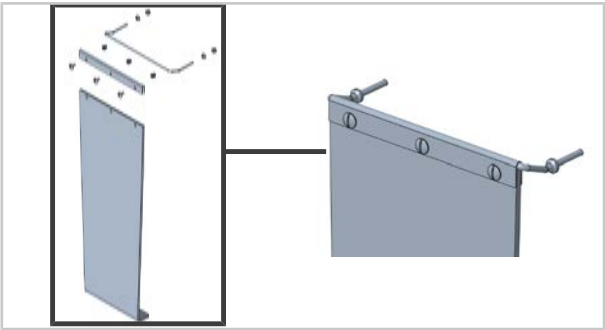

>> 准备工作已完成。

工作步骤

✔ 设备已关闭并断开电源。

✔ 接线室已打开。

✔ 防撞保护装置已组装完毕。

1. 拆下控制面板并拔下所有连接插头。
2. 根据设备尺寸调整钻孔模板。

3. 将钻孔模板放到设备上，用 Ø 3mm [1/8 Inch] 的钻头钻孔。
   取下钻孔模板，用 Ø 6.5mm [2 1/2 Inch] 的砖头钻出两个孔。
   去除钻孔的毛刺。

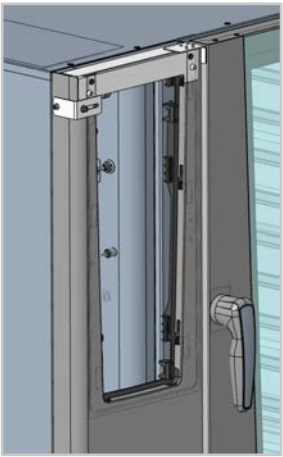

4. 将防撞保护装置插入前壁。
   拧紧防撞保护装置
5. 将组装完毕的防撞保护装置插入孔中。
   注意： 弓架的弓背必须朝上。
6. 从后面用两个法兰螺母拧上防撞保护装置。 将防撞保护装置向上翻以进行后续步骤。
   仅限燃气型设备：

提示

在燃气型设备上应注意：

为了能够安装，必须取下 EMC 板。

- 为此需要松开左侧 (1) 的螺栓和膨胀铆钉缓冲件。
- 另外还要拆下喷水槽 (2)，以便于拧上防撞保护装置。
- 然后将喷水槽重新插入并重新拧上 EMC 板。

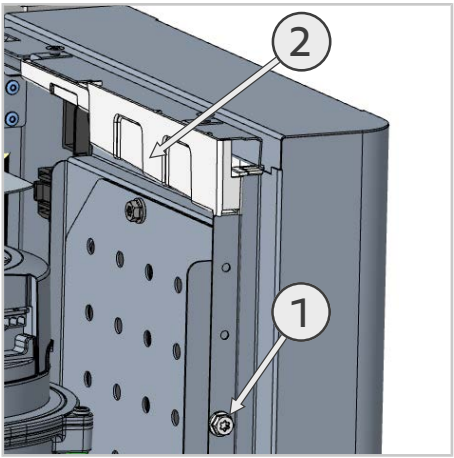

7. 插上操作面板并重新安装到设备上。

>> 改装已经完成。 设备可重新投入使用。

MI_2157: iCombi Pro / Classic darbe koruması iyileştirme kiti

iCombi Pro Gazlı 6-1/1 - 20-2/1	45 dak.	Standart; matkap ⌀3mm; ⌀6,5mm	20.09.2021

Sebep:

Tüm RATIONAL cihazlarının kullanılması bir darbe koruması kullanılmasını gerektirebilir. Bu darbe koruması sonradan eklenebilir ve iCombi kumanda ekranını çarpma sırasında korur.
Gönderilmiş olan cihazlarda darbe koruması iyileştirme kiti (87.01.866S) sonradan eklenebilir.

İlgili cihazlar (Cihaz ölçüsü ve cihaz türü):

iCombi Pro / iCombi Classic: Elektrikli / gazlı:

- 6-1/1
- 6-2/1
- 10-1/1
- 10-2/1
- 20-1/1
- 20-2/1

Gerekli aletler

- Standart
- Metal matkap ucu: Ø 3mm [1/8 inç]
- Metal matkap ucu: Ø 6,5mm [2 1/2 inç]

Güvenlik yönergeleri

⚠ TEHLİKE

Elektrik şebekesine bağlantıda yüksek gerilim
Yüksek gerilimle çalışırken hayati tehlike.
- Enerji beslemesine bağlantıyı kesin.
- Cihazın gerilimsiz olmasını sağlayın.

⚠ DİKKAT

Kapakta keskin köşeler.
Elektrik kabininde çalışırken kapak nedeniyle kesilme riski.
Koruyucu eldiven kullanınız.

⚠ DİKKAT

Metal işleme sırasında talaş oluşumu, çapak ve sıçrayan kıvılcımlar nedeniyle yaralanma riski

Metal işleme sırasında talaş, çapak ve kıvılcımlar oluşabilir.

- Uygun koruma sınıfına sahip koruyucu giysiler giyin, örneğin emniyet gözlükleri, eldivenler vb.
- Herhangi bir talaş ve çapağı gidermek için çalışma alanını temizleyin.

Genel bilgiler

Darbe koruması iyileştirme kitinin montaj yeri kumanda ekranını kapsar:

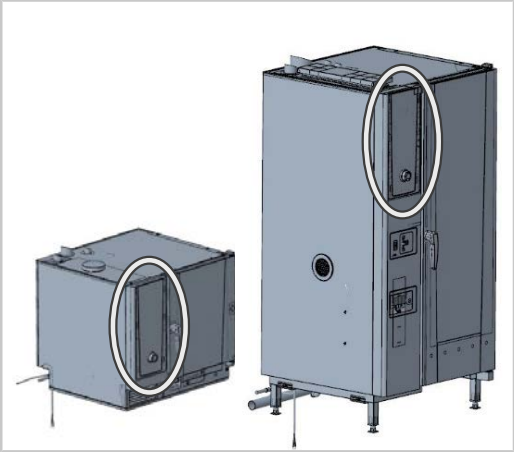

İçerik: Kit 87.01.866S

60.75.401	Darbe koruması ekranı için askı (1x)
60.75.402	Darbe koruması kumanda ekranı diski (2x)
60.73.089	Darbe koruması U profili (1x)
60.76.087	Darbe koruması katlanır pencere (1x)
10.00.150	Cıvata M6x12 (3x)
1106.0360	Başlık somunu M6 (3x)
10.00.709	Kafanın altında dişli flanş somunu M6 (2x)
60.76.104	Darbe koruması delme şablonu (1x)

Hazırlık

1. Cihazı kapatın ve gerilimsiz hale getirin.
2. Elektrik kabinini açın.
3. Darbe korumasını birleştirin.

> Folyoyu zamanında pleksi camdan çekerek çıkartın.

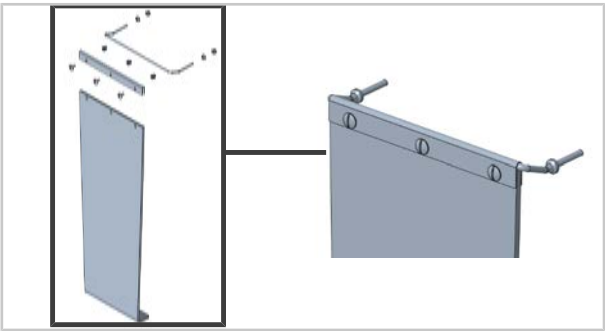

>> Hazırlıklar tamamlandı.

Çalışma adımları

✔ Cihaz kapalı ve gerilimsiz.

✔ Elektrik kabini açılmıştır.

✔ Darbe koruması birleştirilmiştir.

1. Kumanda ekranını çıkarın ve tüm fişleri çözün.
2. Delme şablonunu cihazın boyutuna göre ayarlayın.

3. Delme şablonunu cihaza yerleştirin ve delikleri bir Ø 3mm matkapla [1/8 inç] delin.
   Delme şablonunu alın ve bir matkapla iki tane Ø 6,5mm [2 1/2 inç] delik delin.
   Deliklerin çapaklarını temizleyin.

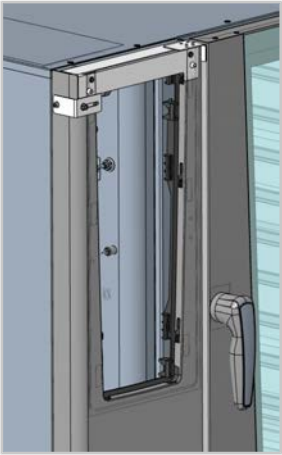

4. Darbe korumasını ön duvara takın.
   Darbe korumasını vidalayın
5. Birleştirilen darbe korumasını öngörülen deliklere takın.
   Dikkat: Askıdaki burun yukarı dönük olmalıdır.
6. Darbe korumasını iki flanş somunuyla arkadan vidalayın. Diğer adımlar için darbe korumasını yukarı doğru katlayın.
   Sadece gazlı cihazlar:

NOT

Gazlı cihazlarda dikkat edilmesi gerekenler:
Montaja olanak sağlamak için EMU sacı çıkarılmalıdır.
- Bunun için sol taraftaki (1) cıvatayı ve genişleyen perçin tamponunu sökün.
- Darbe korumasını kolayca vidalayabilmek için su jeti oluğunu (2) sökün.
- Akabinde su jeti oluğunu tekrar takın ve EMU sacı tekrar vidalayın.

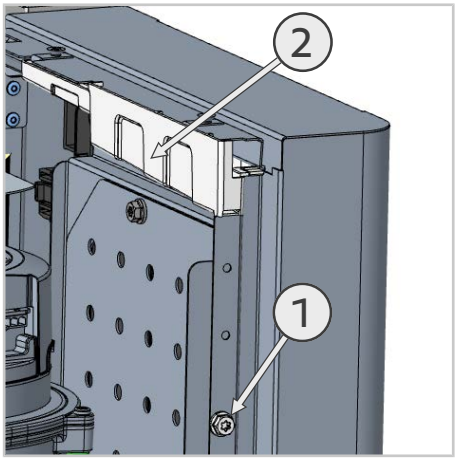

7. Kumanda ekranını tekrar takın ve bunu tekrar cihaza monte edin.

>> Modifikasyon tamamlanmıştır. Cihaz yeniden kullanıma hazır hale gelir.

80.00.643 ▪ V01 ▪ 09/2021 ▪ RTS/Bret ▪

MI_2157: Přídavná sada ochrana proti nárazu iCombi Pro / Classic

iCombi Pro Gas 6-1/1 - 20-2/1	45 min.	Standard; vrták ⌀3mm; ⌀6,5mm	20. 9. 2021

Důvod:

Při používání všech zařízení RATIONAL může být v závislosti na použití nutná ochrana proti nárazu. Tato ochrana proti nárazu může být instalována jako dodatečné vybavení k ochraně ovládacích panelů iCombi při kolizích.
V případě zařízení, která již byla dodána, je možné přídavnou sadu ochrana proti nárazu (87.01.866S) opatřit jako dodatečné vybavení.

Jedná se o tato zařízení (velikost a typ zařízení):

iCombi Pro / iCombi Classic: Elektrické/plynové provedení:

- 6-1/1
- 6-2/1
- 10-1/1
- 10-2/1
- 20-1/1
- 20-2/1

Požadovaný nástroj

- Standardní
- Vrták – kov: Ø 3mm [1/8 palce]
- Vrták – kov: Ø 6,5mm [2 1/2 palce]

Bezpečnostní pokyny

⚠ NEBEZPEČÍ

Vysoké napětí při zapojení do elektrické sítě
Práce s vysokým napětím je životu nebezpečná.
- Odpojte kabel napájení energií.
- Ujistěte se, že zařízení není pod napětím.

⚠ POZOR

Ostré hrany na krytu.
Při práci v prostoru elektroniky hrozí nebezpečí pořezání o kryt.
Noste ochranné rukavice.

⚠ POZOR

Nebezpečí zranění od kovových pilin a odletujících jisker při práci na kovových částech.

Při práci na kovových částech se mohou tvořit kovové piliny a jiskry.

- Noste ochranné oblečení příslušné úrovně ochrany, například bezpečnostní brýle, rukavice, atd.
- Očistěte pracovní plochu od kovových pilin a jiného odpadu.

Všeobecné informace

Místo instalace přídavné sady ochrana proti nárazu zahrnuje ovládací panel:

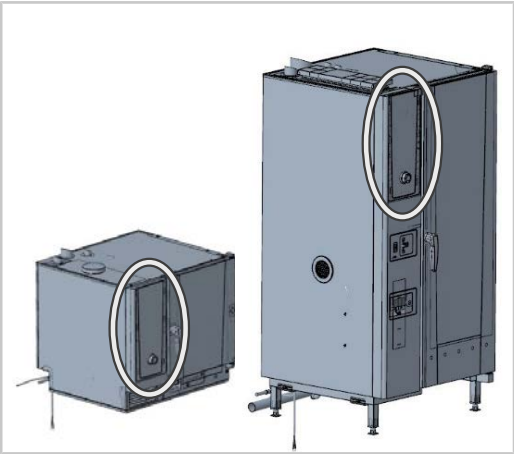

Obsah: Sada 87.01.866S

60.75.401	Držák pro ochranu proti nárazu (1x)
60.75.402	Tabulka pro ochranu proti nárazu pro ovládací panel (2x)
60.73.089	U-profil pro ochranu proti nárazu (1x)
60.76.087	Sklápěcí okno pro ochranu proti nárazu (1x)
10.00.150	Šroub M6x12 (3x)
1106,0360	Uzavírací matice M6 (3x)
10.00.709	Přírubová matice M6 se zoubkováním pod hlavou (2x)
60.76.104	Vrtací šablona pro ochranu proti nárazu (1x)

Příprava

1. Zařízení vypněte a odpojte od napětí.
2. Otevřete elektrický rozvaděč.
3. Smontujte ochranu proti nárazu.

> Ve vhodnou chvíli stáhněte fólii z plexiskla.

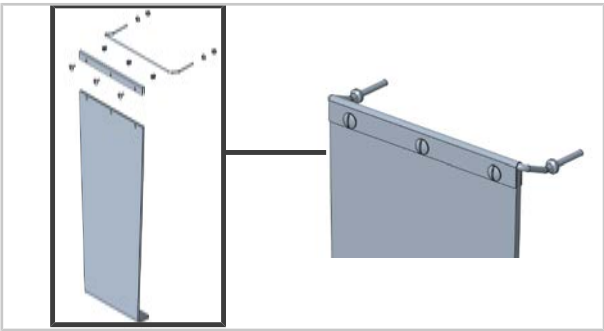

>> Přípravy jsou hotové.

Pracovní kroky

✔ Zařízení je vypnuté a odpojené od přívodu napětí.
✔ Prostor elektroniky je otevřený.
✔ Ochrana proti nárazu je smontována.

1. Odstraňte ovládací panel a povolte všechny konektory.
2. Nastavte vrtací šablonu podle velikosti svého zařízení.

3. Přiložte vrtací šablonu na zařízení a vrtákem Ø 3mm [1/8 palce] vyvrtejte otvory.
   Vrtací šablonu sejměte a vrtákem Ø 6,5mm [2 1/2 palce] vyvrtejte dva otvory.
   Otvory začistěte.

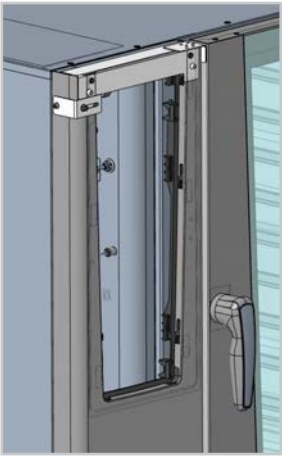

4. Položte ochranu proti nárazu na přední panel.
   Ochranu proti nárazu přišroubujte
5. Zasuňte smontovanou ochranu proti nárazu na připravené otvory.
   Pozor: Výčnělek na držáku musí směřovat nahoru.
6. Přišroubujte ochranu proti nárazu dvěma přírubovými maticemi zezadu.
   Pro další kroky odklopte ochranu proti nárazu směrem nahoru.
   Jen pro plynová zařízení:

UPOZORNĚNÍ

U plynových zařízení je třeba dát pozor:
Pro umožnění montáže musí být plech EMV vysazen.
- Povolte proto šroub na levé straně (1) a zarážku s rozpínacím nýtem.
- Demontujte také žlábek na stříkající vodu (2), abyste mohli ochranu proti nárazu snadněji přišroubovat.
- Potom žlábek na stříkající vodu znovu zasuňte a znovu přišroubujte plech EMV.

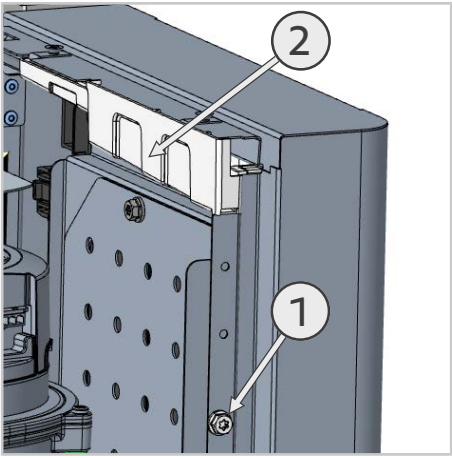

7. Znovu nasaďte ovládací panel a opět ho namontujte do zařízení.

>> Přestavba je dokončena. Zařízení je opět použitelné.

80.00.643 ▪ V01 ▪ 09/2021 ▪ RTS/Bret ▪