MI_2140:
Extension option XS without hand shower
Ausbau Option XS ohne Handbrause

Modification Instruction / Umbauanleitungen

Deutsch 3
English 9
Français 17
Italiano 25
日本語 33
Polski 41
Portuguese (Brazil) 49
русский 57
Svensk 65
Español 73
Chinese (simplified) 81
Türkçe 89
Česky 97

MI_2140: Ausbau Option XS ohne Handbrause

iCombi Pro 6-2/3 | 60 min. | Standard | 21.06.2021

⚠ GEFAHR

Hohe Spannungen bei Anschluss an das Stromnetz
Lebensgefahr bei Arbeiten mit Hochspannung.
- Trennen Sie die Verbindung zur Energieversorgung.
- Stellen Sie sicher, dass das Gerät spannungslos ist.

⚠ VORSICHT

Scharfe Kanten am Gehäuse
Schnittgefahr am Gehäuse bei Arbeiten im Gerät.
Tragen Sie Schutzhandschuhe.

Betroffene Geräte (Gerätegröße und Geräteart):

iCombi Pro
- 6-2/3 (XS)

Benötigtes Werkzeug
- Standardwerkzeug

Benötigte Bauteile

Die Kitnummer für diesen Ausbau ist die 87.01.899S.

Bauteil:	Artikelnummer:
Abdeckung kpl. Blende ICP 623	87.01.899
Stopfen Verteiler kpl.	50.01.664
Steckfeder für SR	50.00.085
Aufkleber Feuchteschutz	10.01.587

Im Lieferumfang enthaltende Bauteile:

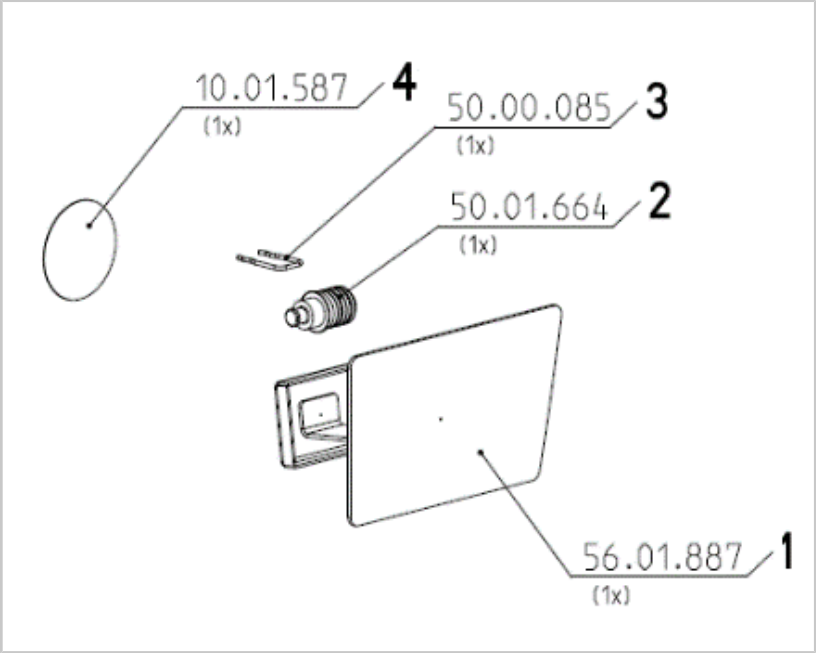

1	Abdeckung kpl. Blende ICP 623 (1x)
2	Stopfen Verteiler kpl. (1x)
3	Steckfeder für SR (1x)
4	Aufkleber Feuchteschutz (1x)

Allgemeine Informationen

Die Anleitung ist gültig, wenn der Kunde sein Gerät ohne Handbrause nutzen will. Dafür muss die gesamte Schlauchrollereinheit ausgebaut und der Anschluss abgedichtet werden.

Arbeitsschritte – Ausbau der Schlauchrollereinheit

Voraussetzung: Das Gerät ist spannungsfrei und das linke Seitenteil entfernt.

a. Entleeren Sie den Dampfgenerator über den Notentleerungsschlauch am Pumpenanschlussstutzen.
b. Legen Sie das Gerät auf die Geräterückseite.

HINWEIS

Achten Sie darauf das Anschlusskabel und die Ethernet Schnittstelle nicht zu beschädigen.

c. Entfernen Sie die Abdeckung des Grundrahmens.

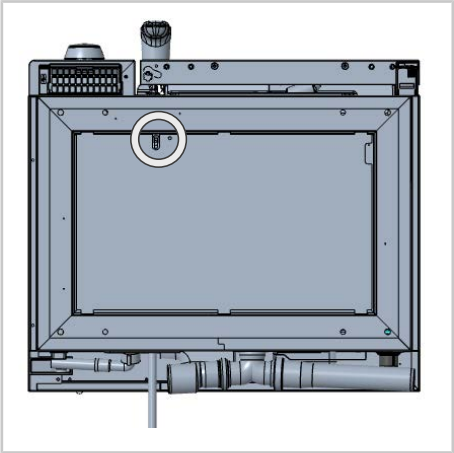

d. Entfernen Sie diesen Anschluss des Schlauchrollers, installieren Sie den Stopfen Verteiler (2) und sichern mit der Steckerfeder (3).

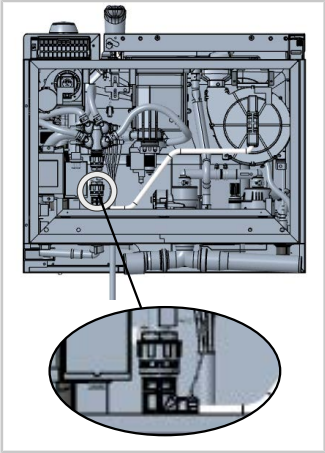

e. Entfernen Sie die Handbrause. Sichern sie den Schlauch, um ein Einziehen zu verhindern.

f. Entfernen Sie für einen leichteren Ausbau des Schlauchrollers das Ablaufrohr und den Verbindungsschlauch am Kugelhahn.

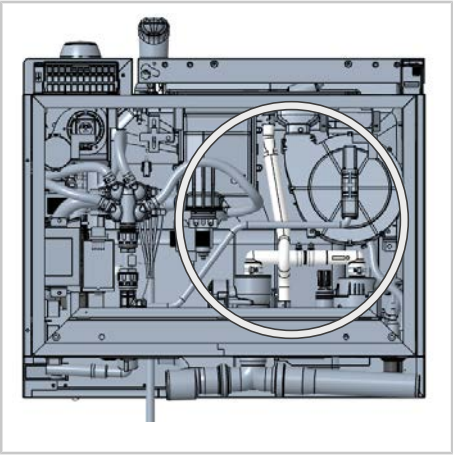

g. Entfernen sie den Ablaufschlauch des Schlauchroller und lösen Sie die Befestigungsschraube am Schlauchroller.

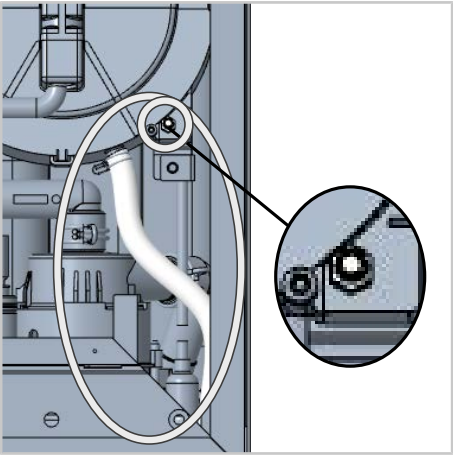

h. Ziehen Sie den Schlauchroller nach unten ab.
Achten Sie dabei auf die Verbindung zwischen Schlauchroller und Blende vorne.

i. Legen sie die Blende (1) vorne ein und sichern Sie sie mit dem Gegenstück und der Mutter.

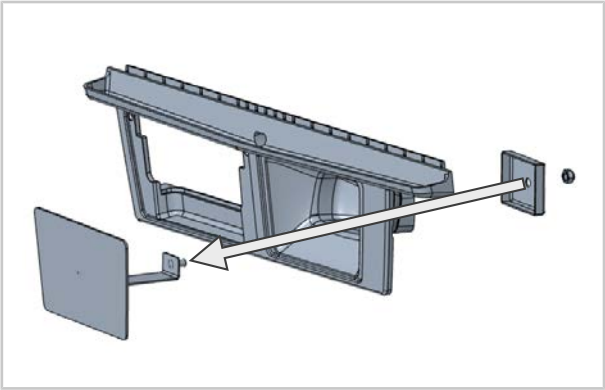

j. Schließen Sie wieder das Ablaufrohr und das Verbindungsrohr an.
k. Schließen Sie den Geräteboden und sichern diesen mit der Schraube.
l. Stellen Sie das Gerät wieder auf den Geräteboden.
m. Verschließen Sie das Loch an der Geräterückseite mit dem Aufkleber „Feuchteschutz“ (4).

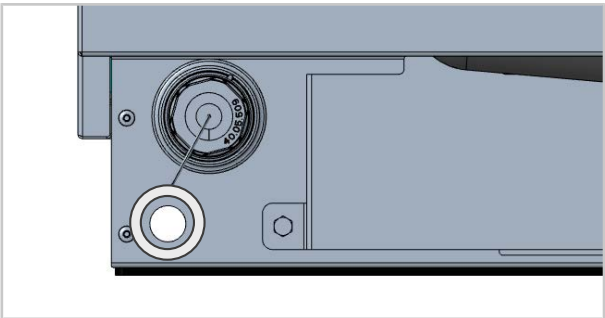

Ausbau ist abgeschlossen.

Arbeitsschritte - Einbau der Schlauchrollereinheit

Voraussetzung: Der Einbau ist hier nur möglich, wenn die Schlauchrolleinheit bereits bei Auslieferung verbaut worden war.

a. Gehen Sie für den Einbau in umgekehrter Reihenfolge vor.

Einbau ist abgeschlossen.

80.00.639 ▪ V01 ▪ 07/2021 ▪ RTS/Awei ▪

MI_2140: Extension option XS without hand shower

iCombi Pro 6-2/3 | 60 min | Standard | 21/06/2021

DANGER

High voltages when connecting to the mains power
Danger to life due to high voltage.
- Disconnect from the power supply.
- Make sure the unit is disconnected from the power.

CAUTION

Sharp edges on the housing
Risk of cuts on the housing when working in the unit.
Wear protective gloves.

Applicable units (unit size and unit type)

iCombi Pro
- 6-2/3 (XS)

Required tool

- Standard tool

Required components

The kit number for this extension is 87.01.899S.

Component:	Article number:
Cover compl. screen ICP 623	87.01.899
Plug distributor compl.	50.01.664
Plug spring for SR	50.00.085
Moisture protection sticker	10.01.587

Components included in delivery:

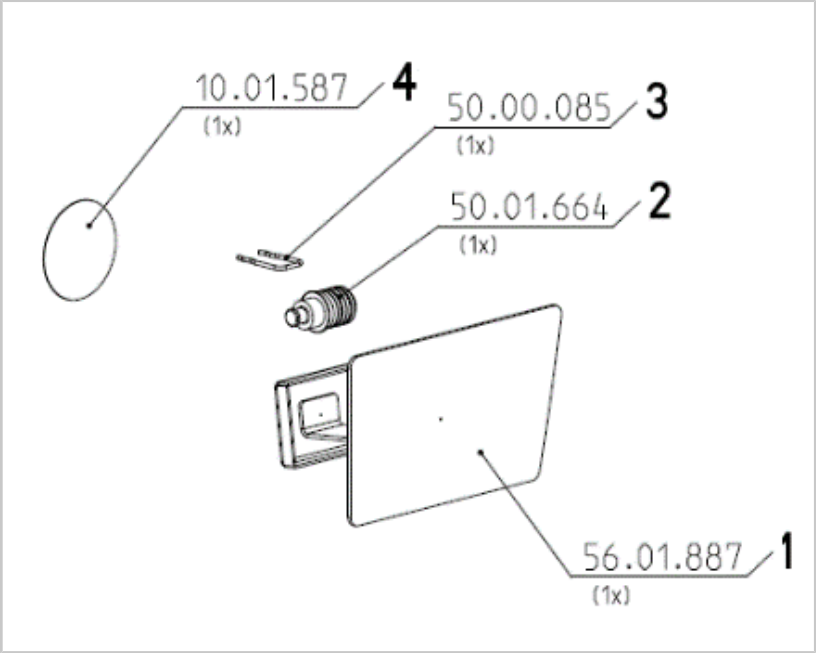

1	Cover compl. Screen ICP 623 (1x)
2	Plug distributor compl. (1x)
3	Plug spring for SR (1x)
4	Moisture protection sticker (1x)

General information

The instructions are valid if the customer wants to use his unit without a hand shower. To do this, the entire roll guide unit must be removed and the connection sealed.

Work steps - removing the roll guide unit

Requirement: The unit is disconnected from the power and the left panel is removed.

a. Drain the steam generator using the emergency draining hose on the pump connecting piece.
b. Place the unit on its rear.

NOTICE

Take care not to damage the connection cable and the Ethernet interface.

c. Remove the cover of the base frame.

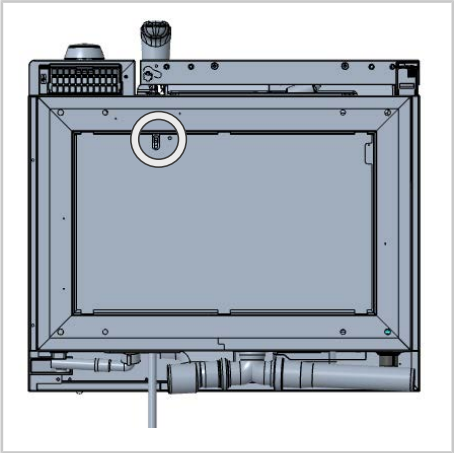

d. Remove this connector of the roll guide, install the plug distributor (2) and secure with the plug spring (3).

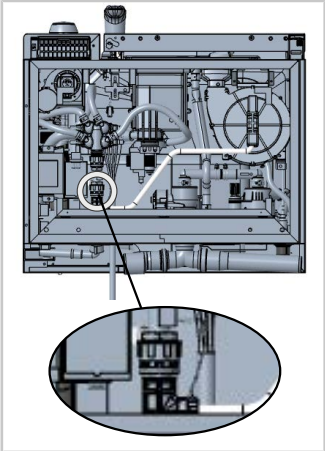

e. Remove the hand shower. Secure the hose to prevent it from being pulled in.

f. For easier removal of the roll guide, remove the drain pipe and the connecting hose on the drain valve.

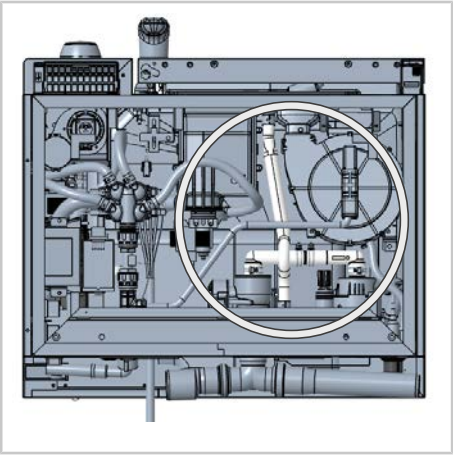

g. Remove the drain hose from the roll guide and loosen the fastening screw on the roll guide.

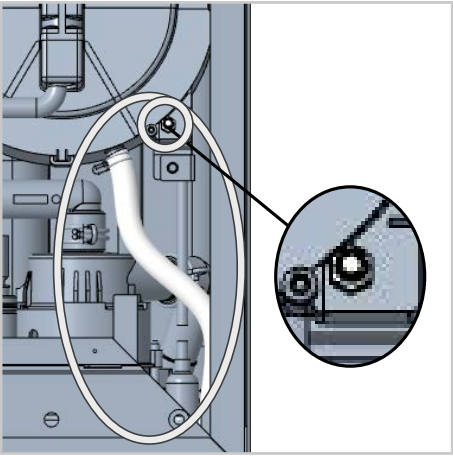

h. Pull the roll guide downwards.
Pay attention to the connection between the roll guide and the screen at the front.

i. Insert the screen (1) and secure it with the counterpart and the nut.

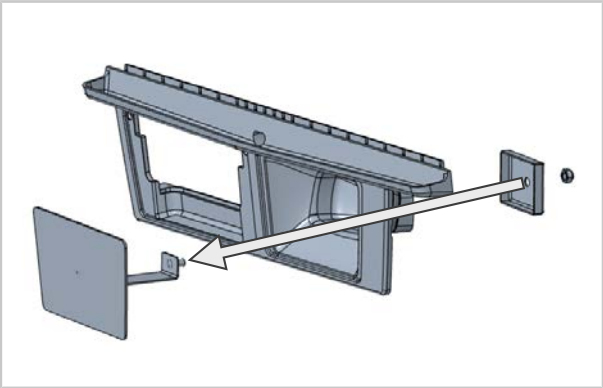

j. Reconnect the drain pipe and the connecting pipe.
k. Close the unit base and secure it with the screw.
l. Place the unit back on its base.
m. Seal the hole on the unit rear with the "moisture protection" sticker (4).

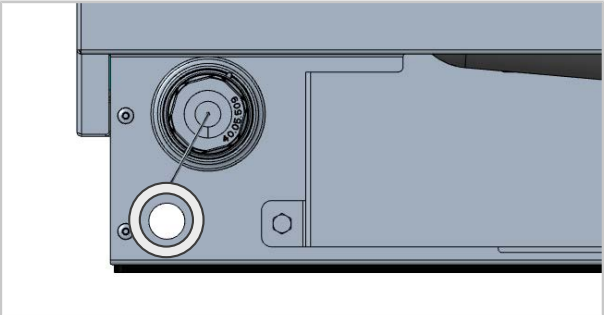

The removal is complete.

Work steps - installing the roll guide unit

Requirement: Installation is only possible here if the roll guide unit was already installed on delivery.

a. To install, proceed in reverse order.

Installation is complete.

80.00.639 ▪ V01 ▪ 07/2021 ▪ RTS/Awei ▪

MI_2140 : Démontage option XS sans douchette

iCombi Pro 6-2/3 | 60 min | Standard | 21.06.2021

⚠ DANGER

Haute tension lors du raccordement au réseau d'alimentation électrique
Danger de mort en cas de travail sous haute tension.
- Isolez la liaison avec l'alimentation électrique.
- Vérifiez que l'appareil n'est plus sous tension.

⚠ ATTENTION

Bords tranchants sur le boîtier
Risque de coupure sur le boîtier lors des interventions dans l'appareil.
Portez des gants de protection.

Appareils concernés (taille et type d'appareil)

iCombi Pro
- 6-2/3 (XS)

Outillage préconisé

- Outil standard

Composants nécessaires

Le numéro de kit pour ce démontage est 87.01.899S.

Pièce :	Réf. article :
Capot cpl. Panneau ICP 623	87.01.899
Bouchon répartiteur cpl.	50.01.664
Connecteur à ressort pour SR	50.00.085
Autocollant protection contre l'humidité	10.01.587

Composants inclus dans le colis:

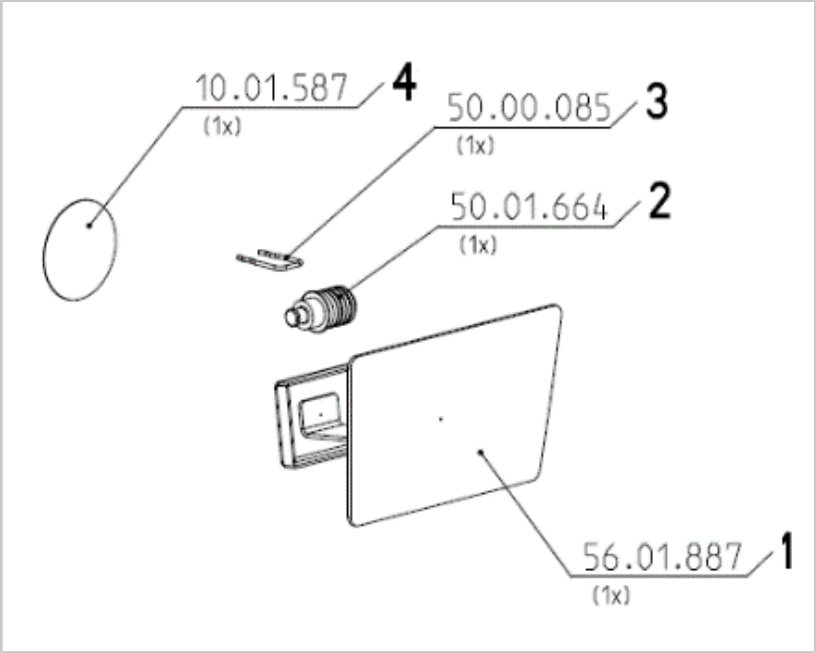

1	Capot cpl. Panneau ICP 623 (1x)
2	Bouchon répartiteur cpl. (1x)
3	Connecteur à ressort pour SR (1x)
4	Autocollant protection contre l'humidité (1x)

Généralités

Le mode d'emploi est valide lorsque le client peut utiliser son appareil sans douchette. Pour ce faire, démonter l'ensemble de l'enrouleur de tuyau et boucher le raccordement.

Étapes de travail – Démontage de l'enrouleur de tuyau

Condition préalable : l'appareil est hors tension et la partie latérale gauche est retirée.

a. Videz le générateur de vapeur à l'aide du tuyau de vidange d'urgence placé sur l'embout de raccordement de la pompe.
b. Posez l'appareil sur sa face arrière.

INFORMATION

Veillez à ne pas endommager le câble de raccordement et l'interface Ethernet.

c. Retirez le capot du châssis de base.

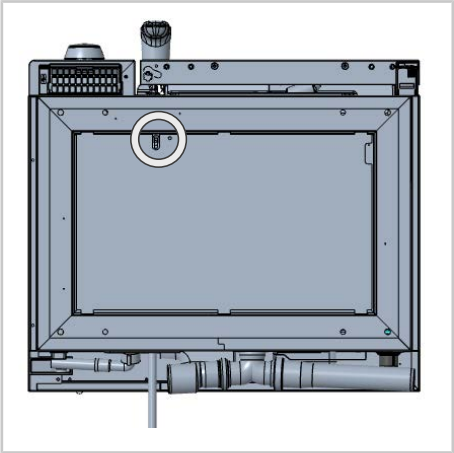

d. Retirez ce raccord de l'enrouleur, installez le bouchon du répartiteur (2) et maintenez en place avec le connecteur à ressort (3).

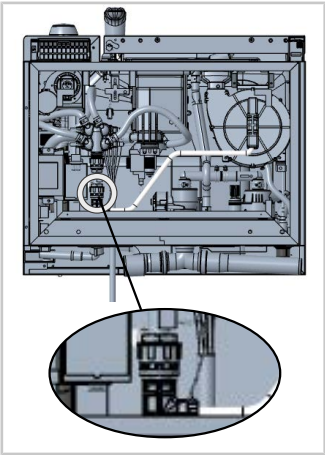

e. Retirez la douchette. Maintenez le tuyau en place pour éviter toute rentrée.

f. Pour faciliter le démontage de l'enrouleur, retirez le tuyau d'évacuation et le flexible de raccordement sur la vanne sphérique.

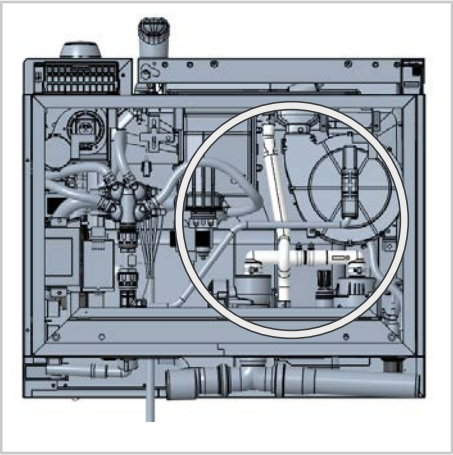

g. Retirez le tuyau d'évacuation de l'enrouleur et desserrez la vis de fixation sur l'enrouleur.

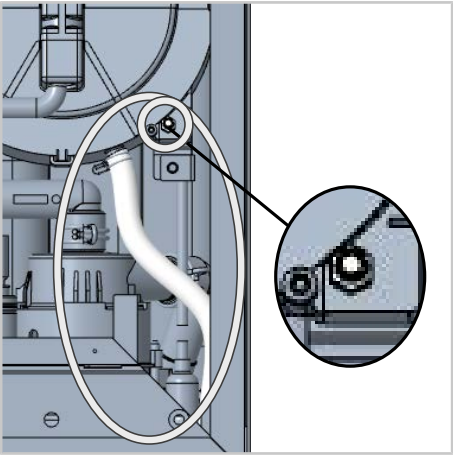

h. Tirez l'enrouleur vers le bas.
Faites attention à la jonction entre l'enrouleur et le panneau à l'avant.

i. Insérez le panneau (1) à l'avant et maintenez-le en place avec la contrepièce et l'écrou.

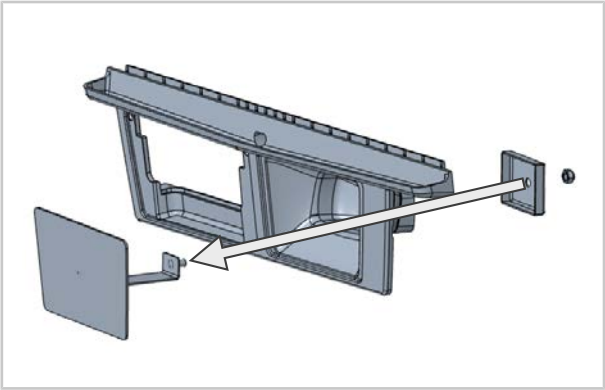

j. Rebranchez le tuyau d'évacuation et le flexible de raccordement.

k. Fermez le plancher de l'appareil fixement à l'aide de la vis.

l. Remettez l'appareil sur son plancher

m. Obturez le trou sur la face arrière de l'appareil avec l'autocollant « Protection contre l'humidité » (4).

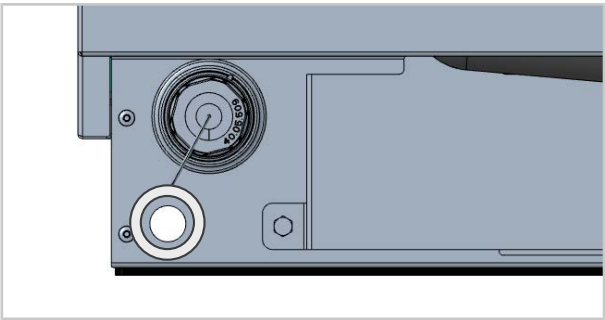

Le démontage est terminé.

Étapes de travail - Montage de l'enrouleur de tuyau

Condition préalable : le montage n'est possible dans ce cas que si l'enrouleur de tuyau a déjà été utilisé au moment de la livraison.

a. Pour le montage, procédez en sens inverse.

Le montage est terminé.

80.00.639 ▪ V01 ▪ 07/2021 ▪ RTS/Awei ▪

MI_2140: Smontaggio opzione XS senza doccetta manuale

iCombi Pro 6-2/3 | 60 min. | Standard | 21/06/2021

⚠ PERICOLO

Tensioni elevate durante il collegamento alla rete elettrica
Pericolo di morte in caso di lavori con tensioni elevate.
- Scollegare l'alimentazione elettrica.
- Assicurarsi che l'apparecchio sia privo di tensione.

⚠ ATTENZIONE

Bordi affilati dell'alloggiamento
Pericolo di lesioni da taglio durante interventi sull'apparecchio.
Indossare guanti di protezione.

Apparecchi interessati (formato e tipo di apparecchio):

iCombi Pro
- 6-2/3 (XS)

Strumenti richiesti
- Utensile standard

Componenti necessari

Il codice articolo del kit per questo smontaggio è 87.01.899S.

Componente:	Codice articolo:
Copertura cpl. Pannello ICP 623	87.01.899
Tappo distributore cpl.	50.01.664
Molla per SR	50.00.085
Adesivo protezione umidità	10.01.587

Componenti inclusi nella consegna:

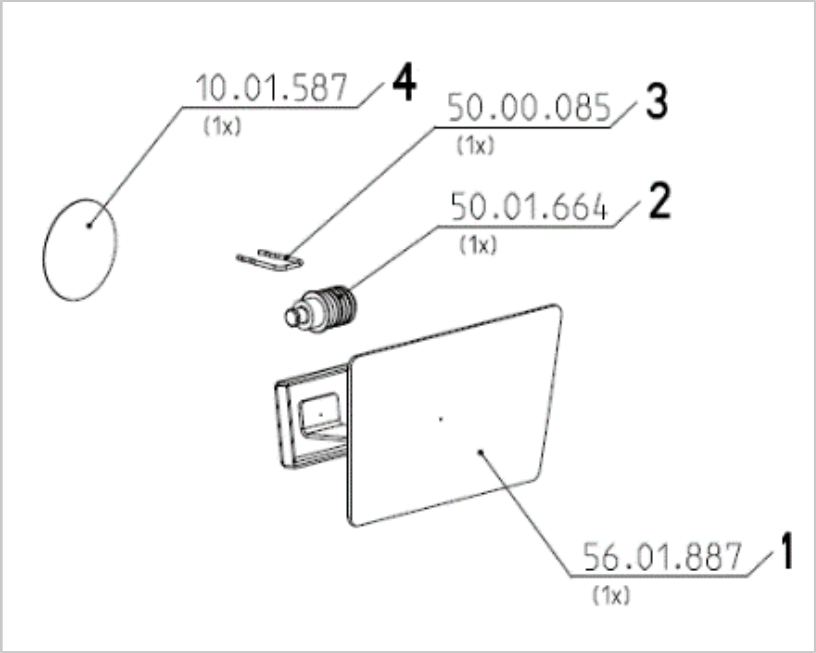

1	Copertura cpl. Pannello ICP 623 (n. 1)
2	Tappo distributore cpl. (n 1)
3	Molla per SR (n. 1)
4	Adesivo protezione umidità (n. 1)

Informazioni generali

Queste istruzioni sono valide se il cliente intende utilizzare l'apparecchio senza doccetta manuale. A tal fine, occorre smontare l'intera unità arrotolatore e chiudere a tenuta il collegamento.

Fasi di lavoro - Smontaggio dell'unità arrotolatore

Premessa: L'apparecchio è privo di tensione e il pannello laterale è stato rimosso.

a. Svuotare il generatore di vapore tramite il tubo di scarico di emergenza sul bocchettone di raccordo della pompa.
b. Appoggiare l'apparecchio sulla parte posteriore,

NOTA

facendo attenzione a non danneggiare il cavo di collegamento e l'interfaccia Ethernet.

c. Rimuovere la copertura del telaio di base.

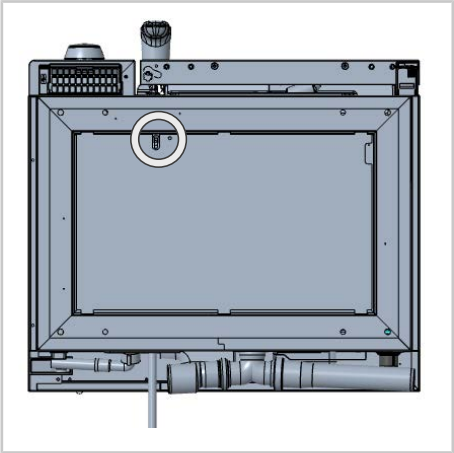

d. Rimuovere questo collegamento dell'arrotolatore, installare il tappo distributore (2) e fissarlo con la molla (3).

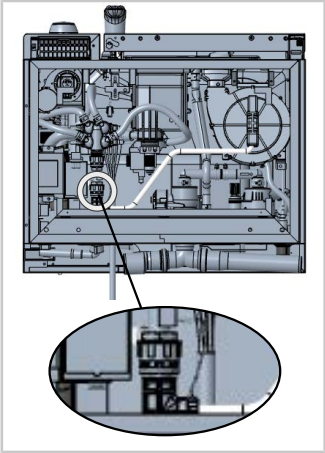

e. Rimuovere la doccetta manuale. Fissare il tubo per evitare tirarlo dentro.

f. Per agevolare lo smontaggio dell'arrotolatore, rimuovere il tubo di scarico e il tubo di collegamento al rubinetto a sfera.

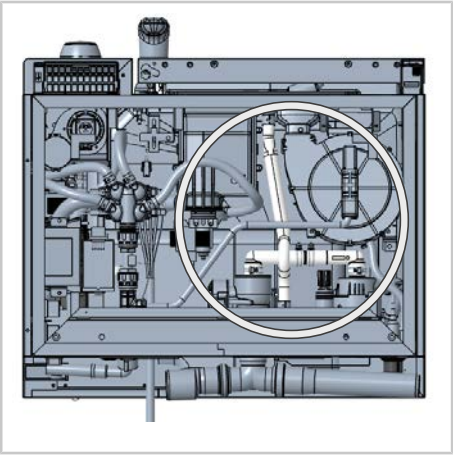

g. Rimuovere il tubo di scarico dell'arrotolatore e allentare la vite di fissaggio sull'arrotolatore.

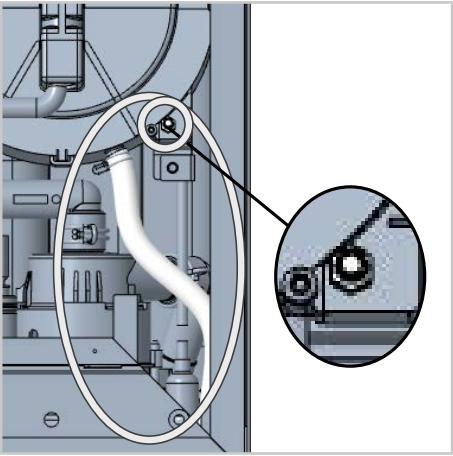

h. Rimuovere l'arrotolatore tirandolo verso il basso, facendo attenzione al collegamento tra arrotolatore e pannello anteriore.

i. Inserire il pannello anteriore (1) e fissarlo con il pezzo di riscontro e il dado.

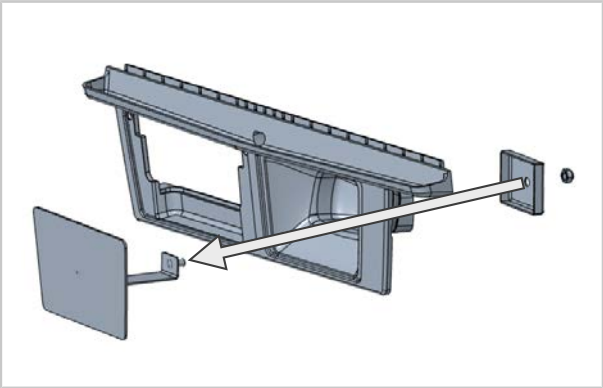

j. Ricollegare il tubo di scarico e il tubo di collegamento.
k. Chiudere il fondo dell'apparecchio e fissarlo con la vite.
l. Rimettere l'apparecchio sul fondo.
m. Chiudere il foro sulla parte posteriore dell'apparecchio con l'adesivo "protezione umidità" (4).

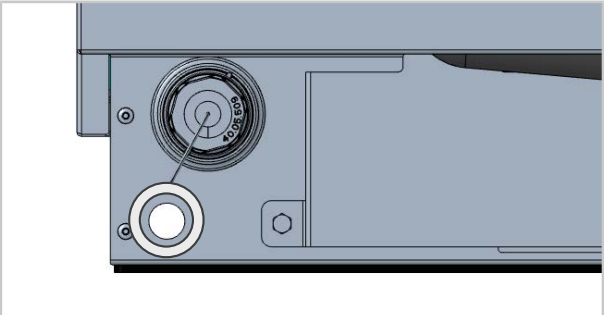

Lo smontaggio è concluso.

Fasi di lavoro - Montaggio dell'arrotolatore

Premessa: il montaggio può essere eseguito solo se l'arrotolatore era già presente alla consegna.

a. Procedere in ordine inverso per l'installazione.

Il montaggio è concluso.

80.00.639 ▪ V01 ▪ 07/2021 ▪ RTS/Awei ▪

MI_2140：オプション XS（ハンドシャワーなし）の取外し

iCombi Pro 6-2/3 | 60 分 | 標準 | 2021 年 6 月 21 日

⚠ 危険

主電源を接続したときの高電圧
高電圧による生命の危険
- 電源供給からの切り離し
- 機器の電源が入っていないことを確認してください。

⚠ 注意

機器本体ハウジングのバリ
本体作業の際に指の怪我の恐れ
保護グローブを使用してください。

対象機器（本体サイズおよび機器タイプ）：

iCombi Pro
- 6-2/3（XS）
- 標準工具

必要なキット

この取外し用キット番号は 87.01.899S です。

構成部品：	部品番号：
保護板一式 ICP 623	87.01.899
水栓プラグ 一式	50.01.664
SR 用プラグスプリング	50.00.085
防湿ステッカー	10.01.587

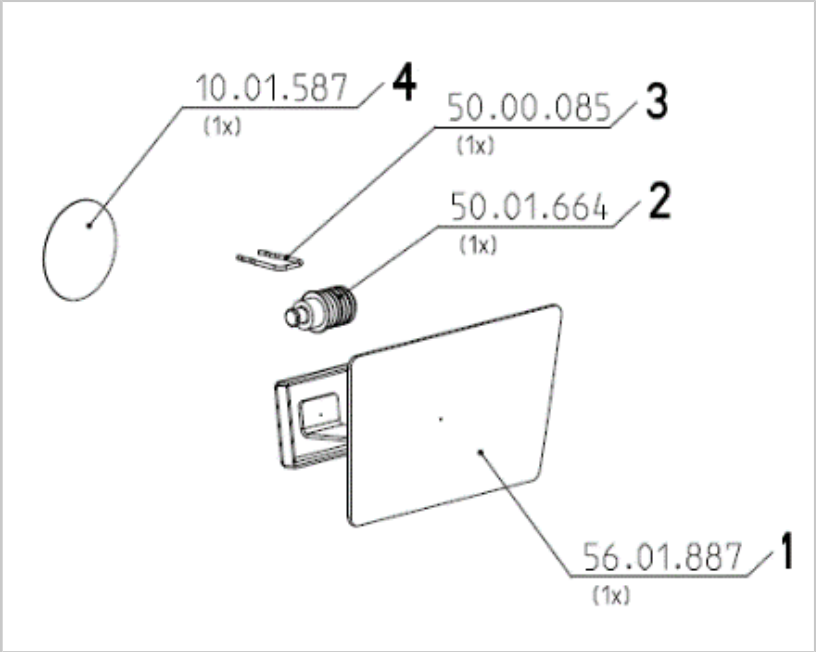

1	保護板一式 ICP 623（x1）
2	水栓プラグ一式（x1）
3	SR 用プラグスプリング（x1）
4	防湿ステッカー（x1）

一般的な情報

本書は、お客様がハンドシャワーなしで機器を使用したい場合に適用されます。これを行うには、ホースリールユニット全体を取り外し、接続部を密閉する必要があります。

作業手順 – ホースリールユニットの取外し

前提条件： 本体が電源から切り離され、左サイドパネルが取り外されていること。

a. ポンプ接続部の緊急用ドレンホースを使って、スチーム発生器の排水を行います。

b. 本体を背面が下になるように置きます。

注意事項

接続ケーブルやイーサネットインターフェースを傷つけないように注意してください。

c. 架台のプレートを外します。

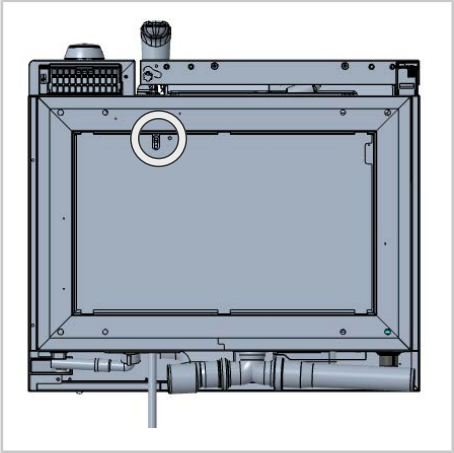

d. ホースリールのコネクターを外し、水栓プラグ（2）を取り付け、プラグスプリング（3）で固定します。

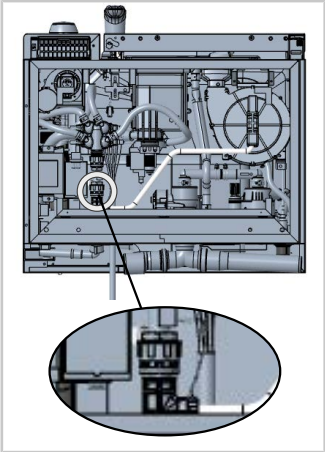

e. ハンドシャワーを取り外します。ホースが引き込まれないように固定します。

f. ホースリールの取外しを容易にするために、ボールバルブの排水パイプと接続ホースを取り外します。

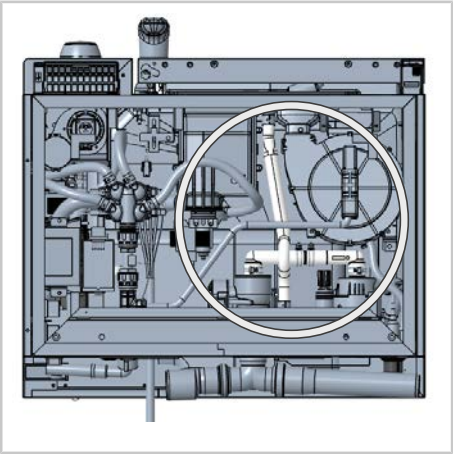

g. ホースリールの排水ホースを外し、ホースリールの固定ねじを緩めます。

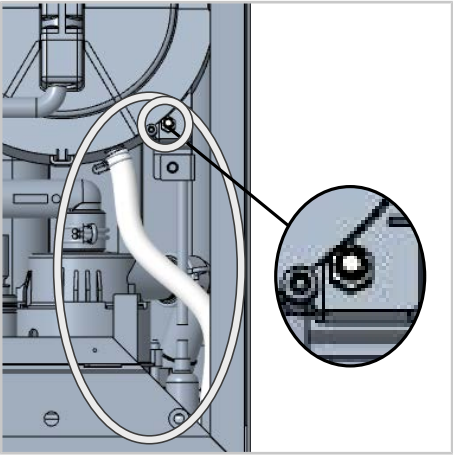

h. ホースリールを下に引きます。
ホースリールと手前の保護板の接続部分に注意してください。

i. 手前の保護板（1）をはめ込み、対になっている部品とナットで固定します。

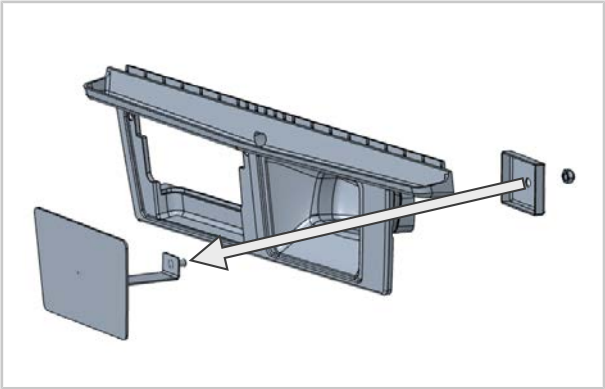

j. 排水パイプと接続パイプを再び接続します。
k. 本体の底面を閉じ、ねじで固定します。
l. 本体を再び底面を下にして立てます。
m. 本体の背面にある穴を「防湿」ステッカー（4）で塞ぎます。

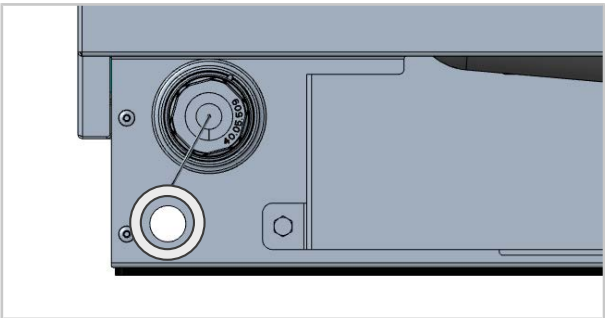

取外しは終了しました。

作業手順 – ホースリールユニットの取付け

前提条件： 取付けは、ホースリールユニットが出荷時にすでに取り付けられている場合にのみ可能です。

a. 取付けは逆の手順で行ってください。

取付けは終了しました。

MI_2140_ml_Extension option XS without hand shower_S

80.00.639 • V01 • 07/2021 • RTS/Awei •

MI_2140: Demontaż opcji XS bez spryskiwacza ręcznego

iCombi Pro 6-2/3 | 60 min. | Standard | 21.06.2021

⚠ NIEBEZPIECZEŃSTWO

Niebezpieczne napięcie podczas podłączania do źródła zasilania
Zagrożenie życia z powodu niebezpiecznego napięcia.
- Odłączyć od źródła zasilania.
- Upewnić się, że urządzenie jest odłączone od źródła zasilania.

⚠ UWAGA

Ostre krawędzie na obudowie
Ryzyko skaleczenia o wewnętrzne krawędzie obudowy urządzenia.
Należy założyć rękawice ochronne.

Urządzenia, których to dotyczy (wielkość i rodzaj urządzeń):

iCombi Pro
- 6-2/3 (XS)

Wymagane narzędzia
- Narzędzia standardowe

Potrzebne komponenty

Numer zestawu do demontażu to 87.01.899S.

Komponent:	Numer artykułu:
Kpl. osłon Osłona ICP 623	87.01.899
Kpl. zatyczek rozdzielnika	50.01.664
Sprężyna wtykowa do SR	50.00.085
Naklejka „Ochrona przed wilgocią”	10.01.587

Komponenty zawarte w dostawie:

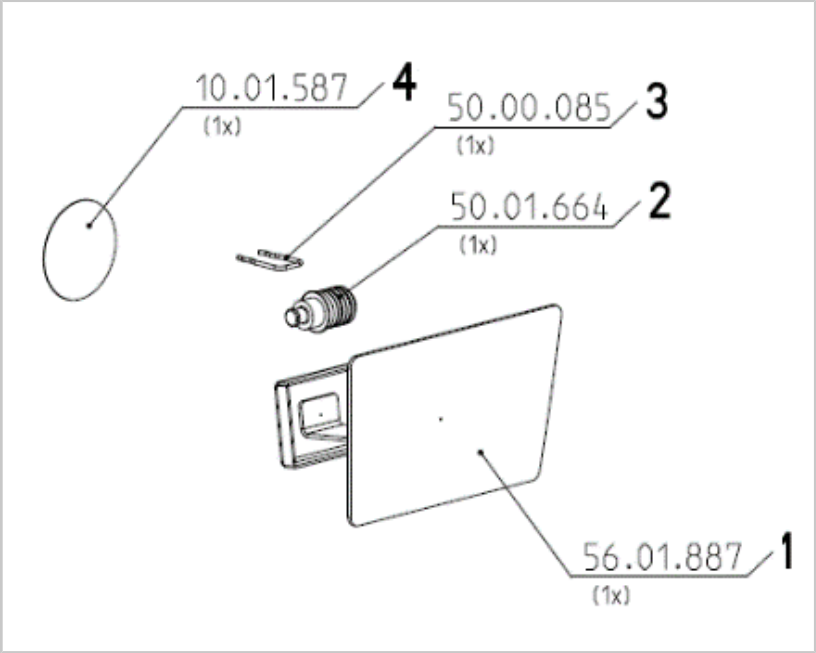

1	Kpl. osłon Osłona ICP 623 (1x)
2	Kpl. zatyczek rozdzielnika (1x)
3	Sprężyna wtykowa do SR (1x)
4	Naklejka „Ochrona przed wilgocią" (1x)

Informacje ogólne

Instrukcja obowiązuje w przypadku, gdy klient chce korzystać z urządzenia bez spryskiwacza ręcznego. W tym celu należy zdemontować całą jednostkę zwijania węża i uszczelnić przyłącze.

Kolejność czynności – demontaż jednostki zwijania węża

Wymagania: Urządzenie jest odłączone od napięcia zasilania; zdemontowana została lewa ścianka boczna.

a. Opróżnić generator pary przez wąż do opróżniania awaryjnego przy króćcu przyłącza pompy.
b. Urządzenie położyć na tył.

WSKAZÓWKA

Zwrócić przy tym uwagę, aby nie uszkodzić kabla zasilania i złącza Ethernet.

c. Zdjąć osłonę ramy.

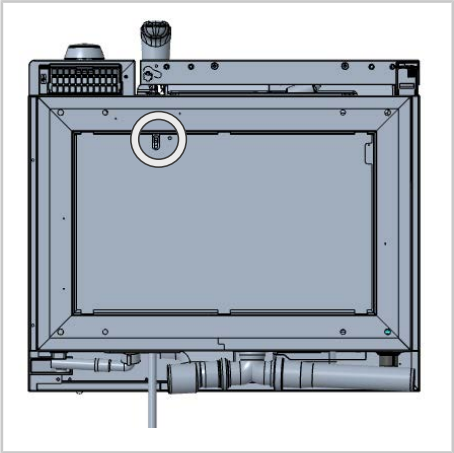

d. Zdjąć przyłącze zwijacza węża, zainstalować zatyczkę rozdzielnika (2) i zabezpieczyć sprężyną wtykową (3).

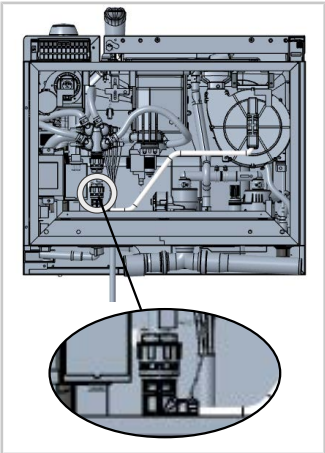

e. Zdjąć spryskiwacz ręczny. Zabezpieczyć wąż, aby zapobiec jego wciąganiu.

f. Aby ułatwić demontaż zwijacza węża, zdjąć rurę odpływową i węża przyłączeniowy z zaworu kulkowego.

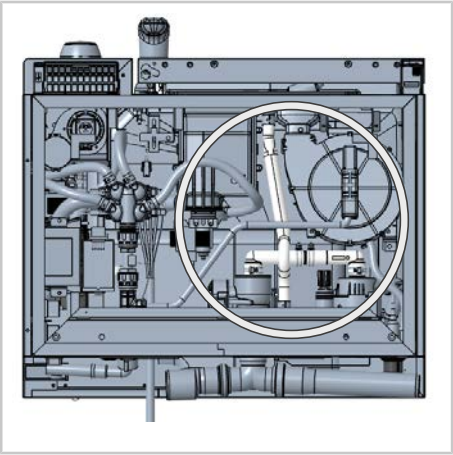

g. Wyjąć wąż odpływowy zwijacza węża i poluzować śrubę mocującą zwijacza węża.

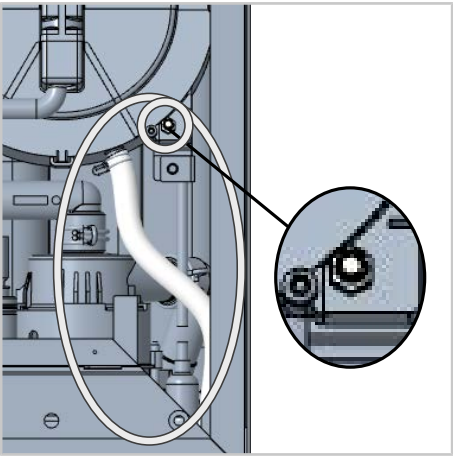

h. Wysunąć zwijacz węża do dołu.
Zwrócić przy tym uwagę na połączenie między zwijaczem węża a przednią osłoną.

i. Umieścić osłonę (1) z przodu i zabezpieczyć ją przeciwległym elementem i nakrętką.

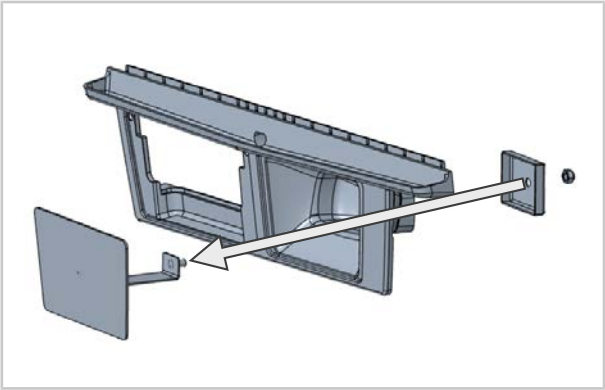

j. Następnie ponownie przymocować rurę odpływową i rurę przyłączeniową.
k. Zamknąć spód urządzenia i zabezpieczyć śrubą.
l. Ponownie ustawić urządzenie w pionie.
m Zamknąć otwór na tyle urządzenia naklejką „Ochrona przed wilgocią" (4).
.

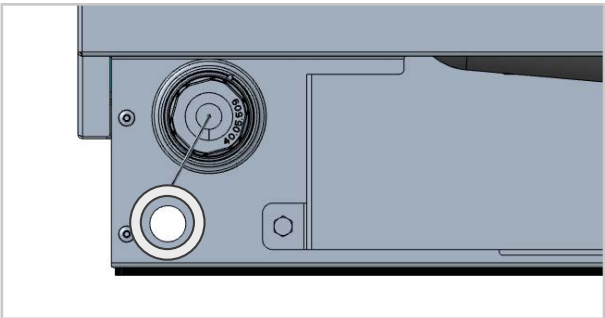

Demontaż jest zakończony.

Kolejność czynności – montaż jednostki zwijacza węża

Wymagania: Montaż jest możliwy włącznie w przypadku, gdy jednostka zwijacza węża była zamontowana przy dostawie urządzenia.

a. W przypadku ponownego montażu należy postępować zgodnie z powyższą instrukcją, ale w odwrotnej kolejności.

Montaż jest zakończony.

80.00.639 ▪ V01 ▪ 07/2021 ▪ RTS/Awei ▪

MI_2140: Desmontagem opção XS sem ducha de mão

iCombi Pro 6-2/3 | 60 minutos | Padrão | 21/06/2021

⚠ PERIGO

Alta tensão durante a conexão elétrica
Perigo de morte ao trabalhar com alta tensão.
- Desconecte a conexão da fonte de energia.
- Certifique-se de que o equipamento esteja sem tensão.

⚠ CUIDADO

Arestas afiadas na carcaça
Perigo de cortes na carcaça durante trabalhos no equipamento.
Use luvas de proteção.

Equipamentos afetados (tamanho e tipo de equipamento):

iCombi Pro
- 6-2/3 (XS)

Ferramenta necessária
- Ferramenta padrão

Componentes necessários

O número do kit para esta desmontagem é 87.01.899S.

Componente:	Número de item:
Tampa cpl. Painel ICP 623	87.01.899
Tampão distribuidor cpl.	50.01.664
Mola de encaixe para SR	50.00.085
Adesivo proteção contra umidade	10.01.587

Componentes incluídos na embalagem:

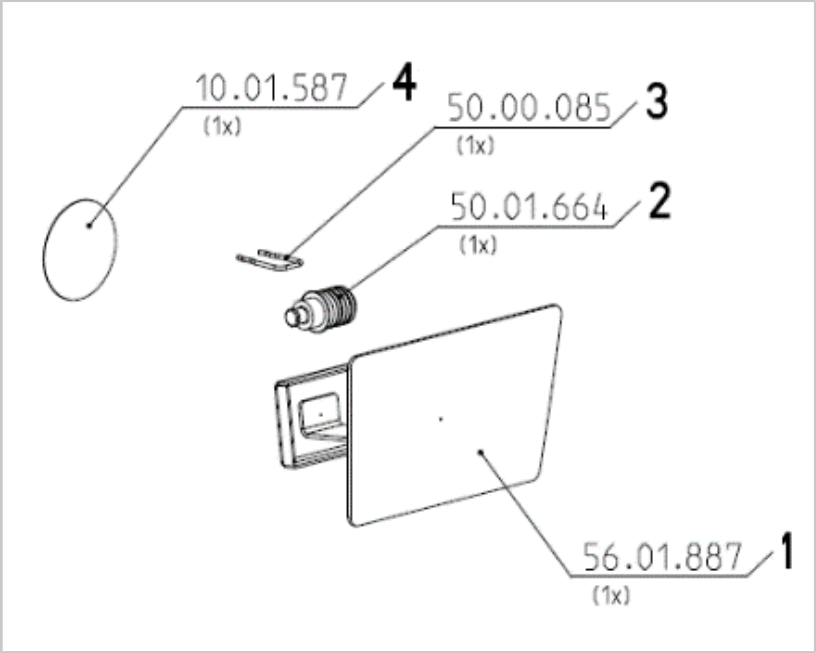

1	Tampa cpl. Painel ICP 623 (1x)
2	Tampão distribuidor cpl. (1x)
3	Mola de encaixe para SR (1x)
4	Adesivo proteção contra umidade (1x)

Informações gerais

O manual é válido para quando o cliente deseja usar seu equipamento sem ducha de mão. Para isso, a unidade completa do rolo guia da mangueira deve ser desmontada e a conexão vedada.

Etapas de trabalho – desmontagem da unidade do rolo guia da mangueira

Requisito: o equipamento está isento de tensão e a parte lateral esquerda foi retirada.

a. Esvazie o gerador de vapor através da mangueira de esvaziamento de emergência nas peças de conexão da bomba.
b. Posicione o equipamento sobre sua parte de trás.

OBSERVAÇÃO

Certifique-se de não danificar o cabo de conexão e a interface Ethernet.

c. Retire a tampa da estrutura de base.

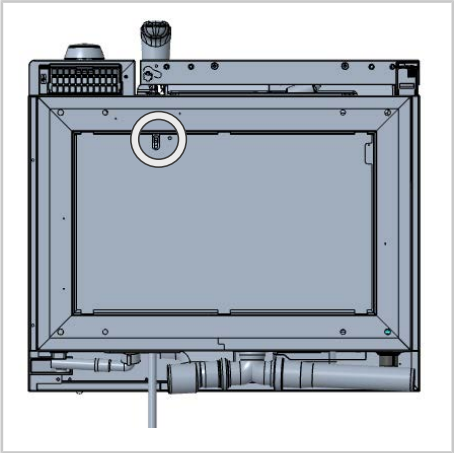

d. Retire esta conexão do rolo guia da mangueira, instale o tampão distribuidor (2) e fixe com a mola de encaixe (3).

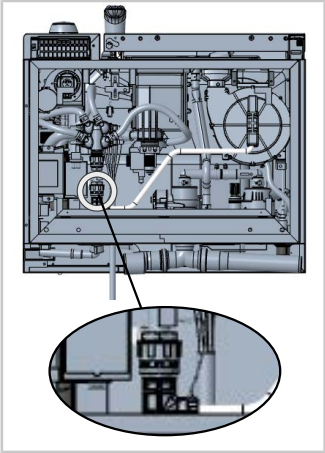

e. Retire a ducha de mão. Fixe a mangueira para evitar que seja puxada.

f. Para uma desmontagem mais fácil do rolo guia da mangueira, retire a tubulação de dreno e a mangueira de conexão na válvula de dreno.

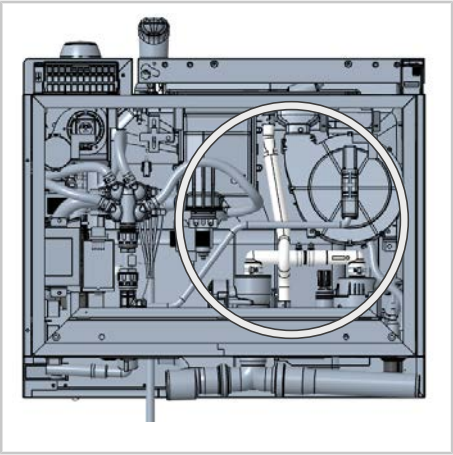

g. Retire a mangueira de drenagem do rolo guia da mangueira e solte o parafuso de fixação no rolo guia da mangueira.

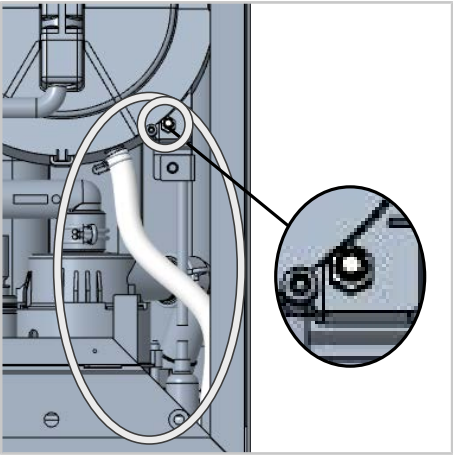

h. Puxe o rolo guia da mangueira para baixo para retirar.
Ao fazer isso, tome cuidado com a conexão entre o rolo guia da mangueira e o painel frontal.

i. Coloque o painel frontal (1) e fixe com a contrapeça e a porca.

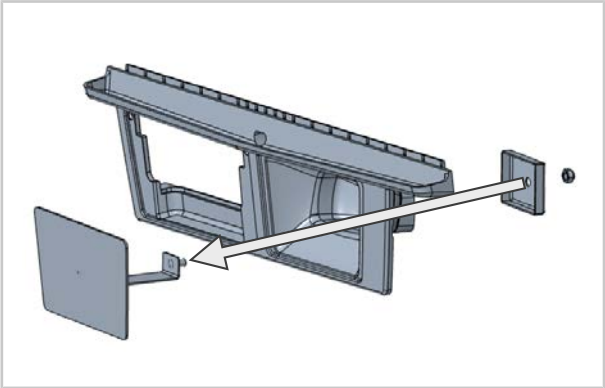

j. Conecte novamente a tubulação de dreno e o tubo de ligação.
k. Feche o fundo do equipamento e fixe com o parafuso.
l. Coloque o equipamento novamente na base inferior.
m. Feche o furo na parte de trás do equipamento com o adesivo "Proteção contra umidade" (4).

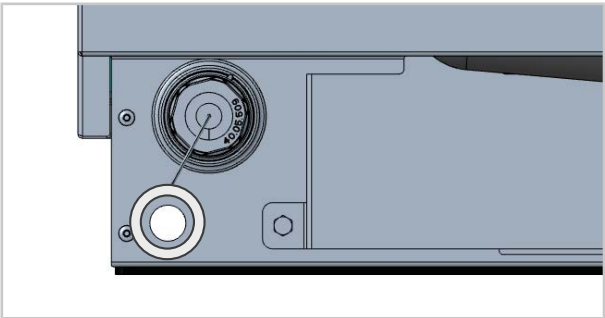

A desmontagem está concluída.

Etapas de trabalho - montagem da unidade do rolo guia da mangueira

Requisito: A montagem aqui é possível apenas caso a unidade do rolo guia da mangueira já tenha estado montada antes do fornecimento.

a. Proceda à montagem seguindo a ordem inversa das etapas.

A montagem está concluída.

80.00.639 ▪ V01 ▪ 07/2021 ▪ RTS/Awei ▪

MI_2140: Обновление опции XS без ручного душа

iCombi Pro 6-2/3 | 60 мин. | Стандарт | 21.06.2021

⚠ ОПАСНОСТЬ

Высокое напряжение при подключении к сети
Опасность для жизни при работе с высоким напряжением.
- Отключите аппарат от источника питания.
- Убедитесь, что аппарат обесточен.

⚠ ОСТОРОЖНО

Острые края на корпусе
Опасность порезов при работе в аппарате.
Используйте защитные перчатки.

Соответствующие аппараты (размер и тип аппарата):

iCombi Pro
- 6-2/3 (XS)

Рекомендуемый инструмент
- Стандартный инструмент

Необходимые компоненты

Номер комплекта данного обновления — 87.01.899S.

Компонент:	Артикул:
Компл. крышек Бленда ICP 623	87.01.899
Компл. распр. заглушек	50.01.664
Штекерная пружина для SR	50.00.085
Наклейки «Защита от влаги»	10.01.587

Запчасти, включенные в поставку:

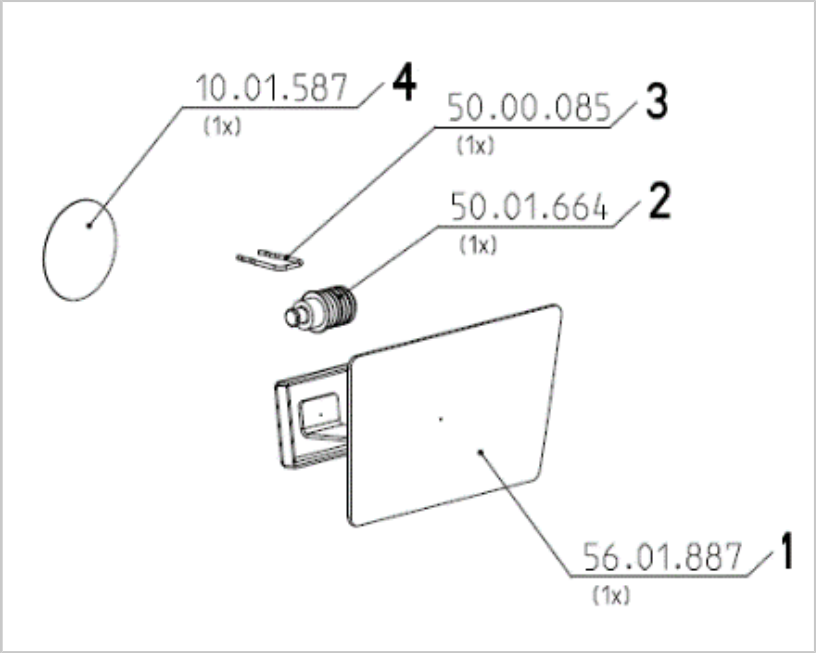

1	Компл. крышек Бленда ICP 623 (1x)
2	Компл. распр. заглушек (1x)
3	Штекерная пружина для SR (1x)
4	Наклейки «Защита от влаги» (1x)

Общая информация

Инструкции действительные в случае использования данного аппарата без ручного душа. Для этого необходимо снять весь блок катушки душа и герметизировать соединение.

Этап работы — Демонтаж блока катушки душа

Условие: Аппарат обесточен, а левая панель снята.

a. Опустошите парогенератор с помощью шланга аварийного слива на штуцере насоса.
b. Положите аппарат на заднюю сторону.

УКАЗАНИЕ

Старайтесь не повредить соединительный кабель и интерфейс Ethernet.

c. Снимите покрытие опорной рамы.

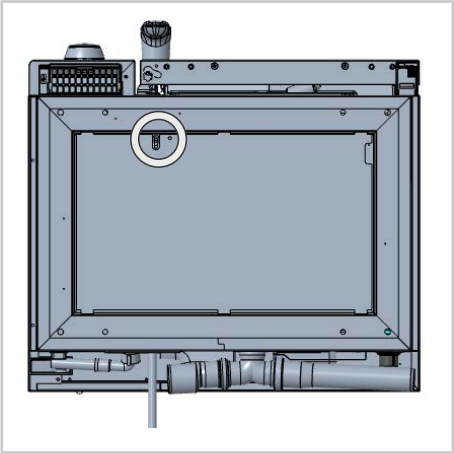

d. Снимите данный коннектор катушки душа, установите распределитель заглушек (2) и зафиксируйте его штекерной пружиной (3).

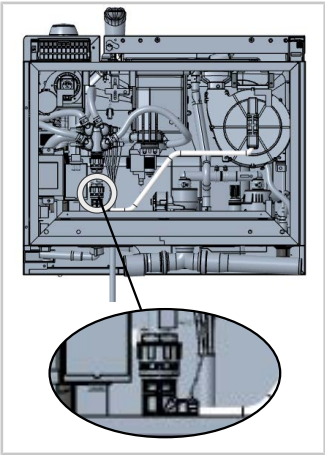

e. Снимите ручной душ. Закрепите душ во избежание его вытягивания.

f. Для облегчения снятия катушки душа снимите Sie für сливную трубу и соединительный шланг на шаровом клапане.

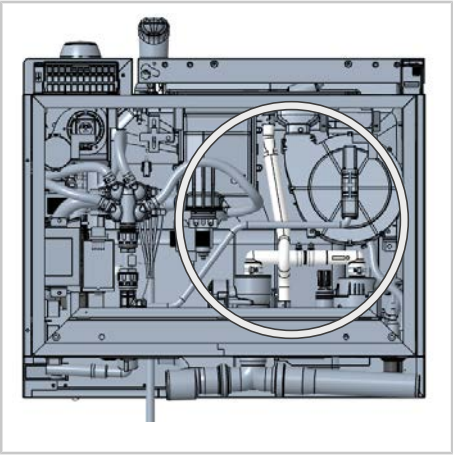

g. Снимите сливной шланг катушки для шланга и ослабьте крепежный винт катушки для шланга.

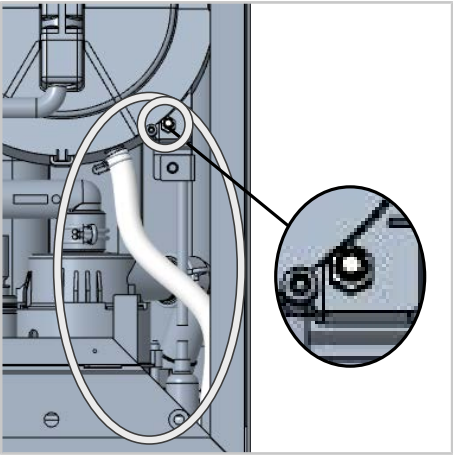

h. Потяните катушку для шланга вниз.
Обращайте внимание на соединение катушки для шланга и бленды спереди.

i. Установите бленду (1) спереди и закрепите ее с помощью контрдетали и шайбы.

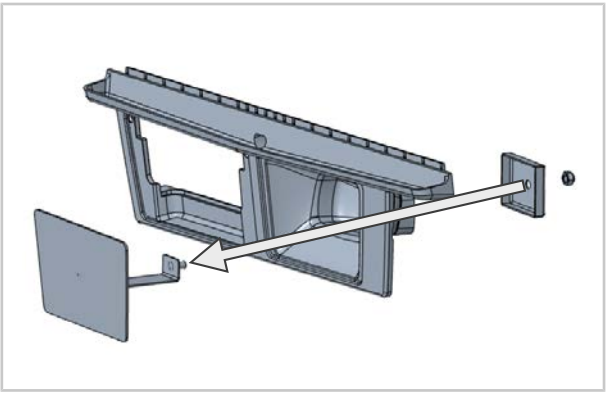

j. Снова подключите сливную трубу и соединительную трубу.
k. Закройте дно аппарата и закрепите его винтами.
l. Установите аппарат обратно на основание.
m. Закройте отверстие сзади аппарата наклейкой «Защита от влаги» (4).

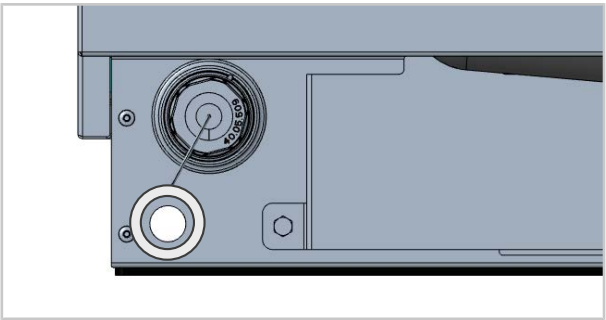

Демонтаж завершен.

Этап работы — Установка блока катушки душа

Условие: Установка возможна только в том случае, если блок катушки душа был установлен во время поставки.

a. При установке действуйте в обратной последовательности.

Установка завершена.

80.00.639 ▪ V01 ▪ 07/2021 ▪ RTS/Awei ▪

MI_2140: Demontering tllval XS utan handdusch

iCombi Pro 6-2/3 | 60 min. | Standard | 2021-06-21

FARA

Farliga spänningar vid anslutning till elnätet
Livsfara vid arbeten med spänning.
- Koppla från anslutningen till strömförsörjningen.
- Kontrollera att enheten är spänningsfri.

OBSERVERA

Vassa kanter på höljet
Risk för att skära sig på på höljet vid arbeten i enheten.
Använd skyddshandskar.

Berörda enheter (storlek och typ):

iCombi Pro
- 6-2/3 (XS)

Nödvändigt verktyg
- Standardverktyg

Komponenter som behövs

Satsnummer för den här demonteringen är 87.01.899S.

Komponent:	Artikelnummer:
Kåpa kompl. Panel ICP 623	87.01.899
Plugg fördelare kompl.	50.01.664
Isticksfjäder för SR	50.00.085
Dekal fuktskydd	10.01.587

Komponenter som ingår i leveransen:

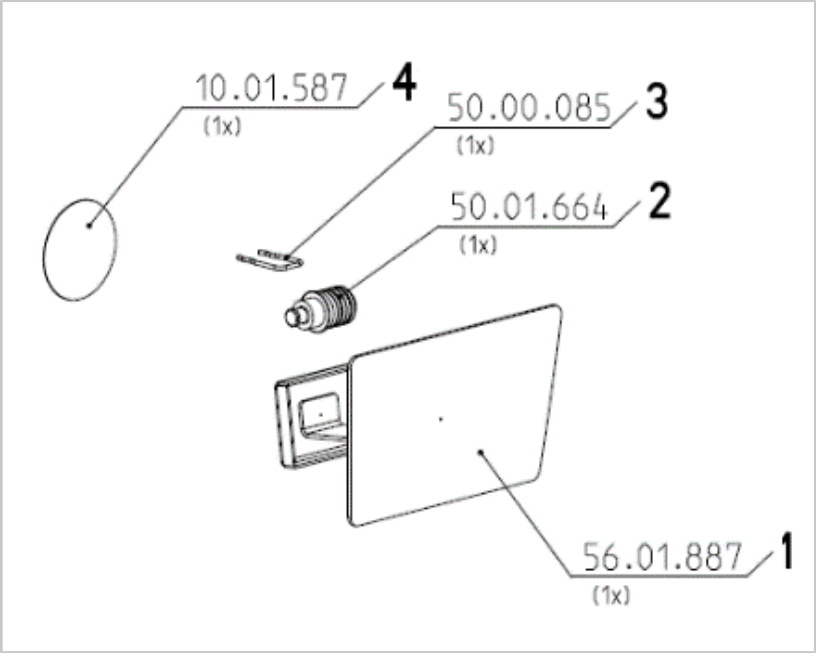

1	Kåpa kompl. Panel ICP 623 (1x)
2	Plugg fördelare kompl. (1x)
3	Isticksfjäder för SR (1x)
4	Dekal fuktskydd (1x)

Allmän information

Anvisningen gäller när kunden vill använda sin enhet utan handdusch. För det måste hela slangvindan demonteras och anslutningen tätas.

Arbetssteg – demontering av slangvinda

Förutsättning: Enheten är spänningsfri och vänster sidodel har tagits av.

a. Töm ånggeneratorn via nödtömningsslangen vid pumpanslutningsröret.
b. Lägg enheten på enhetens baksida.

OBS!

Kontrollera att anslutningskabel och Ethernet-uttaget inte skadas.

c. Ta av kåpan från grundstativet.

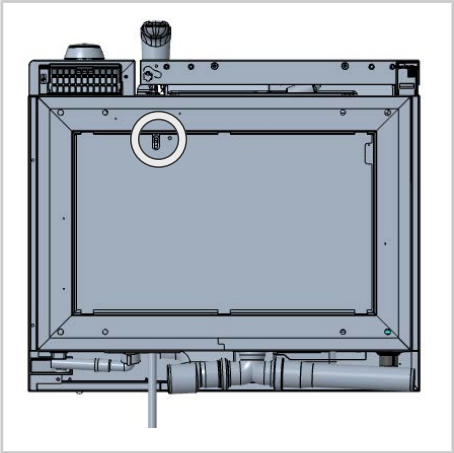

d. Ta av anslutningen till slangvindan, sätt i pluggarna i fördelaren (2) och säkra med isticksfjädrar (3).

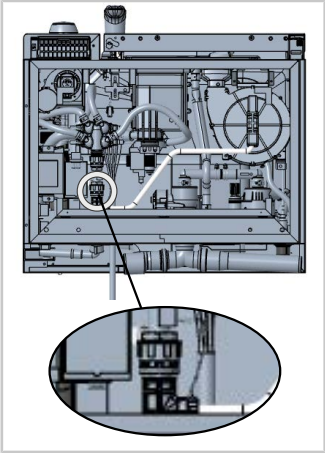

e. Ta av handduschen. Säkra slangen för att förhindra indragning.

f. Ta av utloppsröret och anslutningsslangen från kulkranen för att underlätta demonteringen av slangvindan.

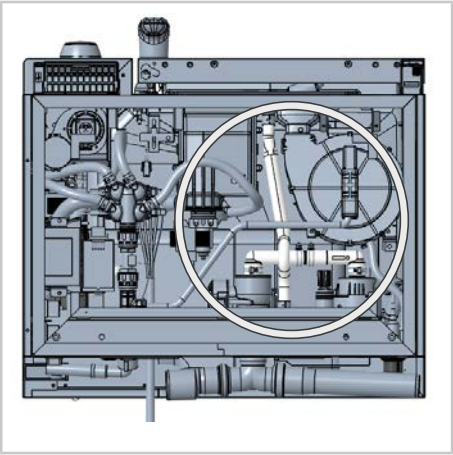

g. Ta av utloppsslangen från slangvindan och lossa fästskruven på slangvindan.

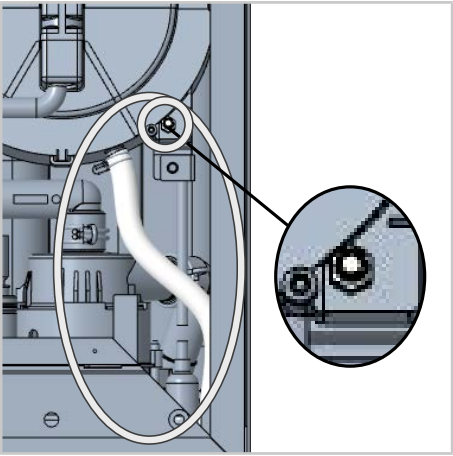

h. Dra av slangvindan nedåt.
Kontrollera förbindelsen mellan slangvinda och främre panel.

i. Lägg i panelen (1) fram och säkra den med motstycke och mutter.

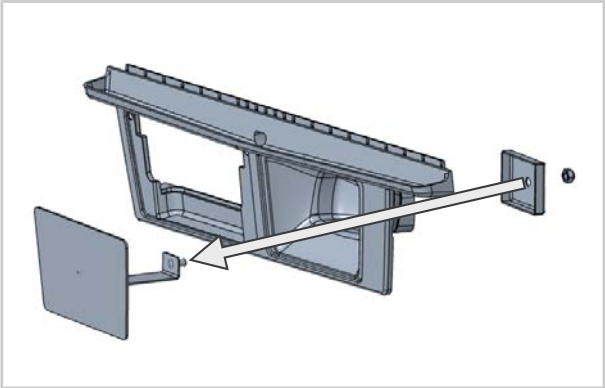

j. Anslut åter utloppsröret och anslutningsröret.
k. Stäng enhetens botten och säkra den med skruven.
l. Åter upp enheten på enhetens botten.
m Stäng hålet på enhetens baksida med dekalen "fuktskydd" (4).
.

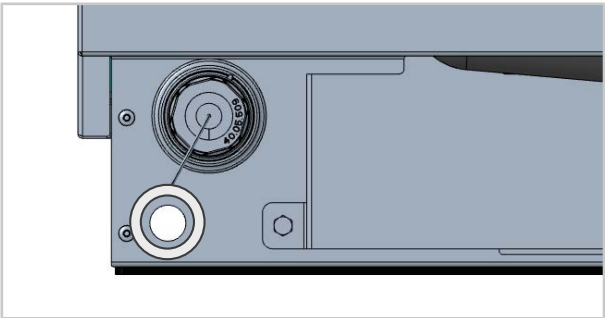

Demonteringen har slutförts.

Arbetssteg – montering av slangvinda

Förutsättning: Monteringen kan endast utföras när slangvindan redan var monterad vid leveransen.

a. Utför monteringen i omvänd ordningsföljd.

Monteringen har slutförts.

80.00.639 ▪ V01 ▪ 07/2021 ▪ RTS/Awei ▪

MI_2140: Desmontaje de la opción XS sin ducha de mano

iCombi Pro 6-2/3 | 60 min. | Estándar | 21/06/2021

⚠ PELIGRO

Alta tensión al realizar la conexión a la red eléctrica
Peligro de muerte en caso de trabajos con alta tensión.
- Interrumpa la conexión al suministro eléctrico.
- Asegúrese de que el equipo no esté recibiendo alimentación eléctrica.

⚠ CUIDADO

Bordes afilados en la carcasa
Peligro de corte en la carcasa durante las operaciones en la unidad.
Utilice guantes de seguridad.

Unidades afectadas (tamaño y tipo de unidad):

iCombi Pro
- 6-2/3 (XS)

Herramientas necesarias
- Herramienta estándar

Componentes necesarios

El número de kit para este desmontaje es el 87.01.899S.

Componente:	Número de artículo:
Tapa compl. Panel ICP 623	87.01.899
Tapón de distribuidor compl.	50.01.664
Pasador de retención para SR	50.00.085
Pegatina de protección frente a la hume-dad	10.01.587

Componentes incluidos en la entrega:

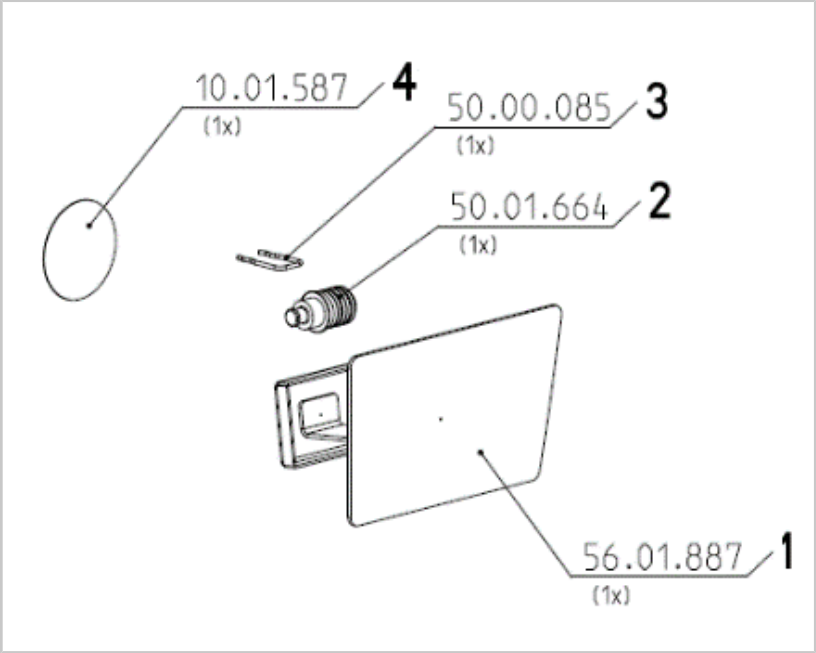

1	Tapa compl. Panel ICP 623 (1x)
2	Tapón de distribuidor compl. (1x)
3	Pasador de retención para SR (1x)
4	Pegatina de protección frente a la humedad (1x)

Información general

Las instrucciones son válidas si el cliente quiere utilizar el equipo sin ducha de mano. Para ello, hay que desmontar toda la unidad del carrete de rollo de ducha y sellar la conexión.

Pasos de trabajo - Desmontaje de la unidad del carrete de rollo de ducha

Requisitos: El equipo está desconectado de la corriente eléctrica y se ha retirado el lateral izquierdo.

a. Vacíe el generador de vapor con la manguera de vaciado de emergencia en los tubos de empalme de la toma de la bomba.
b. Coloque el equipo sobre la parte posterior del equipo.

RECOMENDACIÓN

Procure que el cable de conexión y el puerto Ethernet no resulten dañados.

c. Retire la tapa del bastidor de base.

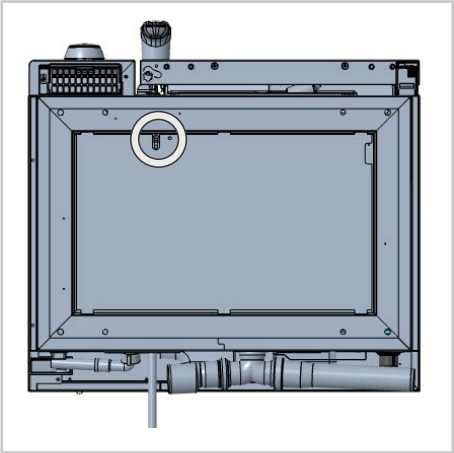

d. Extraiga la toma del carrete de rollo de ducha, instale el tapón del distribuidor (2) y asegúrelo con el pasador de retención (3).

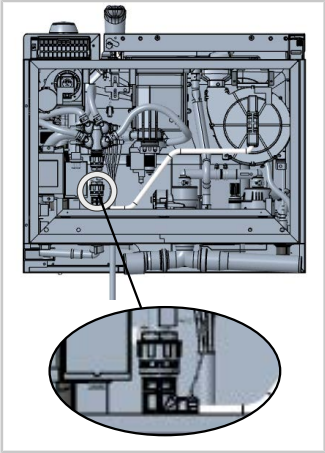

e. Retire la ducha de mano. Asegure la manguera para evitar que se repliegue.

f. Para facilitar el desmontaje del carrete de rollo de ducha, extraiga el tubo de desagüe y la manguera de conexión a la válvula de desagüe.

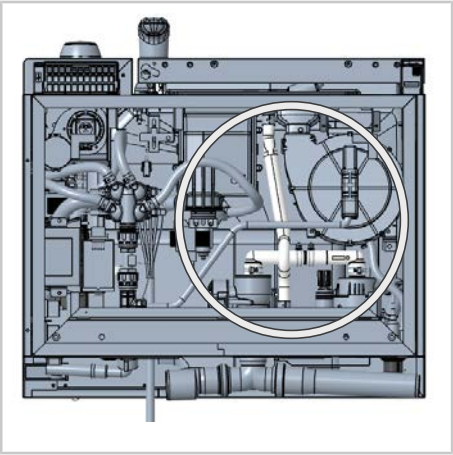

g. Extraiga el tubo de desagüe del carrete de rollo de ducha y afloje el tornillo de fijación del carrete de rollo de ducha.

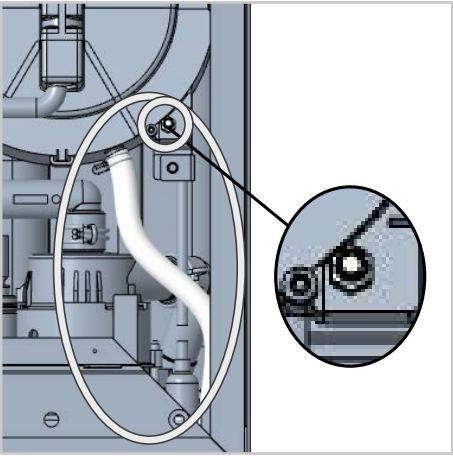

h. Extraiga el carrete de rollo de ducha hacia abajo.
Tenga en cuenta la conexión entre el enrollador del rollo de ducha y el panel delantero.

i. Coloque el panel (1) delantero y asegúrelo con la contrapieza y la tuerca.

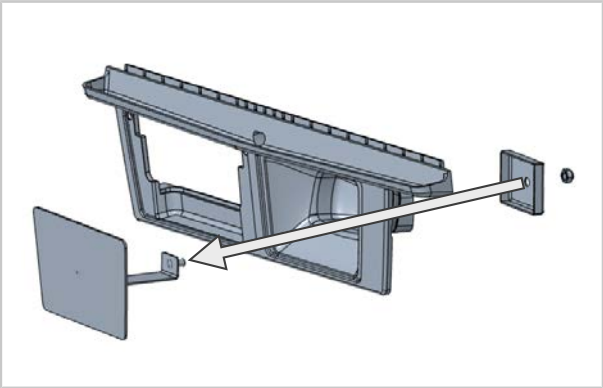

j. Vuelva a conectar el tubo de desagüe y el tubo de conexión.
k. Conecte la base de la unidad y asegúrela con el tornillo.
l. Vuelva a colocar la unidad sobre la base de la unidad.
m. Cierre el orificio en la parte posterior del equipo con la pegatina de «Protección frente a la humedad» (4).

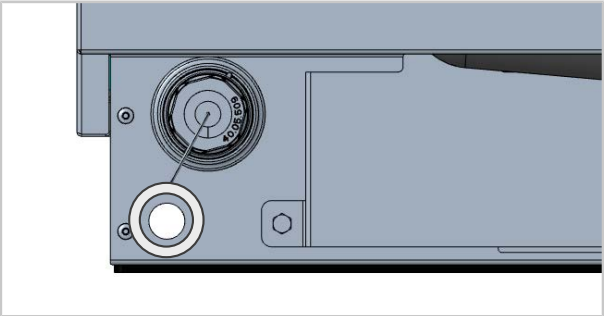

El desmontaje ha finalizado.

Pasos de trabajo - Montaje de la unidad del carrete de rollo de ducha

Requisitos: En este caso, el montaje solo es posible si la unidad del carrete de rollo de ducha ya se ha incluido en la entrega.

a. Para el montaje, siga el procedimiento inverso.

El montaje ha finalizado.

80.00.639 ▪ V01 ▪ 07/2021 ▪ RTS/Awei ▪

MI_2140： 拆卸不带手持喷淋器的 XS 选件

iCombi Pro 6-2/3 | 60 分钟 | 标准 | 2021 年 6 月 21 日

⚠ 危险

与电网连接时存在高压

在高压下工作会有生命危险。

- 断开与电源的连接。
- 确保设备不带电。

⚠ 小心

接线室壳体上存在锋利边缘

在设备中工作时有被壳体割伤的危险。

应戴防护手套。

涉及的设备（设备尺寸和设备类型）：

iCombi Pro

- 6-2/3 (XS)
- 标准工具

需要的部件

用于此次拆卸的套件编号是 87.01.899S。

部件：	商品编号：
ICP 623 面板的 整件盖板	87.01.899
整件分配器塞子	50.01.664
用于 SR 的插塞式弹簧	50.00.085
防潮标签	10.01.587

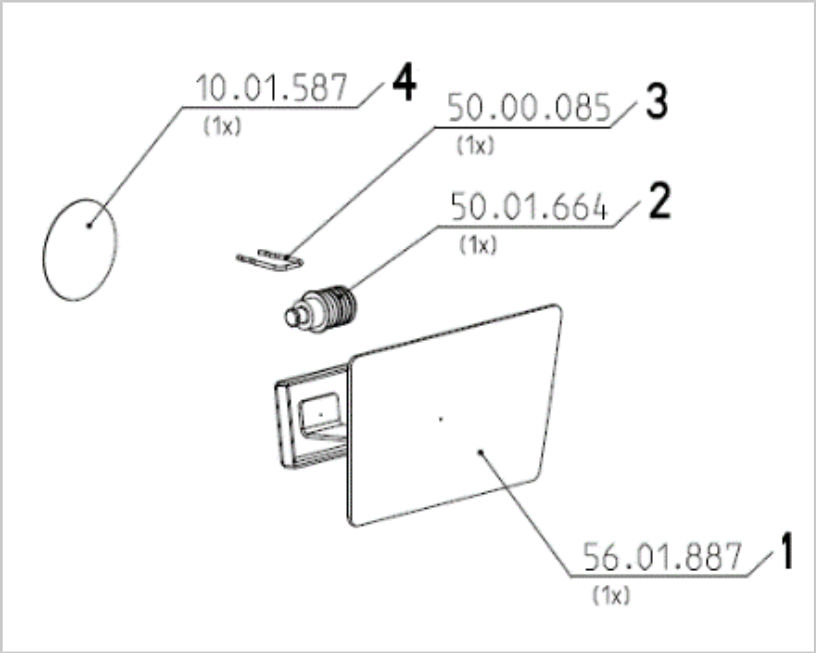

1	全套盖板 整件盖板 (1x)
2	整件分配器塞子 (1x)
3	用于 SR 的插塞式弹簧 (1x)
4	防潮标签 (1x)

一般信息

如果客户希望使用不带手持喷淋器的设备，这些说明适用。 为此必须拆下整个软管卷盘单元，并将接头密封。

工作步骤 - 拆卸软管卷盘单元

前提条件： 设备已关断电源且不带电，已拆掉左侧面。

a. 使用泵接头上的紧急排放软管排空蒸汽发生器。

b. 将设备侧放。

提示

注意不要损坏连接电缆和以太网接口。

c. 拆下底座的盖板。

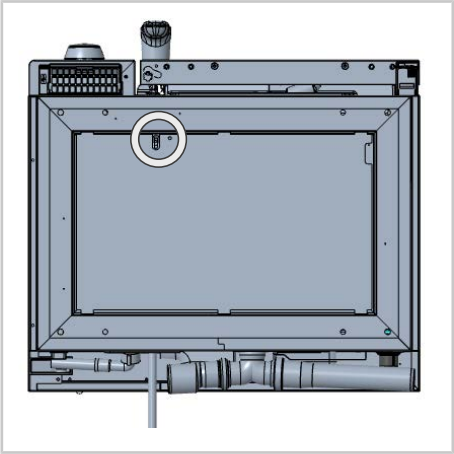

d. 从软管卷盘上拆下这个接头，安装分配器塞子 (2) 并用插塞式弹簧 (3) 固定。

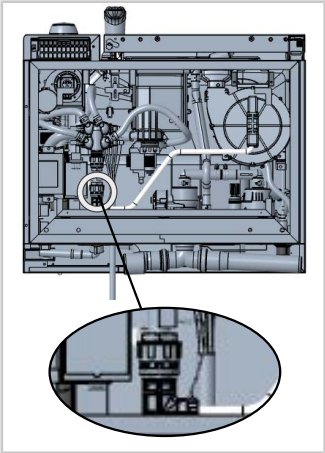

e. 拆下手持喷淋器。 固定住软管，以防止被拉入。

f. 为了更容易拆下软管卷盘，请首先拆下排水管和球阀上的连接软管。

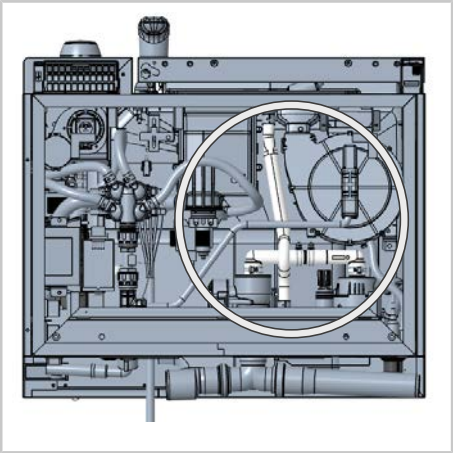

g. 从软管卷盘上拆下排水软管，并松开软管卷盘上的固定螺钉。

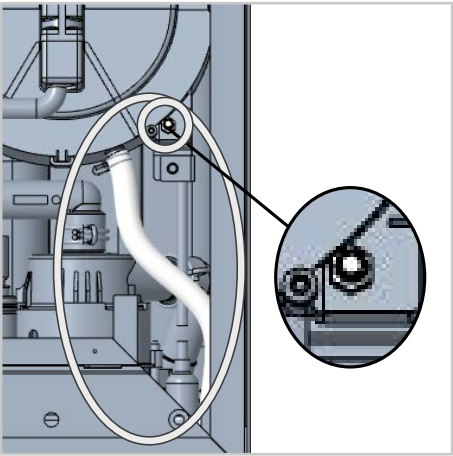

h. 朝下拉下软管卷盘。
注意软管卷盘和前盖板之间的连接。

i. 放入前盖板 (1)，然后使用配合件和螺钉固定。

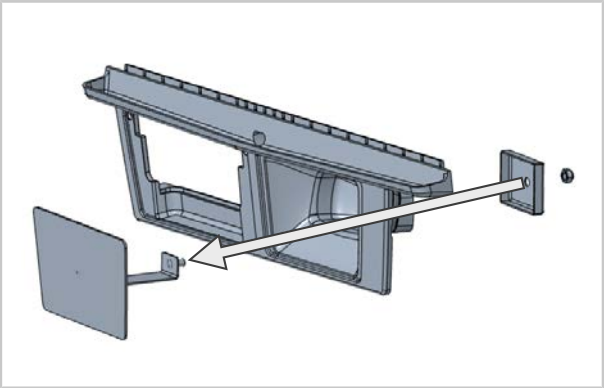

j. 重新连接上排水管和连接管。

k. 闭合设备底部，并用螺钉固定。

l. 重新将设备放到设备底部上。

m 使用防潮标签 (4) 将设备底面上的孔封住。

.

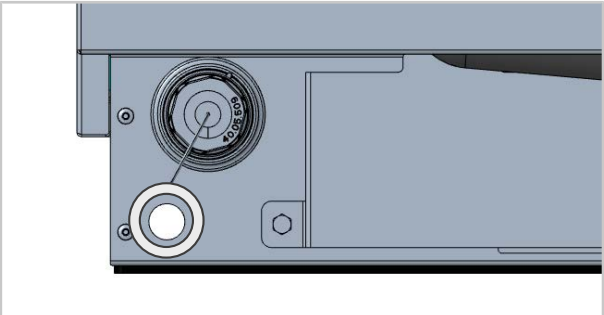

到此即完成拆卸。

工作步骤 - 安装软管卷盘单元

前提条件： 仅当软管卷盘单元与设备分离交货，在这里才能进行安装。

a. 以相反顺序安装。

到此即完成安装。

80.00.639 • V01 • 07/2021 • RTS/Awei •

MI_2140: XS genişletme opsiyonu, el duşu olmadan

iCombi Pro 6-2/3 | 60 dak. | Standart | 21.06.2021

⚠ TEHLİKE

Elektrik şebekesine bağlantıda yüksek gerilim
Yüksek gerilimle çalışırken hayati tehlike.
- Enerji beslemesine bağlantıyı kesin.
- Cihazın gerilimsiz olmasını sağlayın.

⚠ DİKKAT

Gövdede kesin kenarlar
Cihazda çalışırken gövdede kesilme tehlikesi.
Koruyucu eldivenler kullanın.

İlgili cihazlar (Cihaz ölçüsü ve cihaz türü):

iCombi Pro
- 6-2/3 (XS)

Gerekli aletler
- Standart takım

Gerekli parçalar

Bu genişletme için ürün numarası 87.01.899S'dir.

Parça:	Ürün numarası:
Kapak kpl. Ayna ICP 623	87.01.899
Dağıtıcı tıpası kpl.	50.01.664
SR için takılır yay	50.00.085
Islaklık koruması etiketi	10.01.587

Teslimata dahil parçalar:

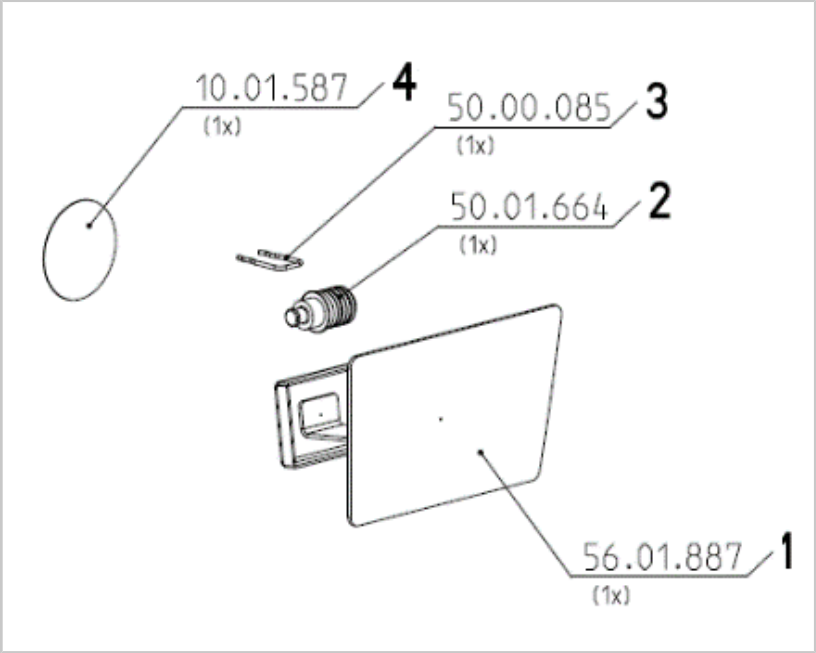

1	Kapak kpl. Ayna ICP 623 (1x)
2	Dağıtıcı tıpası kpl. (1x)
3	SR için fiş (1x)
4	Islaklık koruması etiketi (1x)

Genel Bilgiler

Talimat, müşteri cihazını el duşu olmadan kullanmak istediğinde geçerlidir. Bunun için hortum makarası biriminin tamamının sökülmesi ve bağlantı yerinin izole edilmesi gerekmektedir.

İş adımları - hortum makarası biriminin sökülmesi

Koşul: Cihazın elektrik bağlantısı yoktur ve sol yan parçası çıkarılmıştır.

a. Buhar jeneratörünü pompa bağlantı desteğindeki acil durum boşaltma hortumu üzerinden boşaltın.
b. Cihazı arka tarafı üzerine koyun.

TALİMAT

Bağlantı kablosunun ve ethernet arayüzünün hasar görmemesine dikkat edin.

c. Ana çerçevenin kapağını çıkartın.

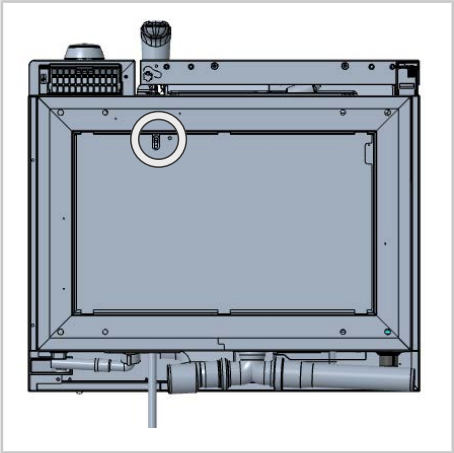

d. Hortum makarasının bu bağlantısını çıkartın, dağıtıcı tıpasını (2) monte edin ve takılır yay (3) ile emniyete alın.

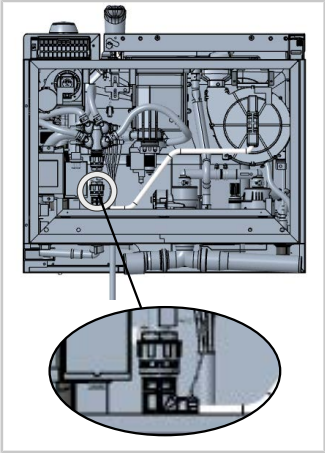

e. El duşunu sökün. İçeriye çekilmeyi önlemek için hortumu emniyete alın.

f. Hortum makarasını daha kolay sökmek için tahliye borusunu ve drenaj valfindaki bağlantı hortumunu çıkartın.

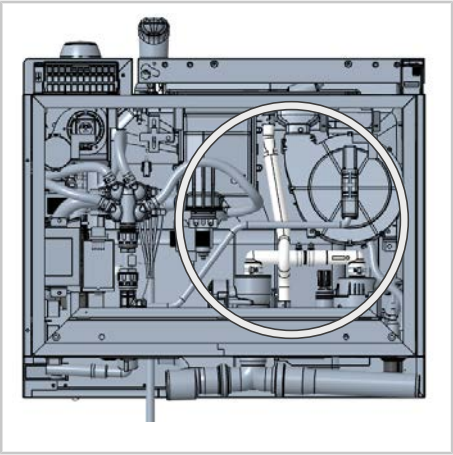

g. Hortum makarasının tahliye hortumunu sökün ve hortum makarasındaki sabitleme vidasını gevşetin.

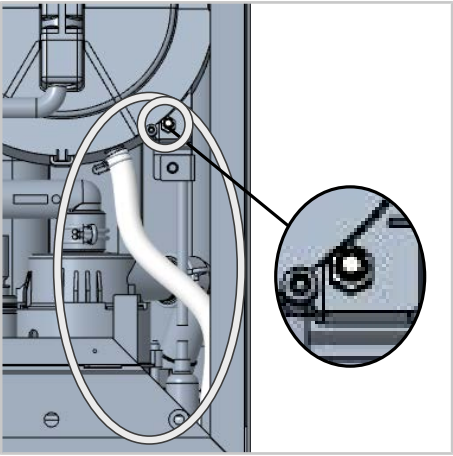

h. Hortum makarasını aşağıya doğru çekerek çıkartın.
Bu sırada hortum makarası ile ön ayna arasındaki bağlantıya dikkat edin.

i. Aynayı (1) öne takın ve onu karşı parçası ve somun ile emniyete alın.

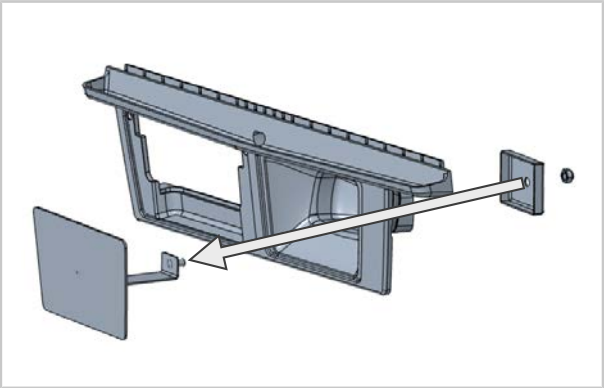

j. Tahliye borusunu ve bağlantı borusunu yeniden bağlayın.
k. Cihaz tabanını kapatın ve bunu vida ile emniyete alın.
l. Cihazı yeniden cihaz tabanı üzerine kaldırın.
m Cihazın arka tarafındaki deliği “ıslaklık koruması” etiketi (4) ile kapatın.
.

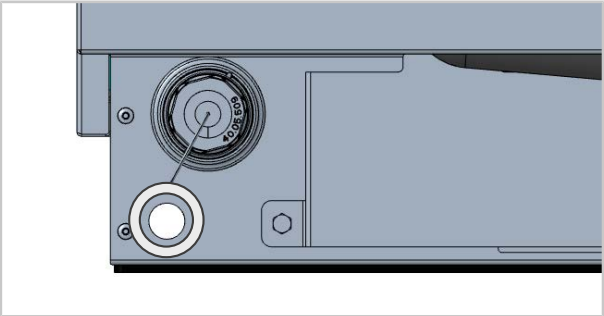

Sökme işlemi tamamlanmıştır.

İş adımları - hortum makarası biriminin takılması

Koşul: Montaj burada sadece hortum makarası birimi teslimat sırasında monte edilmiş durumda idiyse mümkündür.

a. Montaj için tersi sıralama ile işlem yapın.

Montaj işlemi tamamlanmıştır.

80.00.639 ▪ V01 ▪ 07/2021 ▪ RTS/Awei ▪

MI_2140: Demontáž varianty XS bez ruční sprchy

iCombi Pro 6-2/3 | 60 min. | Standardní | 21.6.2021

⚠ NEBEZPEČÍ

Vysoké napětí při zapojení do elektrické sítě
Práce s vysokým napětím je životu nebezpečná.
- Odpojte kabel napájení energií.
- Ujistěte se, že zařízení není pod napětím.

⚠ POZOR

Ostré hrany krytu
Při práci v zařízení hrozí nebezpečí pořezání o kryt.
Noste pracovní rukavice.

Jedná se o tato zařízení (velikost a typ zařízení):

iCombi Pro
- 6-2/3 (XS)

Požadovaný nástroj
- Standardní nářadí

Potřebné komponenty

Číslo sady pro tuto demontáž je 87.01.899S.

Součástka:	Číslo položky:
Kryt kompl. Záslepka ICP 623	87.01.899
Zátka rozdělovače kompl.	50.01.664
Násuvná pružina pro SR	50.00.085
Nálepka Ochrana proti vlhkosti	10.01.587

Komponenty součástí balení:

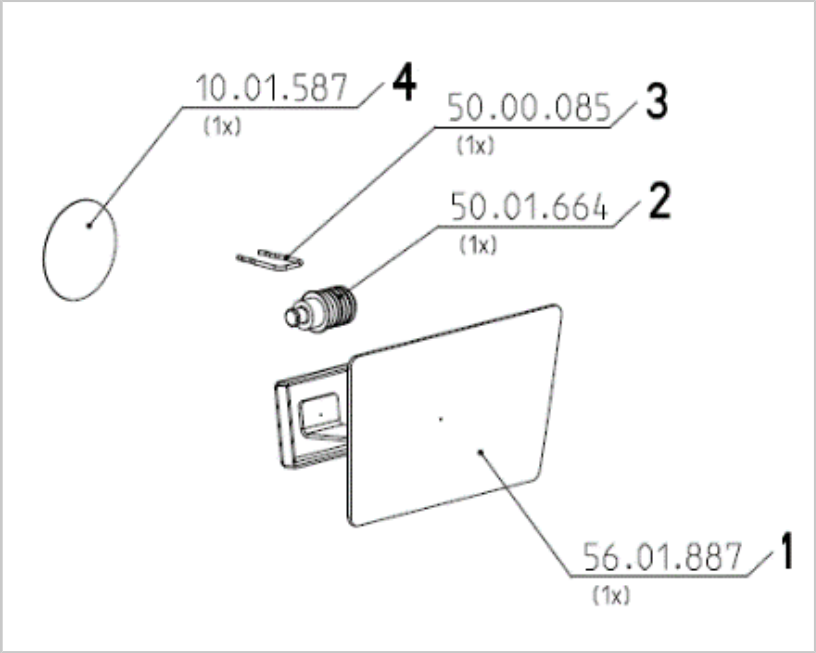

1	Kryt kompl. Záslepka ICP 623 (1x)
2	Zátka rozdělovače kompl. (1x)
3	Násuvná pružina pro SR (1x)
4	Nálepka Ochrana proti vlhkosti (1x)

Všeobecné informace

Návod je platný, pokud chce zákazník používat své zařízení bez ruční sprchy. K tomu je nutné celou jednotku navíječe hadice demontovat a přípojku utěsnit.

Pracovní kroky – Demontáž jednotky navíječe hadice

Předpoklad: Zařízení není pod napětím a levá boční část je demontována.

a. Vyprázdněte parní generátor pomocí hadice nouzového vypouštění na spojovacím kusu čerpadla.
b. Zařízení položte na zadní stranu.

UPOZORNĚNÍ

Dejte pozor, abyste nepoškodili připojovací kabel a rozhraní Ethernet.

c. Odstraňte kryt základního rámu.

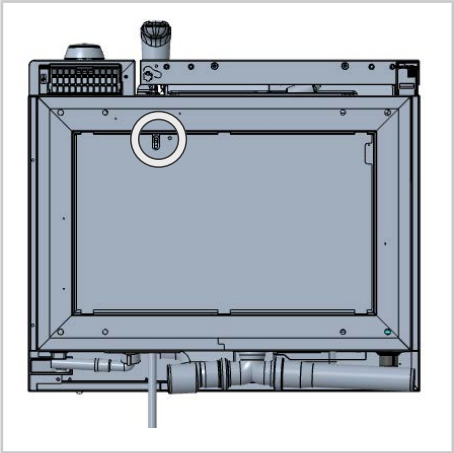

d. Odstraňte tuto přípojku navíječe hadice, nainstalujte zátku rozdělovače (2) a zajistěte pomocí spojovací pružiny (3).

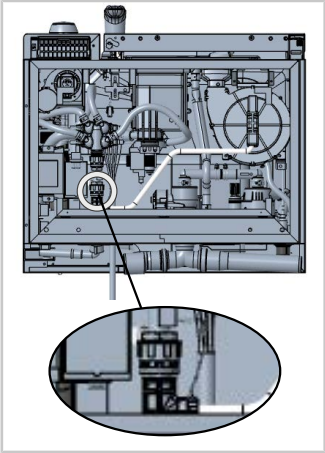

e. Odstraňte ruční sprchu. Zajistěte hadici, abyste zabránili vtažení.

f. Pro snazší demontáž navíječe hadice odstraňte odtokovou trubku a spojovací hadici na kulovém kohoutu.

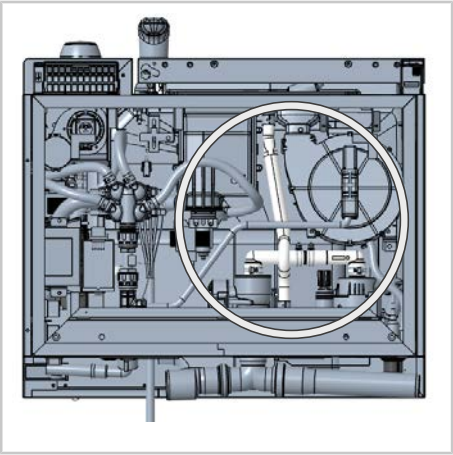

g. Odstraňte odtokovou hadici navíječe hadice a povolte upevňovací šroub na navíječi hadice.

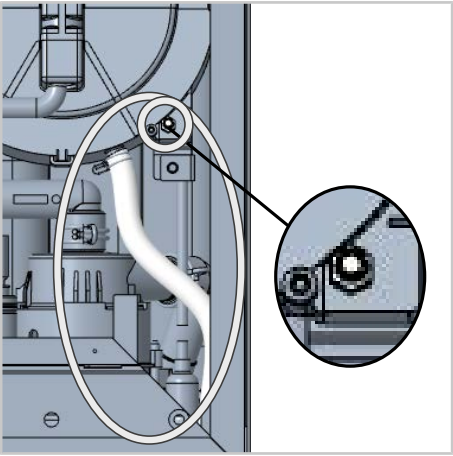

h. Navíječ hadice stáhněte dolů.
Dejte přitom pozor na spojení mezi navíječem hadice a záslepkou vpředu.

i. Vsuňte záslepku (1) vpředu a zajistěte ji protikusem a maticí.

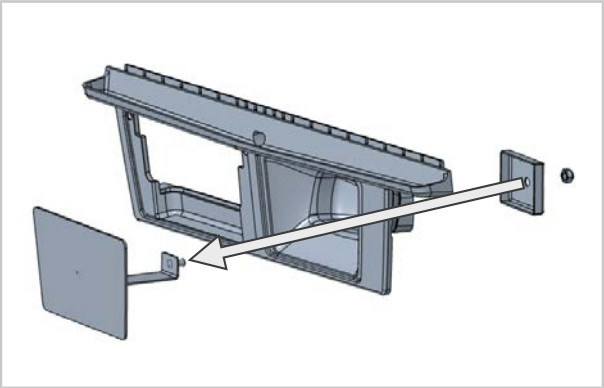

j. Znovu napojte odtokovou trubku a spojovací trubku.
k. Zavřete dno zařízení a zajistěte ho šroubem.
l. Zařízení znovu postavte na dno.
m. Uzavřete otvor na zadní straně zařízení pomocí nálepky „Ochrana proti vlhkosti“ (4).

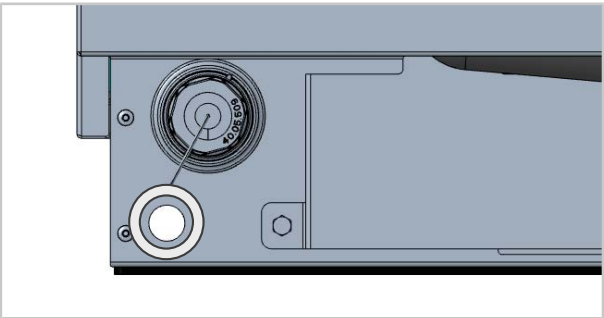

Demontáž je dokončena.

Pracovní kroky – Montáž jednotky navíječe hadice

Předpoklad: Montáž je možná pouze v případě, že jednotka navíječe hadice již byla zabudována při dodání.

a. Při montáži postupujte v opačném pořadí kroků.

Montáž je dokončena.

80.00.639 ▪ V01 ▪ 07/2021 ▪ RTS/Awei ▪