Modification Instruction 2021 / 31

MI_2131: Removal and installation of 4-way relay

iCombi Pro / iCombi Classic

Deutsch 3
English 13
Français 25
Italiano 37
日本語 49
Polski 61
Portuguese (Brazil) 73
русский 85
Svensk 97
Español 109
Chinese (simplified) 121
Türkçe 133
Česky 145

MI_2131: Ausbau und Einbau 4-fach Relais

iCombi Pro / iCombi Classic | 20 min. | Standard | 12.05.2023

Thema

Die Information beschreibt den Ausbau und Einbau des 4-fach Relais.

Betroffenes Produkt/Zubehör

- iCombi Pro Gas und Elektro
- iCombi Classic Gas und Elektro

Benötigtes Werkzeug

- Standard

Benötigte Bauteile

Die Art.-Nr.: 87.01.816S enthält folgende Bauteile:

Bauteil:	Artikelnummer:
PCB Erweiterungsmodul (4-fach Relais)	42.00.263 (1x)
Kabel 3 Option-Platine	40.06.849 (1x)
Kabel 2 Option-Platine	40.06.850 (1x)
Kabel 1 Option-Platine	40.06.854 (1x)
Platinenhalteclips mit Nase	40.03.756 (2x)

Im Lieferumfang enthaltende Bauteile:

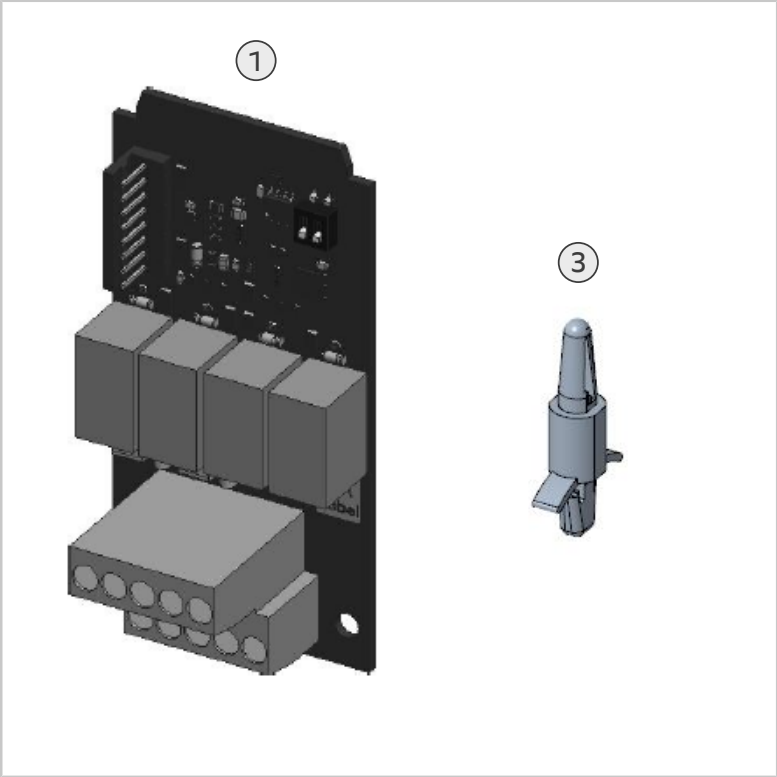

1	PCB Erweiterungsmodul (4-fach Relais)
2	Kabel 1, 2 & 3 Option-Platine (einsatzspezifischen Anschlusskabel (I^2C Kabel) nicht als Grafik darstellbar)
3	Platinenhalteclips mit Nase

Allgemeine Informationen

HINWEIS

Die Relais sind auf eine maximale Leistung von 750W ausgelegt (3A bei 250V).

HINWEIS

Tragen Sie den Einbau der Komponente in der Serviceebene ein (Tab "Bauteiltausch"). Dies ist ein Bestandteil der Wartungshistorie.

Zielgruppe

- Dieses Dokument richtet sich an ausgebildete Techniker, die nach der Teilnahme an Schulungen und Sicherheitsunterweisungen vom Hersteller zertifiziert wurden.
- Die Installation sowie Inspektions-, Wartungs- und Reparaturarbeiten dürfen nur von ausgebildeten Technikern durchgeführt werden.
- Es wird empfohlen, dass nur vom Hersteller autorisierte Techniker die Inspektions-, Wartungs- und Reparaturarbeiten durchführen.
- Das Gerät darf nicht von Kindern genutzt, gereinigt oder gewartet werden. Das Gerät darf nicht zum Spielen verwendet werden. Dies ist auch unter einer Beaufsichtigung untersagt.
- Das Gerät darf nicht von Personen mit eingeschränkten physischen, sensorischen oder geistigen Fähigkeiten oder mangels Erfahrung oder Wissens benutzt, gereinigt und gewartet werden. Dies gilt nicht, wenn dieser Personenkreis durch eine sicherheitsverantwortliche Person beaufsichtigt und auf die Gefahren des Gerätes hingewiesen wird.
- Um Unfallgefahren oder Sachschäden zu vermeiden, empfiehlt der Hersteller, dass Techniker Schulungen und Sicherheitsunterweisungen regelmäßig besuchen.

Einbauposition des 4-fach Relais

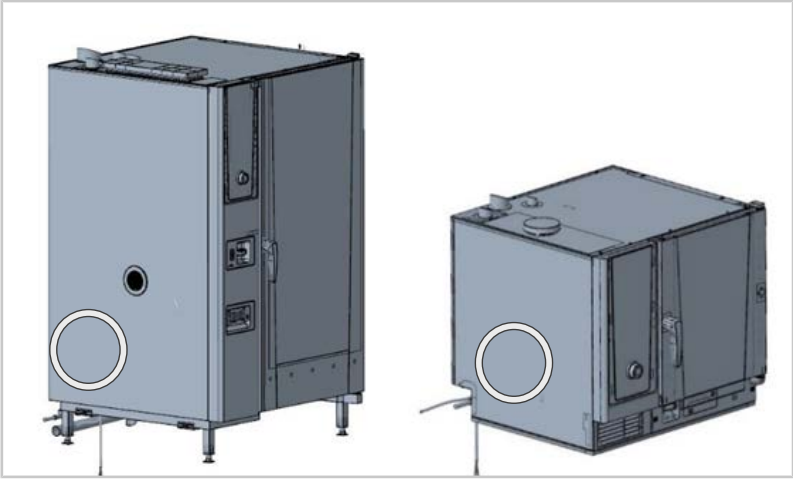

Sicherheitshinweise

⚠ GEFAHR

Hohe Spannungen bei Anschluss an das Stromnetz

Lebensgefahr bei Arbeiten mit Hochspannung.

- Trennen Sie die Verbindung zur Energieversorgung.
- Stellen Sie sicher, dass das Gerät spannungslos ist.

⚠ VORSICHT

Scharfe Kanten am Gehäuse
Schnittgefahr am Gehäuse bei Arbeiten im Gerät.
Tragen Sie Schutzhandschuhe.

Revisionsprotokoll

Änderungen zur vorherigen Version dieser Anleitung:

- Allgemeine Information: Hinweis: „Die Relais sind auf eine maximale Leistung von 750W ausgelegt (3A bei 250V).“ wurde hinzugefügt

Arbeitsschritte – Einbau 4-fach Relais

✔ Gerät ist spannungsfrei und der Elektroraum ist geöffnet.

1. Stecken Sie die zwei Platinenhalteclips (3) an der Rückseite des I/O-Modul Trägers (4) ein.

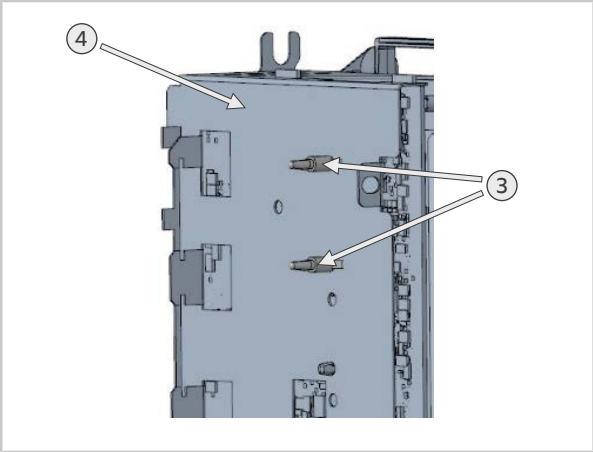

2. Installieren Sie das PCB Erweiterungsmodul (4-fach Relais) (1) und sichern mit den Platinenhalteclips (3) das PCB Erweiterungsmodul (4-fach Relais) (1).

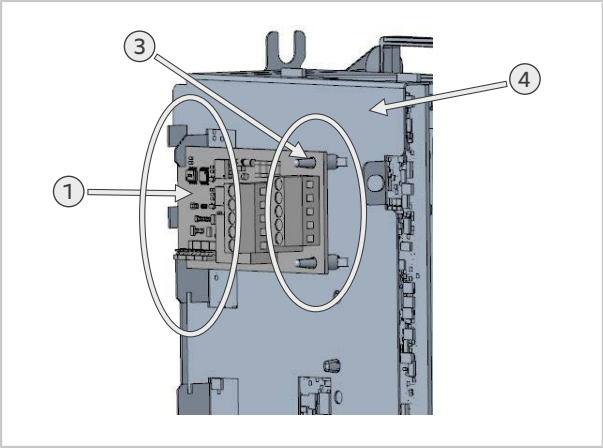

3. Verbinden Sie das PCB Erweiterungsmodul (4-fach Relais) (1) mit der I/O Platine (5) mit dem einsatzspezifischen Anschlusskabel I^2C (2).

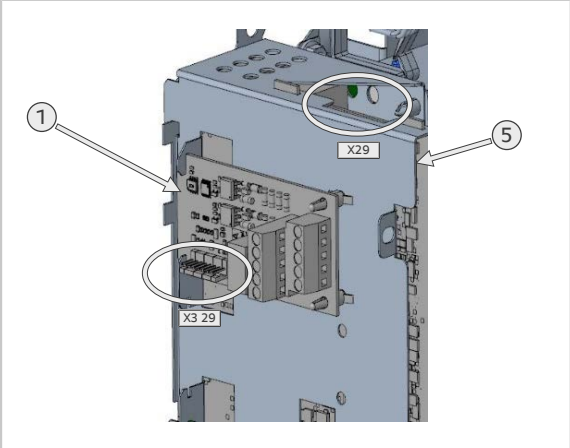

Optionen individuell anschließbar (max. 3A)

HINWEIS

Grafik zeigt mögliche Anschlussbeispiele

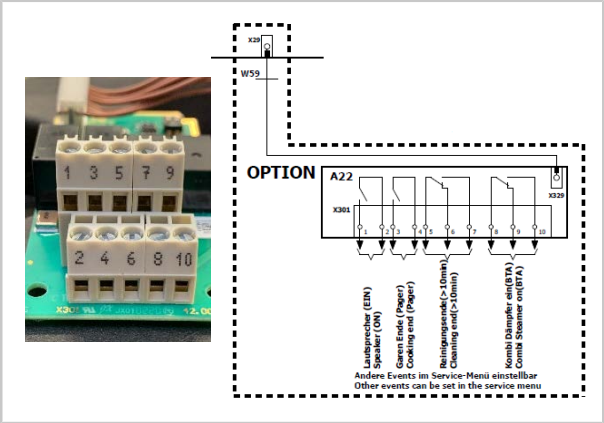

Ab Version 15.1.28 muss das 4-fach Relais im Servicemenü aktiviert werden.

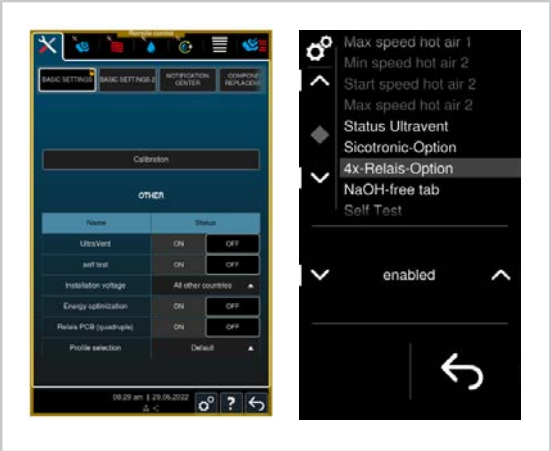

1. Führen Sie anschließend einen Neustart durch.

Ab der Software-Version:

- iCombi Pro: LM100-15.2.20
- iCombi Classic: LM200-4.0.0,

können die Relais des 4fach-Relaismoduls mithilfe einer zusätzlichen Tabelle in der Serviceebene, welche bei eingeschalteter Option „4fach-Relaismodul“ erscheint, detaillierter konfiguriert werden.

Ihnen stehen folgende Möglichkeiten zur Auswahl:

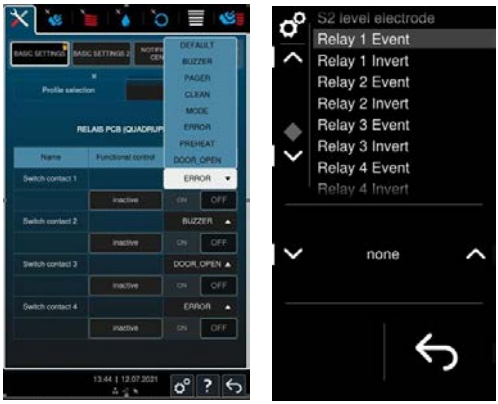

Bezeichnung	Beschreibung	iCombi Pro	iCombi Pro Default *1	iCombi Classic	iCombi Classic Default *1
Tonsignal	Relais schaltet, wenn Buzzer aktiv ist	X	Relais 1 (Klemme 1/2)	X	
Garen Ende	Relais schaltet, wenn das Ende des Garprozesses erreicht wurde.	X	Relais 2 (Klemme 3/4)		
Reinigung Ende	Relais schaltet 10 Minuten nach Ende der Reinigung	X	Relais 3 (Klemme 5/7 schließen, 5/6 öffnen)	X	Relais 3 (Klemme 5/7 schließen, 5/6 öffnen)
Betriebsbereit	Relais schaltet, wenn das Gerät betriebsbereit ist (BTA)	X	Relais 4 (Klemme 8/10 schließen, 8/9 öffnen)	X	Relais 4 (Klemme 8/10 schließen, 8/9 öffnen)
Servicemeldung	Relais schaltet, wenn eine Servicemeldung anliegt	X		X	Relais 1 (Klemme 1/2)

Bezeichnung	Beschreibung	iCombi Pro	iCombi Pro Default *1	iCombi Classic	iCombi Classic Default *1
Vorheizen Ende	Status Vorheizen Ende (Relais schaltet, wenn der Vorheizvorgang beendet ist)	X			
Tür geöffnet	Relais schaltet, wenn Tür geöffnet ist	X		X	
Cooking programm step end	Relais schaltet, wenn das Ende eines Garprogrammschrittes erreicht ist			X	
Cooking programm end	Relais schaltet, wenn das Ende des Garprogrammes erreicht ist			X	Relais 2 (Klemme 3/4)
none	Keine Auswahl			X	

1. Nachdem Änderungen vorgenommen wurden, muss ein Neustart des Geräts durchgeführt werden!

>> Einbau ist abgeschlossen

Arbeitsschritte – Ausbau 4-fach Relais

1. Gehen Sie für den Ausbau in umgekehrter Reihenfolge vor.

>> Ausbau ist abgeschlossen

80.00.630 ▪ V05 ▪ 05/2023 ▪ RTS/Awei ▪ ml

MI_2131: Removal and installation of 4-way relay

iCombi Pro / iCombi Classic | 20 min | Standard | 12/05/2023

Topics

The information describes the removal and installation of the 4-way relay.

Affected product/accessories

- iCombi Pro gas and electric
- iCombi Classic gas and electric

Required tool

- Standard

Required components

Art. no.: 87.01.816S contains the following components:

Component:	Article number:
PCB extension module (4-way relay)	42.00.263 (1x)
Cable 3 Option Board	40.06.849 (1x)
Cable 2 Option Board	40.06.850 (1x)
Cable 1 Option Board	40.06.854 (1x)
Board retaining clips with nib	40.03.756 (2x)

Components included in delivery:

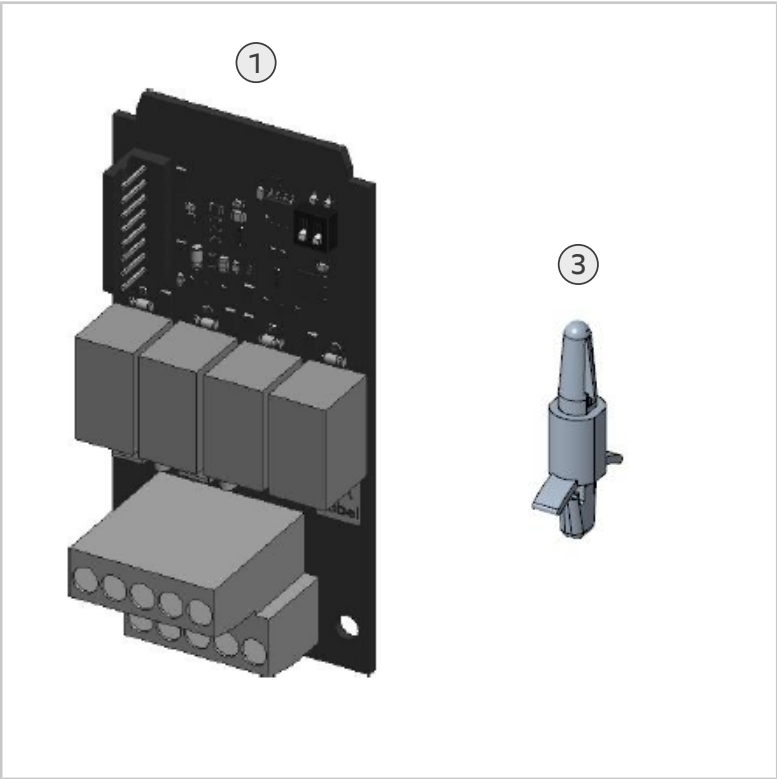

1	PCB extension module (4-way relay)
2	Cable 1, 2 & 3 option board (application-specific connection cable (I^2C cable) cannot be shown as a graphic)
3	Board retaining clips with nib

General information

NOTICE

The relays are designed for a maximum output of 750W (3A at 250V).

NOTICE

Enter the installation of the component on the service level ("Component replacement" tab). This is an integral part of the maintenance history.

Target group

- This document is intended for skilled technicians, who have been certified by the manufacturer after attending training and safety instructions.
- Installation, inspection, maintenance, and repair work must only be carried out by trained technicians.
- It is recommended that only technicians authorised by the manufacturer perform inspection, maintenance and repair work.
- The unit may not be used, cleaned, or maintained by children. The unit may not be used for play. This is prohibited even under supervision.
- The unit may not be used, cleaned, or maintained by people with limited physical, sensory, or mental capacity or those without the necessary experience or knowledge, unless such people are supervised by a person who is responsible for their safety and who has been informed of the hazards of the unit.
- In order to prevent accidents or damage, the manufacturer recommends that technicians attend training and safety instructions.

Installation position of the 4-way relay

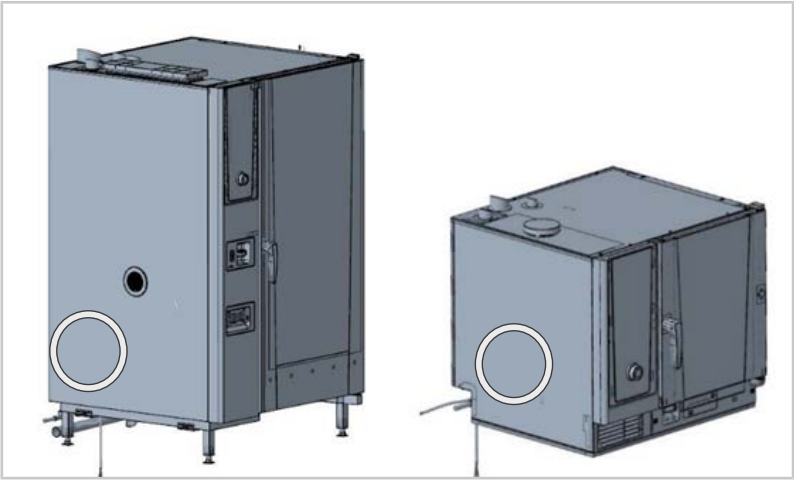

Safety instructions

⚠ DANGER

High voltages when connecting to the mains power

Danger to life due to high voltage.

- Disconnect from the power supply.
- Make sure the unit is disconnected from the power.

⚠ CAUTION

Sharp edges on the housing
Risk of cuts on the housing when working in the unit.
Wear protective gloves.

Revision Log

Changes from previous version of this manual:

- General information: Notice: "The relays are designed for a maximum output of 750W (3A at 250V)." added.

Work steps - installation of the 4-way relay

✔ The unit is voltage-free and the electrical compartment is open.

1. Insert the two circuit board retaining clips (3) on the back of the I/O module holder (4).

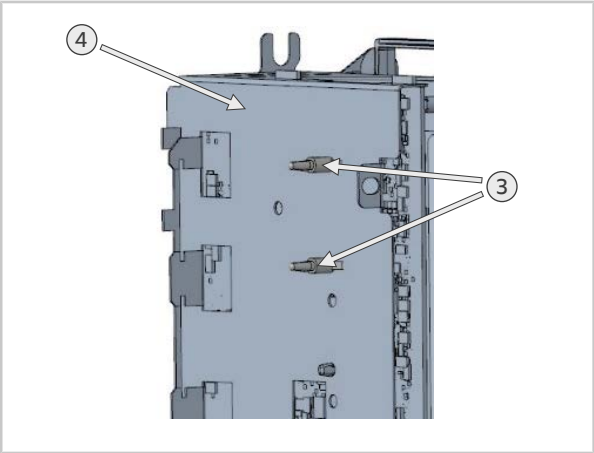

2. Install the PCB extension module (4-way relay) (1) and secure the PCB extension module (4-way relay) (1) with the circuit board retaining clips (3).

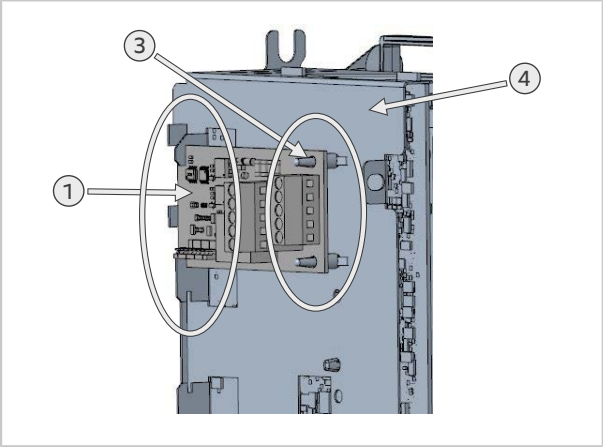

3. Connect the PCB extension module (4-way relay) (1) to the I/O board (5) with the application-specific connection cable I^2C (2).

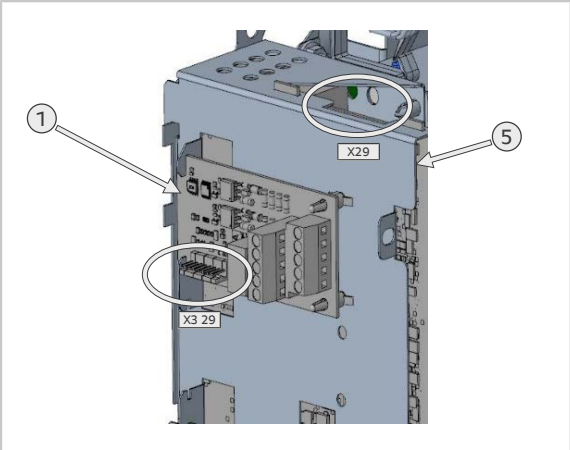

Options can be connected individually (max. 3A)

NOTICE

The diagram shows possible connection examples

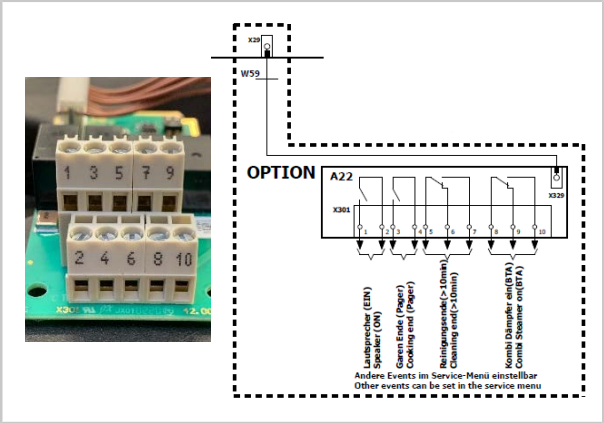

From version 15.1.28 the 4-way relay must be activated in the Service Menu.

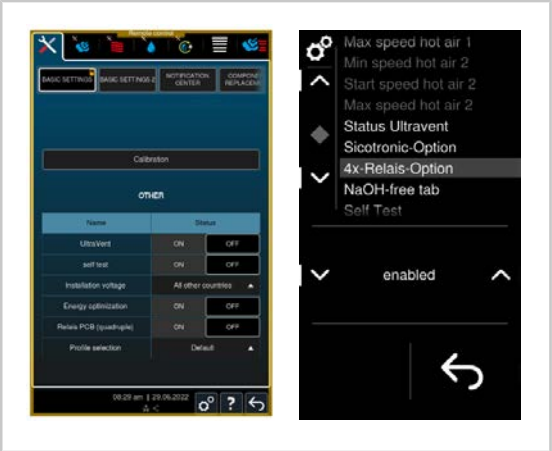

1. Then carry out a restart.

From the software version:

- iCombi Pro: LM100-15.2.20
- iCombi Classic: LM200-4.0.0,

the relays of the 4-way relay module can be configured in more detail by using an additional table in the service level, which appears when the "4-way relay module" option is activated.

You can choose from the following options:

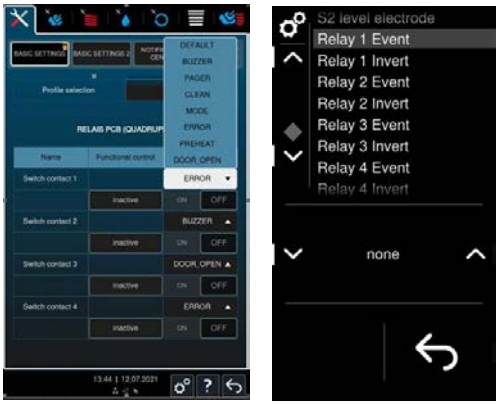

Description	Description	iCombi Pro	iCombi Pro Default *1	iCombi Classic	iCombi Classic Default *1
Buzzer	Relay operates when the buzzer is active	X	Relay 1 (Terminal 1/2)	X	
Preheat-/ Cooking End	Relay switches when the end of a cooking process has been reached.	X	Relay 2 (Terminal 3/4)		
Cleaning end	Relay operates 10 minutes after the end of the cleaning process	X	Relay 3 (Close terminal 5/7, open 5/6)	X	Relay 3 (Close terminal 5/7, open 5/6)
Standby mode	Relay operates when the unit is ready for operation (BTA)	X	Relay 4 (Close terminal 8/10, open 8/9)	X	Relay 4 (Close terminal 8/10, open 8/9)
Service message	Relay operates if a service message is pending	X		X	Relay 1 (Terminal 1/2)

Description	Description	iCombi Pro	iCombi Pro Default *1	iCombi Classic	iCombi Classic Default *1
Preheat end	Status preheat end (relay operates if the preheating process is complete)	X			
Door state open	Relay operates if the door is open	X		X	
Cooking programm step end	Relay operates when the end of a cooking programme step has been reached			X	
Cooking programm end	Relay operates when the end of a cooking programme has been reached			X	Relay 2 (Terminal 3/4)
none	No selection			X	

1. After changes have been made, the unit must be restarted!

>> The installation is complete

Work steps - Removing the 4-way relay

1. To remove, proceed in reverse order.

>> The removal is complete

80.00.630 ▪ V05 ▪ 05/2023 ▪ RTS/Awei ▪ ml

MI_2131 : Démontage et montage relais quadruple

iCombi Pro / iCombi Classic | 20 min. | Standard | 12.05.2023

Thème

Ces informations décrivent le montage et le démontage du relais quadruple.

Produit/accessoire concerné

- iCombi Pro gaz et électrique
- iCombi Classic gaz et électrique

Outillage préconisé

- Standard

Éléments requis

La référence d'article contient 87.01.816S les composants suivants :

Pièce :	Réf. article :
Module d'extension carte (relais quadruple)	(1x) 42.00.263
Câble 3 en option du circuit imprimé	(1x) 40.06.849
Câble 2 en option du circuit imprimé	(1x) 40.06.850
Câble 1 en option du circuit imprimé	(1x) 40.06.854
Clips de maintien du circuit imprimé avec ergot	(2x) 40.03.756

Composants inclus dans le colis:

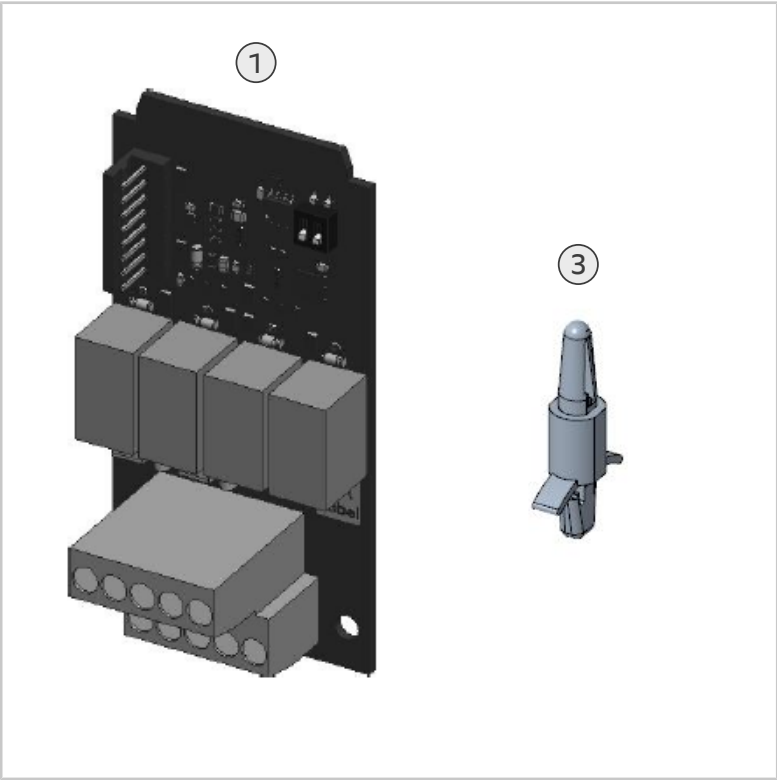

1	Module d'extension carte (relais quadruple)
2	Câbles 1, 2 et 3 en option du circuit imprimé (câble de raccordement spécifique (câble I^2C) ne pouvant être représenté sous forme de graphique)
3	Clips de maintien du circuit imprimé avec ergot

Informations générales

INFORMATION

Les relais sont conçus pour une puissance maximale de 750 W (3 A à 250 V).

INFORMATION

Entrer l'installation du composant dans le menu de service (tableau "Remplacement de composant"). Il fait partie intégrante de l'historique de maintenance.

Groupe cible

- Ce document s'adresse à des techniciens formés qui ont été certifiés par le fabricant après avoir participé à des formations et avoir suivi des cours sur la sécurité.
- L'installation ainsi que les travaux d'inspection, de maintenance et de réparation ne peuvent être réalisés que par des techniciens formés.
- Il est recommandé de ne confier les travaux d'inspection, de maintenance et de réparation qu'à des techniciens agréés par le fabricant.
- Cet appareil ne peut pas être utilisé, nettoyé ou entretenu par des enfants. Cet appareil ne doit pas être utilisé pour jouer. Ceci est strictement interdit, y compris sous surveillance.
- Cet appareil ne peut pas être utilisé, nettoyé ou entretenu par des personnes présentant des capacités physiques, sensorielles ou mentales limitées ou un manque d'expérience et/ou de connaissance. Cela ne s'applique pas si ce groupe de personnes agit sous la supervision d'une personne responsable de la sécurité et a été informé des dangers inhérents à cet appareil.
- Pour éviter les risques d'accident ou les dommages matériels, le fabricant recommande aux techniciens de suivre régulièrement les formations et les cours sur la sécurité.

Position de montage du relais quadruple

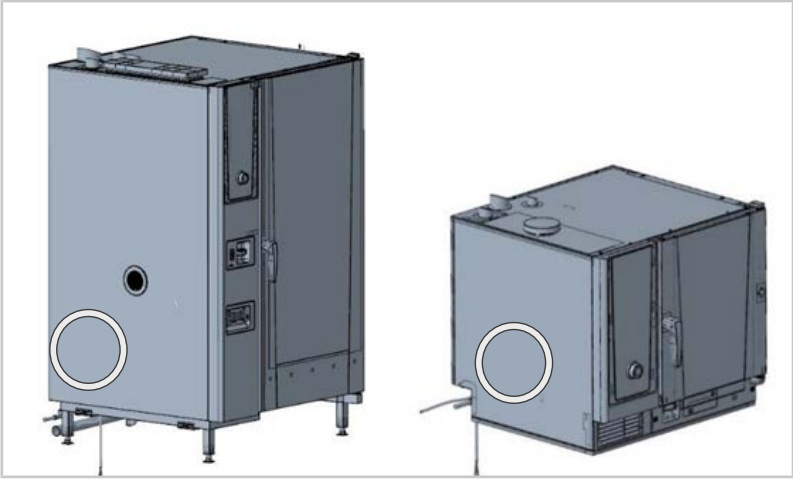

Consignes de sécurité

⚠ DANGER

Haute tension lors du raccordement au réseau d'alimentation électrique

Danger de mort en cas de travail sous haute tension.

- Isolez la liaison avec l'alimentation électrique.
- Vérifiez que l'appareil n'est plus sous tension.

⚠ ATTENTION

Bords tranchants sur le boîtier

Risque de coupure sur les bords tranchants des tôles lors des interventions sur l'appareil.

Portez des gants de protection.

Protocole de révision

Modifications apportées à la version précédente de ce manuel :

- Généralités : Remarque : Ajout de « Les relais sont conçus pour une puissance maximale de 750 W (3 A à 250 V) ».

Marche à suivre – Montage du relais quadruple

✔ L'appareil est hors tension et le boîtier électrique est ouvert.

1. Insérez les deux clips de maintien du circuit imprimé (3) sur la face arrière du support du module I/O (4).

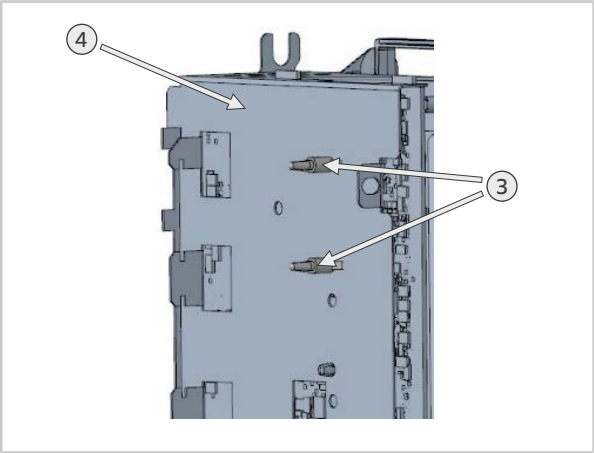

2. Installez le module d'extension de carte (relais quadruple) (1) et maintenez-le en place avec les clips de maintien du circuit imprimé (3).

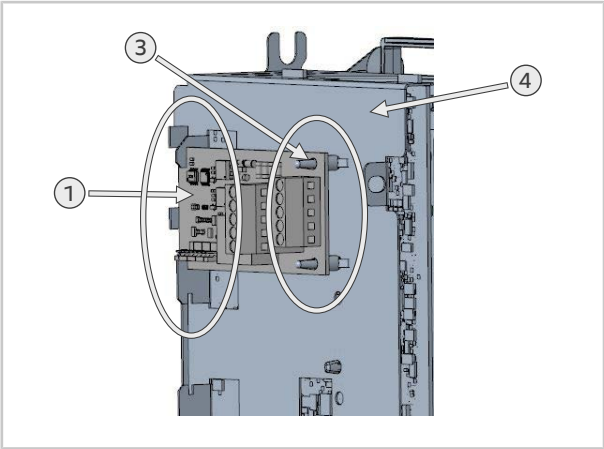

3. Connectez le module d'extension de carte (relais quadruple) (1) à la carte I/O (5) à l'aide du câble de raccordement spécifique I^2C (2).

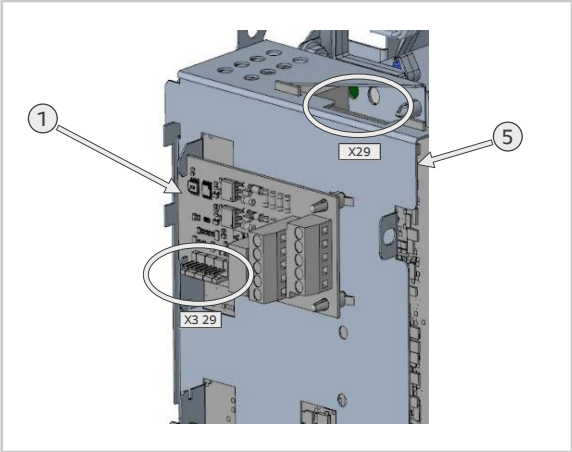

Possibilités de raccordement séparé en option (max. 3A)

INFORMATION

Le schéma montre les exemples de raccordement possibles

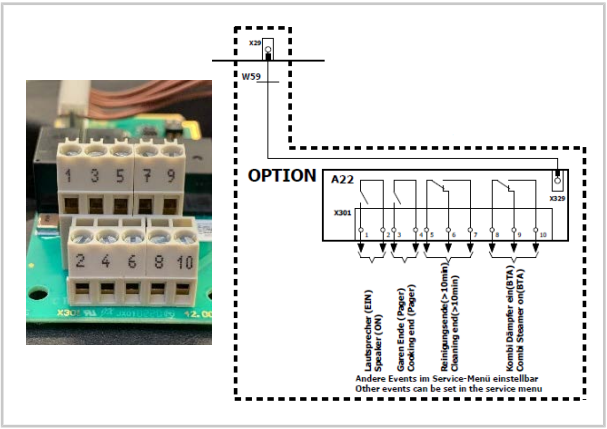

À partir de la version 15.1.28, le relais quadruple doit être activé dans le menu Service.

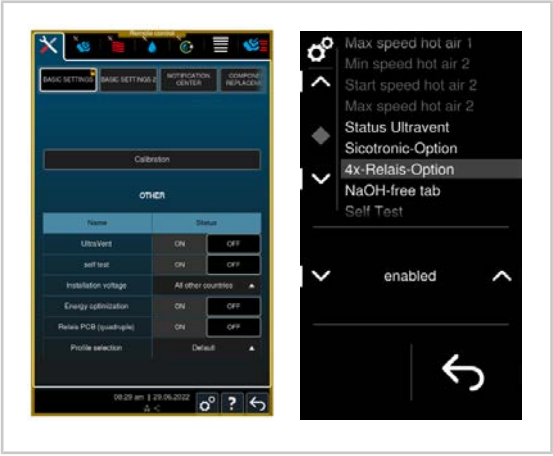

1. Exécutez ensuite un redémarrage.

À partir de la version logicielle :

- iCombi Pro : LM100-15.2.20
- iCombi Classic : LM200-4.0.0,

il est possible de configurer plus en détail les relais du module-relais quadruple à l'aide d'un tableau supplémentaire dans le niveau service, et qui s'affiche lorsque l'option « Module relais quadruple » est activée.

Vous disposez des options suivantes :

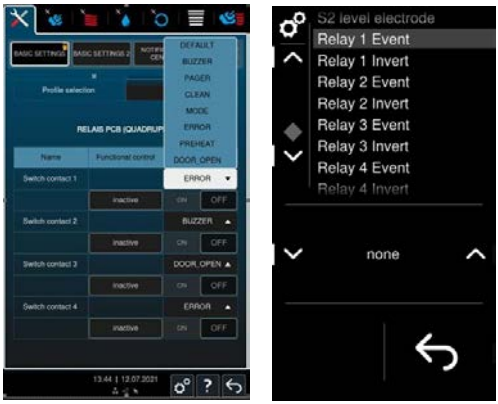

Désignation	Description	iCombi Pro	iCombi Pro Par défaut *1	iCombi Classic	iCombi Classic Par défaut *1
Alarme	Commutation du relais lorsque l'alarme retentit	X	Relais 1 (borne 1/2)	X	
Fin de la cuisson	Commutation du relais lorsque la fin du processus de cuisson est atteinte.	X	Relais 2 (borne 3/4)		
Fin du nettoyage	Commutation du relais 10 minutes après la fin du nettoyage	X	Relais 3 (fermer la borne 5/7, ouvrir la borne 5/6)	X	Relais 3 (fermer la borne 5/7, ouvrir la borne 5/6)
Mode veille	Commutation du relais lorsque l'appareil est en mode veille (BTA)	X	Relais 4 (fermer la borne 8/10, ouvrir la borne 8/9)	X	Relais 4 (fermer la borne 8/10, ouvrir la borne 8/9)

Désignation	Description	iCombi Pro	iCombi Pro Par défaut *1	iCombi Classic	iCombi Classic Par défaut *1
Message de service	Commutation du relais en cas de message de service	X		X	Relais 1 (borne 1/2)
Fin du préchauffage	Fin du statut préchauffage (commutation du relais lorsque le processus de préchauffage est terminé)	X			
Porte ouverte	Commutation du relais lorsque la porte est ouverte	X		X	
Cooking programm step end	Commutation du relais lorsque la fin d'une étape du programme de cuisson est atteinte			X	
Cooking programm end	Commutation du relais lorsque la fin du programme de cuisson est atteinte			X	Relais 2 (borne 3/4)
none	Pas de sélection			X	

1. Une fois les modifications effectuées, redémarrer l'appareil !

>> Le montage est terminé

Marche à suivre – Démontage du relais quadruple

1. Pour le démontage, procédez en sens inverse.

>> Le démontage est terminé

80.00.630 ▪ V05 ▪ 05/2023 ▪ RTS/Awei ▪ ml

MI_2131: Smontaggio e montaggio relè quadruplo

iCombi Pro / iCombi Classic | 20 min. | Standard | 12.05.2023

Argomento

Le informazioni descrivono lo smontaggio e il montaggio del relè quadruplo.

Prodotto/accessori interessati

- iCombi Pro a gas ed elettrico
- iCombi Classic a gas ed elettrico

Strumenti richiesti

- Standard

Componenti richiesti

Il cod. art.: 87.01.816S comprende i seguenti componenti:

Componente:	Codice articolo:
Modulo di espansione PCB (relè quadruplo)	42.00.263 (1x)
Cavo scheda 3 opzioni	40.06.849 (1x)
Cavo scheda 2 opzioni	40.06.850 (1x)
Cavo scheda 1 opzione	40.06.854 (1x)
Clip di fissaggio scheda con nasello	40.03.756 (2x)

Componenti inclusi nella consegna:

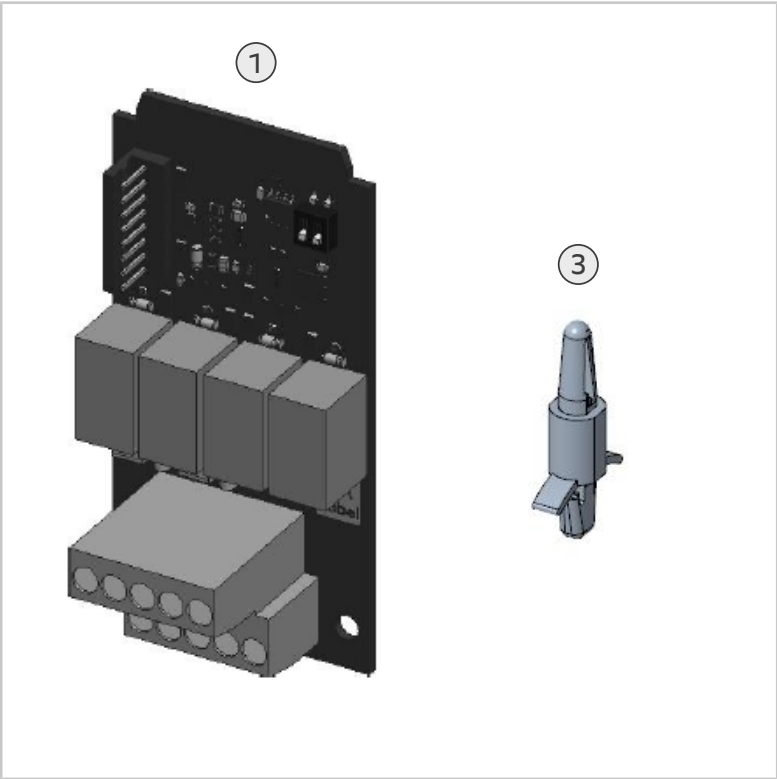

1	Modulo di espansione PCB (relè quadruplo)
2	Cavo scheda opzione 1, 2 e 3 (cavo di collegamento specifico per l'impiego (cavo I^2C) non riproducibile in immagine)
3	Clip di fissaggio scheda con nasello

Informazioni generali

NOTA

I relè sono progettati per una potenza massima di 750 W (3 A a 250 V).

NOTA

Inserire l'installazione del nuovo componente nel livello service sulla scheda "Sostituzione componente". Questa è parte integrante della cronologia della manutenzione.

Gruppo target

- Il presente documento è destinato a tecnici qualificati e certificati che hanno frequentato i corsi di formazione del produttore e le sessioni sulla sicurezza.
- Gli interventi di installazione, ispezione, manutenzione e riparazione possono essere eseguiti unicamente da tecnici qualificati.
- Si raccomanda di fare eseguire gli interventi di ispezione, manutenzione e riparazione soltanto da tecnici autorizzati dal produttore.
- L'utilizzo, la pulizia o la manutenzione dell'apparecchio non possono essere eseguiti da bambini. L'apparecchio non può essere usato per giocare, nemmeno sotto la sorveglianza di un adulto.
- L'utilizzo, la pulizia o la manutenzione dell'apparecchio non possono essere eseguiti da persone con capacità fisiche, sensoriali o mentali limitate o con carenza di esperienza/conoscenza. Quanto sopra non si intende valido se tali persone sono sorvegliate da un addetto alla sicurezza che possa indicare i pericoli dell'apparecchio.
- Per evitare il rischio di incidenti e danni materiali, il produttore raccomanda regolarmente la frequenza di corsi di formazione e sessioni sulla sicurezza da parte dei tecnici.

Posizione di montaggio del relè quadruplo

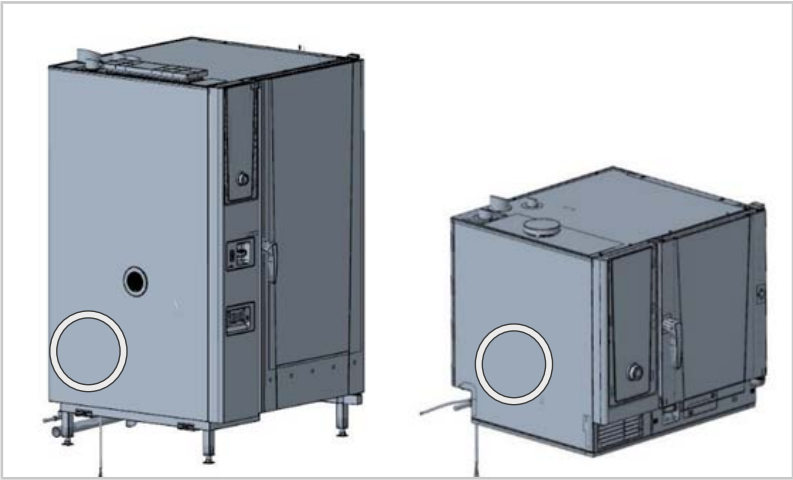

Note sulla sicurezza

⚠ PERICOLO

Tensioni elevate durante il collegamento alla rete elettrica

Pericolo di morte in caso di lavori con tensioni elevate.

- Scollegare l'alimentazione elettrica.
- Assicurarsi che l'apparecchio sia privo di tensione.

⚠ ATTENZIONE

Bordi affilati dell'alloggiamento
Pericolo di lesioni da taglio durante gli interventi sull'apparecchio.
Indossare guanti protettivi.

Protocollo di revisione

Modifiche rispetto alla versione precedente di questo manuale:

- Informazioni generali: Nota: Aggiunto "I relè sono progettati per una potenza massima di 750 W (3 A a 250 V)."

Fasi di lavoro – Montaggio relè quadruplo

✔ L'apparecchio è privo di tensione e il vano elettrico è aperto.

1. Agganciare le due clip di fissaggio con nasello (3) alla parte posteriore del supporto modulo I/O (4).

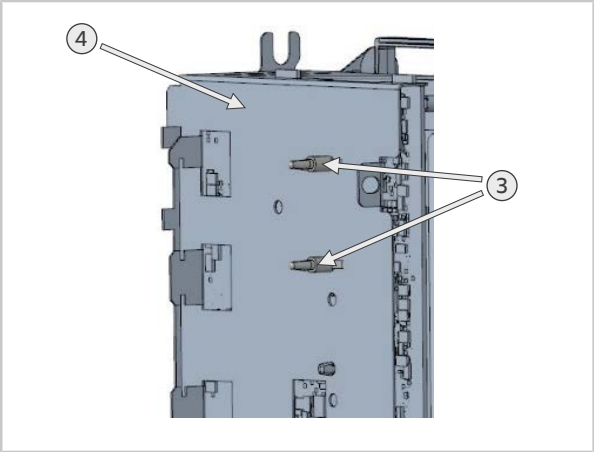

2. Installare il modulo di espansione PCB (relè quadruplo) (1) e fissarlo con le clip di fissaggio scheda (3).

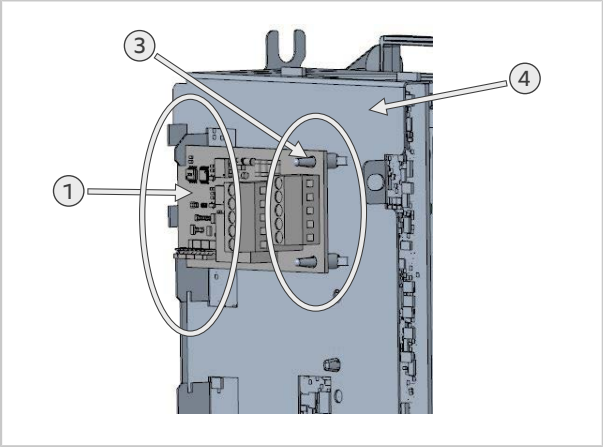

3. Collegare il modulo di espansione PCB (relè quadruplo) (1) alla scheda I/O (5) con il cavo di collegamento I^2C specifico per l'impiego (2).

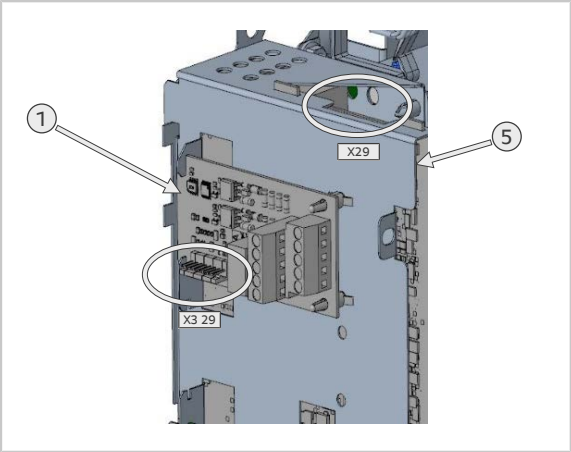

Opzioni collegabili singolarmente (max 3A)

NOTA

La figura mostra possibili esempi di collegamento

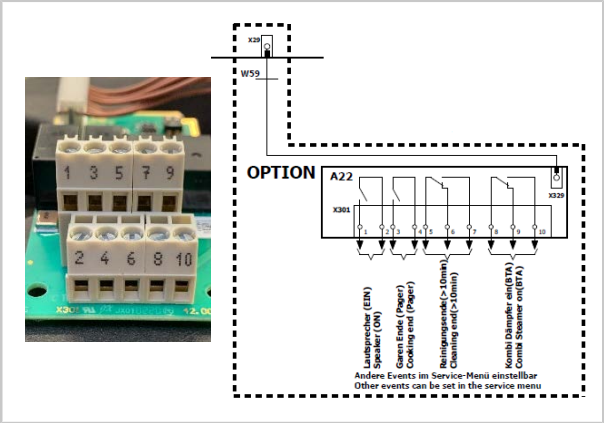

Dalla versione 15.1.28 il relè quadruplo deve essere attivato nel menu Service.

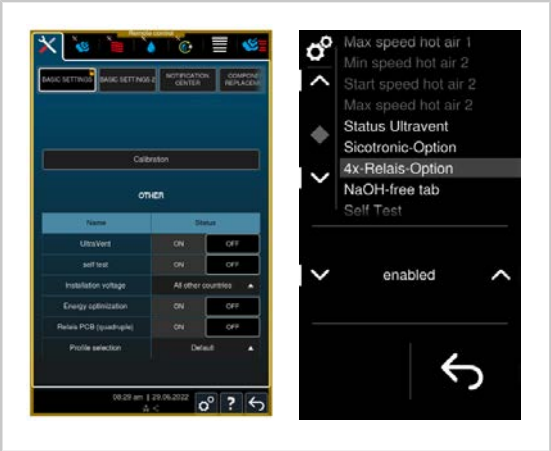

1. Al termine, riavviare l'apparecchio.

A partire dalla versione software:

- iCombi Pro: LM100-15.2.20
- iCombi Classic: LM200-4.0.0,

i relè del modulo relè quadruplo possono essere configurati più dettagliatamente con l'aiuto di una tabella aggiuntiva nel livello Service, che appare quando l'opzione "modulo relè quadruplo" è attivata.

Sono disponibili le seguenti opzioni:

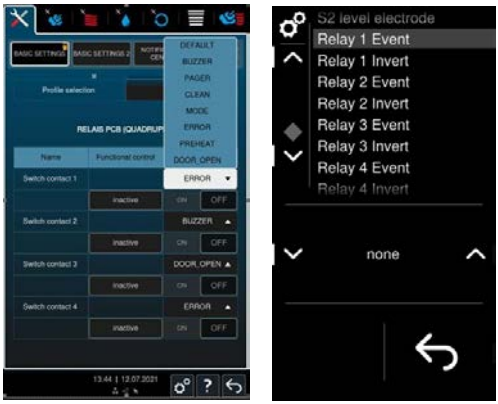

Denominazione	Descrizione	iCombi Pro	iCombi Pro Default *1	iCombi Classic	iCombi Classic Default *1
Cicalino	Il relè scatta se è attivo il cicalino	X	Relè 1 (morsetto 1/2)	X	
Fine cottura	Il relè scatta al termine del processo di cottura.	X	Relè 2 (morsetto 3/4)		
Fine lavaggio	Il relè scatta 10 minuti dopo la fine del lavaggio	X	Relè 3 (chiudere il morsetto 5/7, aprire il morsetto 5/6)	X	Relè 3 (chiudere il morsetto 5/7, aprire il morsetto 5/6)
Modalità di standby	Il relè scatta quando l'apparecchio è pronto all'uso (BTA)	X	Relè 4 (chiudere il morsetto 8/10, aprire il morsetto 8/9)	X	Relè 4 (chiudere il morsetto 8/10, aprire il morsetto 8/9)
Messaggio di servizio	Il relè scatta in presenza di un messaggio service	X		X	Relè 1 (morsetto 1/2)

Denominazione	Descrizione	iCombi Pro	iCombi Pro Default *1	iCombi Classic	iCombi Classic Default *1
Fine preriscaldamento	Stato fine preriscaldamento (il relè scatta al termine del processo di preriscaldamento)	X			
Porta aperta	Il relè scatta se la porta è aperta	X		X	
Cooking programm step end	Il relè scatta al termine di una fase del programma di cottura)			X	
Cooking programm end	Il relè scatta al termine del programma di cottura			X	Relè 2 (morsetto 3/4)
none	Nessuna selezione			X	

1. Dopo aver apportato modifiche, riavviare l'apparecchio!

>> Il montaggio è concluso

Fasi di lavoro – Smontaggio relè quadruplo

1. Procedere in ordine inverso per lo smontaggio.

>> Lo smontaggio è concluso

80.00.630 ▪ V05 ▪ 05/2023 ▪ RTS/Awei ▪ ml

MI_2131：4チャンネルリレーの取外しと取付け

iCombi Pro／iCombi Classic　20分　標準　2023/05/12

テーマ

ここでは、4連リレーの取り外しと取り付けについてご説明します。

対象となる製品 / アクセサリー

- iCombi Pro　ガス式と電気式
- iCombi Classic　ガス式と電気式

必要な工具

- 標準

必要な部品

品番：87.01.816Sには、以下のコンポーネントが含まれます。

コンポーネント：	品番：
PCB拡張モジュール（4連リレー）	42.00.263 (x 1)
ケーブル 3 オプションボード	40.06.849 (x 1)
ケーブル 2 オプションボード	40.06.850 (x 1)
ケーブル 1 オプションボード	40.06.854 (x 1)
取っ手付きボード保持クリップ	40.03.756 (x 2)

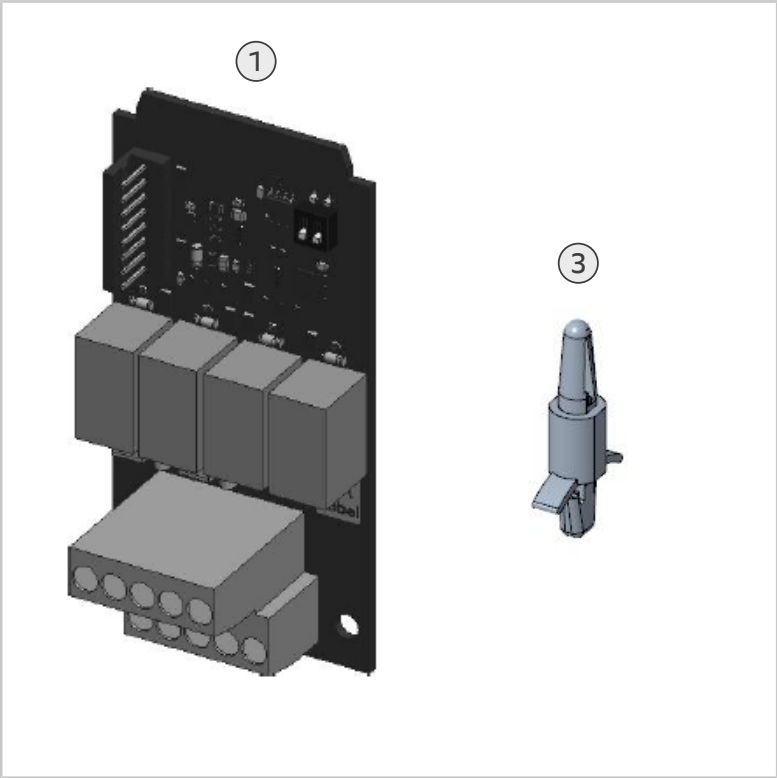

1	PCB拡張モジュール（4連リレー）
2	ケーブル 1、2、3 オプションボード（この使用に特化した接続ケーブル（I²C ケーブル）はグラフィックとして表示できません）
3	取っ手付きボード保持クリップ

一般情報

注記

リレーは最大電力750W（250Vで3A）に対応した設計になっています。

ターゲットグループ

- 本書は、トレーニングコースおよび安全に関する指導を受け、メーカーから認定と研修を受けた技術者を対象としています。
- 設置、検査、メンテナンスおよび修理作業は、訓練を受けた技術者だけが行うことができます。
- 点検、メンテナンス、修理は、メーカーから認定された技術者だけが行うことをお勧めします。

- お子様はユニットを使用、洗浄、メンテナンスすることはできません。ユニットは、遊ぶために使用しないでください。これは、監視のもとであっても許可されません。
- 身体的、視聴覚的、あるいは精神的な障害のある人、または経験あるいは知識が不十分な人は、ユニットを使用、洗浄、メンテナンスすることはできません。ただし、このグループの人々が、安全に関する責任者によって監督され、この装置の危険性を認識させられている場合は、この限りではありません。
- 事故の危険や物的損害を防止するため、メーカーは技術者が定期的にトレーニングや安全説明会に参加することを推奨しています。

4連リレーの取り付け位置

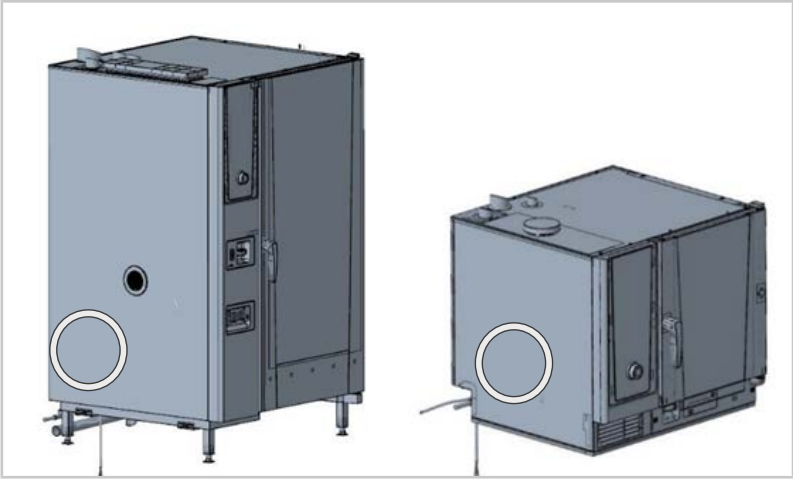

安全上の指示

⚠ 危険

高圧電源に接続する場合
高電圧を扱う際には人命の危険が生じるおそれがあります。
- 電源との接続を切ってください。
- ユニットに通電されていないことを確認してください。

⚠ ご注意

本体の鋭いエッジ
作業の際に、ユニット内のボディーの鋭いエッジで切り傷を負うおそれがあります。
保護用手袋を用いてください。

修正ログ

この手引の前バージョンの変更事項

- 一般的な情報：注記：「リレーは最大電力750W（250Vで3A）に対応した設計になっています」を追加。

作業手順 - 4連リレーの取り付け

✔ ユニットが非通電状態で、電装部が開けられている。

1. I/Oモジュールホルダー（4）の背面に2つのボード保持クリップ（3）を差し込みます。

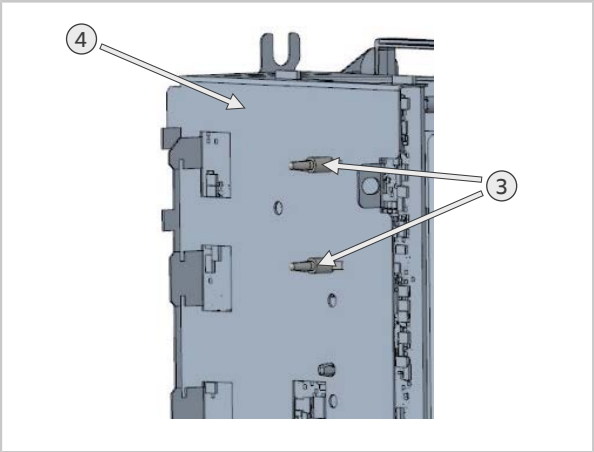

2. PCB拡張モジュール（4連リレー）（1）を取り付け、ボード保持クリップ（3）で PCB拡張モジュール（4連リレー）（1）を固定します。

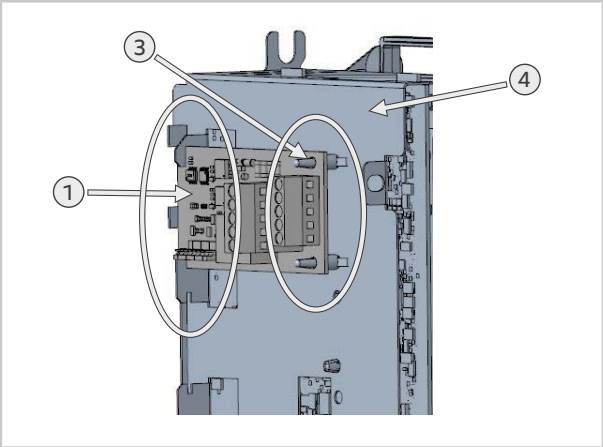

3. PCB拡張モジュール（4連リレー）（1）を、この使用に特化した接続ケーブルI^2C（2）でI/Oボード（5）に接続します。

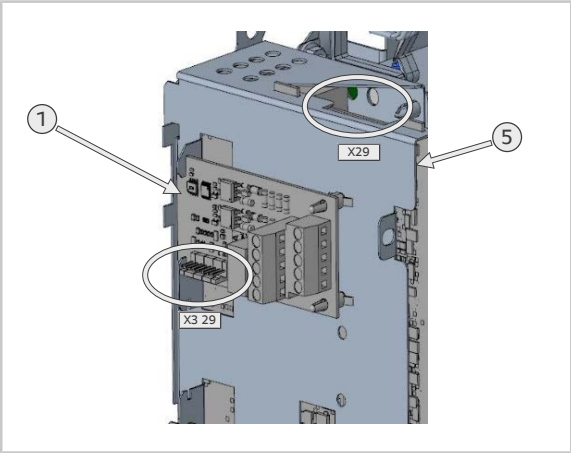

オプションは個別に接続可能（最大3A）

注記

以下の図は考えられる接続例です。

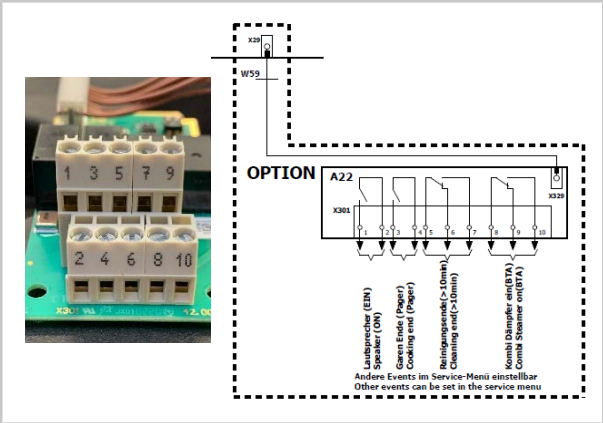

バージョン15.1.28以降は、サービスメニューで4連リレーを起動する必要があります。

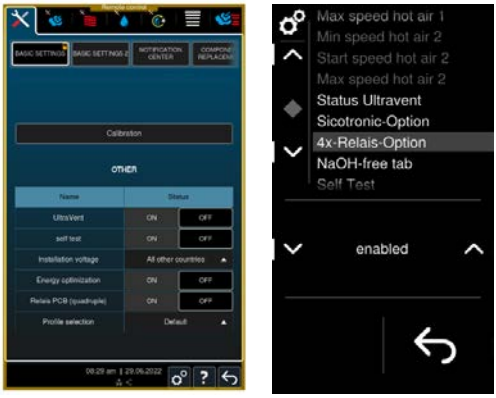

1. 続いて、再起動してください。

以下のソフトウェアバージョン以降：

- iCombi Pro：LM100-15.2.20
- iCombi Classic：LM200-4.0.0、

では、4連リレーモジュールのリレーをより詳細に構成できます。その際は「4連リレーモジュール」オプションがオンになっている際に表示されるサービスレベルにある追加の表を用いてください。

以下のオプションから選択が可能です。

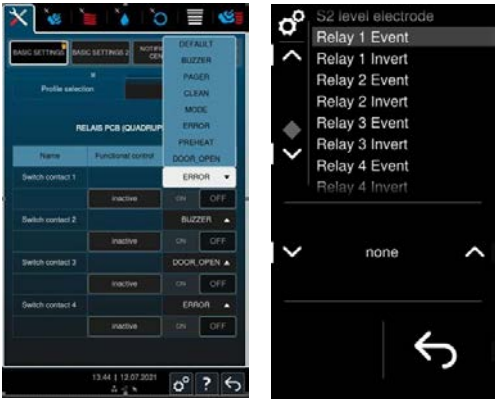

名称	説明	iCombi Pro	iCombi Proデフォルト *1	iCombi Classic	iCombi Classicデフォルト *1
ブザー	ブザーの作動中にリレーが切り替えを実行	X	リレー 1（端子 1/2）	X	
調理終了	調理プロセスが終了するとリレーが切り替えを実行	X	リレー 2（端子 3/4）		
洗浄終了	洗浄終了の10分後にリレーが切り替えを実行	X	リレー 3（端子5/7を閉じる、5/6を開く）	X	リレー 3（端子5/7を閉じる、5/6を開く）
スタンバイモード	ユニットがスタンバイモードである場合にリレーが切り替えを実行（BTA）	X	リレー 4（端子8/10を閉じる、8/9を開く）	X	リレー 4（端子8/10を閉じる、8/9を開く）
サービスメッセージ	サービスメッセージが保留中の場合にリレーが切り替えを実行	X		X	リレー 1（端子 1/2）
予熱終了	ステータス予熱終了（予熱プロセスが完了するとリレーが切り替えを実行）	X			
扉の状態　開	ドアが開いているとリレーが切り替えを実行	X		X	
Cooking programm step end	調理プログラムのステップが終了するとリレーが切り替えを実行			X	
Cooking programm end	調理プログラムが終了するとリレーが切り替えを実行			X	リレー 2（端子 3/4）
none	選択なし			X	

1. 変更を加えた後にはユニットを再起動してください！

>> これで取り付けの完了です。

作業手順 - 4連リレーの取り外し

1. 取り外しは逆の順序で行います。

>> これで取り外しの完了です

80.00.630 • V05 • 05/2023 • RTS/Awei • ml

MI_2131: Demontaż i montaż opcjonalnej płyty pcb z 4 przekaźnikami

iCombi Pro / iCombi Classic | 20 min. | Standardowe | 12.05.2023

Temat

Niniejsza informacja opisuje demontaż i montaż płyty pcb z 4 przekaźnikami.

Produkt/wyposażenie techniczne, którego to dotyczy

- iCombi Pro gazowe i elektryczne
- iCombi Classic gazowe i elektryczne

Wymagane narzędzia

- Standard

Wymagane komponenty

Nr art.: 87.01.816S zawiera następujące komponenty:

Komponent:	Numer katalogowy:
Opcjonalna płyta pcb z 4 przekaźnikami	42.00.263 (1x)
Wiązka przewodów 3 płyty opcjonalnej	40.06.849 (1x)
Wiązka przewodów 2 do płyty opcjonalnej	40.06.850 (1x)
Wiązka przewodów 1 do płyty opcjonalnej	40.06.854 (1x)
Montażowe kołki dystansowe z zatrzaskiem	40.03.756 (2x)

Komponenty zawarte w dostawie:

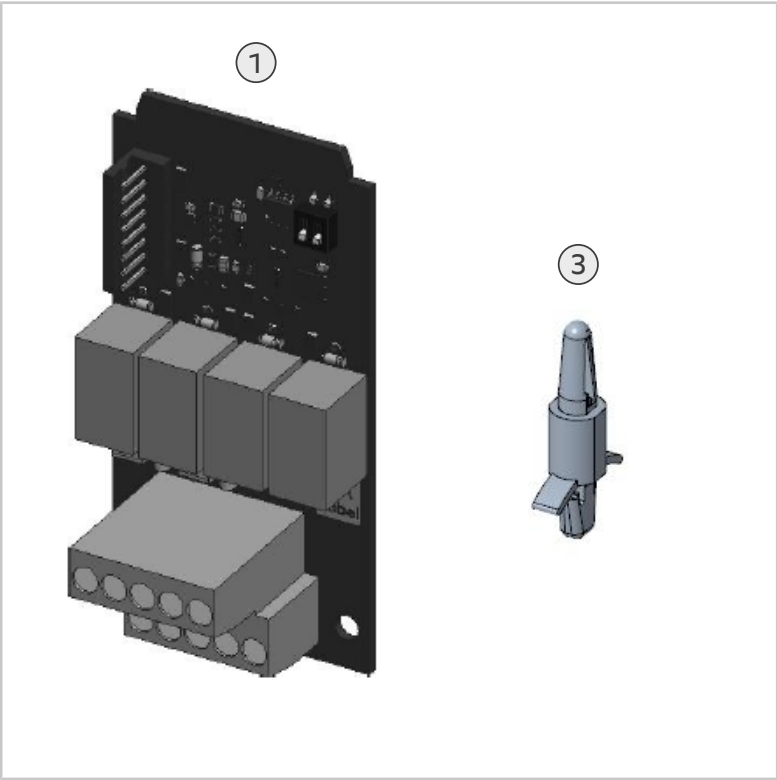

1	Moduł rozszerzeń PCB (przekaźnik 4x)
2	Wiązka przewodów 1, 2 i 3 opcjonalnej płyty pcb (wiązka przewodów I^2C – brak możliwości graficznego przedstawienia)
3	Montażowe kołki dystansowe z zatrzaskiem

Informacje ogólne

WSKAZÓWKA

Przekaźniki są przystosowane do maksymalnej mocy 750 W (3 A przy 250 V).

WSKAZÓWKA

W trybie serwisowym (zakładka „Wymiana części”) wprowadzić instalację komponentu. To jest integralna część historii przeglądu technicznego.

Grupa docelowa

- Niniejszy dokument jest skierowany do wyspecjalizowanych pracowników technicznych, posiadających certyfikat producenta potwierdzający odbycie szkoleń i instruktaży bezpieczeństwa.
- Prace związane z instalacją, przeglądem, konserwacją i naprawą urządzenia mogą wykonywać wyłącznie pracownicy techniczni przeszkoleni i autoryzowani przez firmę RATIONAL.
- Zaleca się, aby przegląd, konserwację i naprawę przeprowadzali wyłącznie pracownicy techniczni upoważnieni przez producenta.
- Dzieciom nie wolno obsługiwać i czyścić urządzenia ani wykonywać prac konserwacyjnych. Urządzenie nie jest zabawką. Zabawa urządzeniem nie jest dozwolona nawet pod opieką dorosłych.
- Prac związanych z obsługą, czyszczeniem i konserwacją urządzenia nie wolno wykonywać osobom o ograniczonej sprawności fizycznej, sensorycznej i psychicznej oraz osobom niedoświadczonym i/lub nie posiadającym odpowiedniej wiedzy. Jest to dozwolone wyłącznie, jeżeli osoby te znajdują się pod nadzorem osoby odpowiedzialnej za ich bezpieczeństwo i zostały poinformowane o niebezpieczeństwach związanych z obsługą urządzenia.
- Aby uniknąć ryzyka wypadków lub szkód materialnych, producent zaleca, aby technicy regularnie odbywali szkolenia i instruktaże bezpieczeństwa.

Pozycja montażowa płyty pcb z 4 przekaźnikami

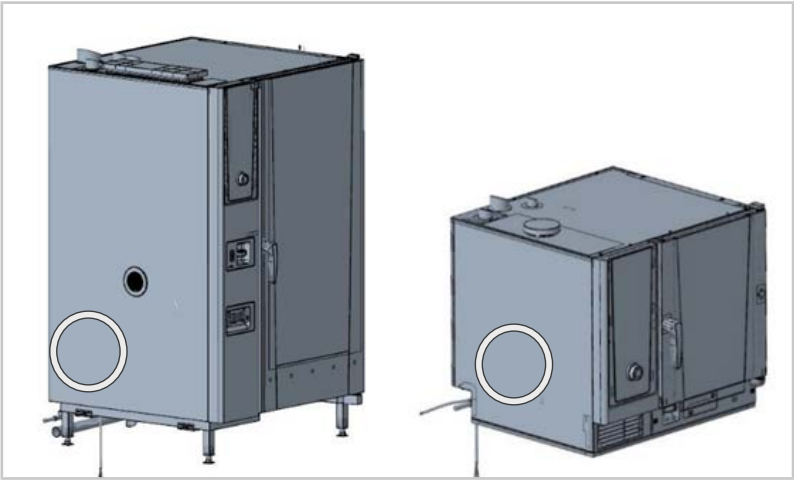

Instrukcje bezpieczeństwa

⚠ NIEBEZPIECZEŃSTWO

Niebezpieczne napięcie po podłączeniu urządzenia do napięcia zasilania

Zagrożenie życia podczas prac przy urządzeniu podłączonym do napięcia zasilania.

- Odłączyć urządzenie od źródła zasilania.
- Upewnić się, że urządzenie jest odłączone od zasilania.

⚠ UWAGA

Ostre krawędzie obudowy
Ryzyko zranienia podczas prac przy urządzeniu.
Należy nosić rękawice ochronne.

Dziennik zmian

Zmiany w poprzedniej wersji niniejszej instrukcji:

- Informacje ogólne: Wskazówka: Dodano „Przekaźniki są przystosowane do maksymalnej mocy 750 W (3 A przy 250 V)”

Kolejność czynności – montaż płyty pcb z 4 przekaźnikami

✔ Urządzenie jest odłączone od napięcia zasilania, a komora elektryczna jest otwarta.

1. Z tyłu wspornika płyty pcb I/O (4) zamontować dwa kołki dystansowe (3).

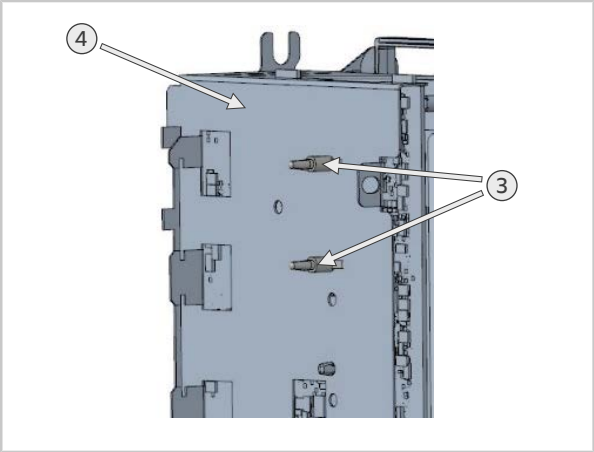

2. Na kołkach dystansowych (3) zamontować opcjonalną płytę pcb z 4 przekaźnikami (1) i sprawdzić pozycję zatrzasków zabezpieczających.

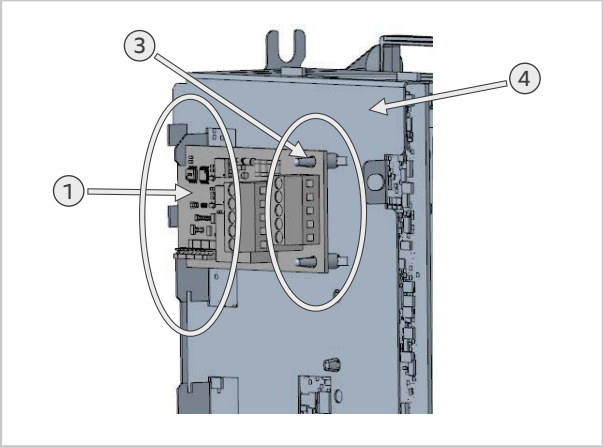

3. Połączyć opcjonalną płytę pcb z 4 przekaźnikami (1) z płytą pcb I/O (5) za pomocą specjalnej wiązki przewodów I^2C (2).

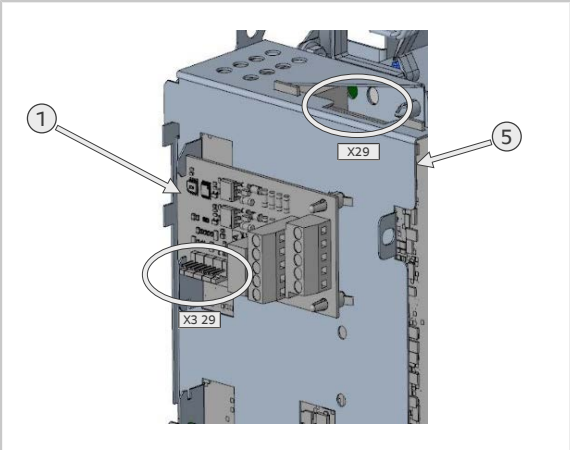

Opcje z możliwością indywidualnego podłączenia (maks. 3A)

WSKAZÓWKA

Ilustracja przedstawia możliwe przykładowe połączenia

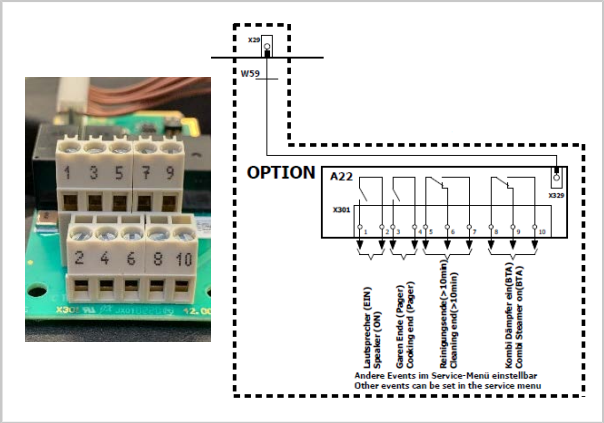

Od wersji oprogramowania 15.1.28 płytę pcb z 4 przekaźnikami należy aktywować w menu serwisowym.

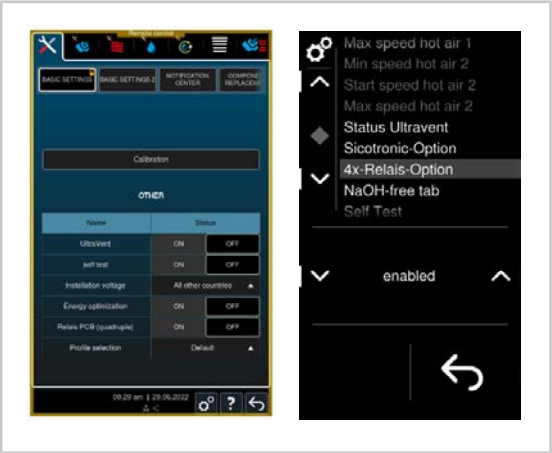

1. Następnie zrestartować urządzenie.

Od wersji oprogramowania:

- iCombi Pro: LM100-15.2.20
- iCombi Classic: LM200-4.0.0,

opcjonalną płytę pcb z 4 przekaźnikami można skonfigurować w trybie serwisowym bardziej szczegółowo, dzięki dodatkowej tabeli, która wyświetla się po włączeniu opcji „Płyta pcb z 4 przekaźnikami".

Do wyboru są następujące opcje:

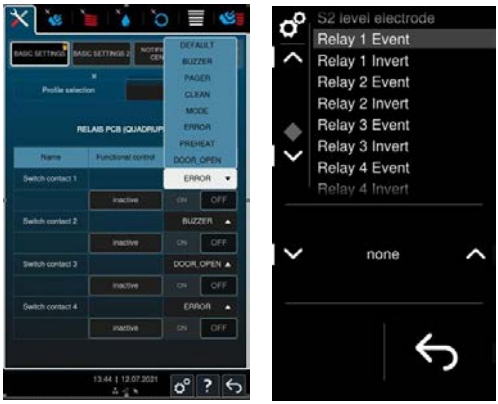

Opis	Opis	iCombi Pro	iCombi Pro Default *1	iCombi Classic	iCombi Classic Default *1
Brzęczyk	Przekaźnik przełączy się, gdy brzęczyk zostanie aktywowany	X	Przekaźnik 1 (zacisk 1/2)	X	
Koniec gotowania	Przekaźnik przełączy się, gdy zostanie osiągnięty koniec procesu.	X	Przekaźnik 2 (zacisk 3/4)		
Koniec mycia	Przekaźnik przełączy się po 10 minutach od zakończenia procesu mycia.	X	Przekaźnik 3 (zacisk 5/7 zamknięty, zacisk 5/6 otwarty)	X	Przekaźnik 3 (zacisk 5/7 zamknięty, zacisk 5/6 otwarty)
Tryb gotowości	Przekaźnik przełączy się, gdy urządzenie jest gotowe do pracy (BTA)	X	Przekaźnik 4 (Zamknąć zacisk 8/10, otworzyć 8/9)	X	Przekaźnik 4 (zacisk 8/10 zamknięty, zacisk 8/9 otwarty)

Opis	Opis	iCombi Pro	iCombi Pro Default *1	iCombi Classic	iCombi Classic Default *1
Komunikat serwisowy	Przekaźnik przełączy się, gdy pojawi się komunikat serwisowy	X		X	Przekaźnik 1 (zacisk 1/2)
Koniec rozgrzewania	Status koniec rozgrzewania (przekaźnik przełączy się, gdy zakończony zostanie proces rozgrzewania)	X			
Stan drzwi otwarte	Przekaźnik przełączy się, gdy drzwi zostaną otwarte	X		X	
Cooking programm step end	Przekaźnik przełączy się, gdy zostanie osiągnięty kolejny krok procesu kucharskiego			X	
Cooking programm end	Przekaźnik przełączy się, gdy zostanie osiągnięty koniec programu.			X	Przekaźnik 2 (zacisk 3/4)
none	Brak wyboru			X	

1. Po wprowadzeniu zmian należy ponownie uruchomić urządzenie!

>> Montaż jest zakończony.

Kolejność czynności – demontaż opcjonalnej płyty pcb z 4 przekaźnikami

1. W przypadku demontażu należy postępować zgodnie z powyższą instrukcją, ale w odwrotnej kolejności.

>> Demontaż jest zakończony.

80.00.630 ▪ V05 ▪ 05/2023 ▪ RTS/Awei ▪ ml

MI_2131: Montagem e desmontagem do relé 4 vias

iCombi Pro/iCombi Classic | 20 minutos | Padrão | 12/05/2023

Assunto

A informação descreve a desmontagem e a montagem do relé 4 de vias.

Produto/acessório afetado

- iCombi Pro a gás e elétrico
- iCombi Classic a gás e elétrico

Ferramenta necessária

- Padrão

Componentes necessários

O número de item: 87.01.816S contém os seguintes componentes:

Componente:	Número de item:
Módulo de expansão PCB (relé 4 vias)	42.00.263 (1x)
Placa opção com 3 cabos	40.06.849 (1x)
Placa opção com 2 cabos	40.06.850 (1x)
Placa opção com 1 cabo	40.06.854 (1x)
Grampos de fixação da placa com aba	40.03.756 (2x)

Componentes incluídos na embalagem:

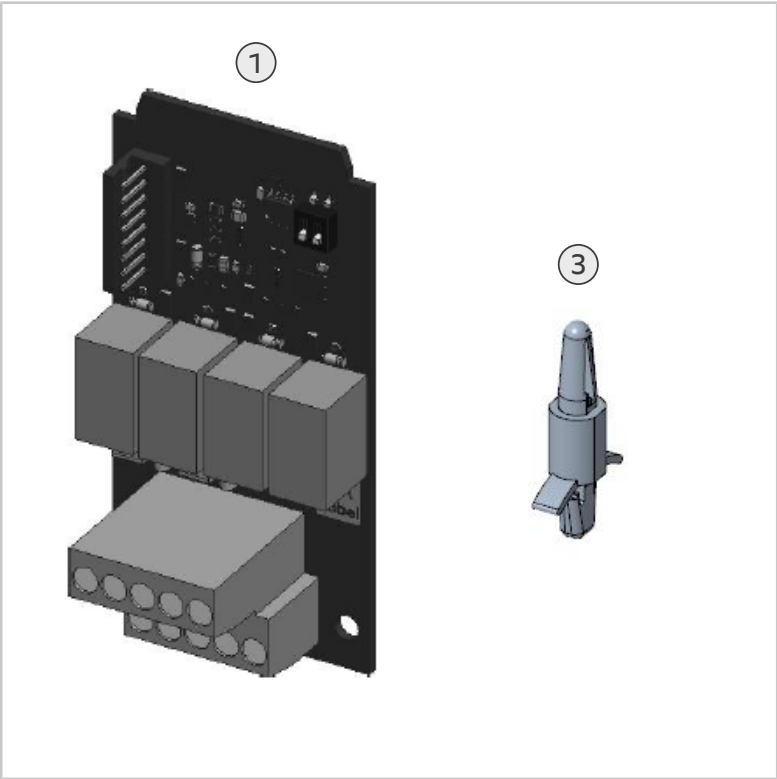

1	Módulo de expansão PCB (relé 4 vias)
2	Placa com opção 1, 2 e 3 cabos (cabo de conexão de uso específico (cabo I^2C) não representável como gráfico)
3	Grampos de fixação da placa com aba

Informações gerais

OBSERVAÇÃO

Os relés são projetados para uma potência máxima de 750W (3A a 250V).

OBSERVAÇÃO

Insira a instalação do componente no nível de serviço (aba "Substituição do componente"). Esta é uma parte integrante do histórico de manutenção.

Grupo-alvo

- Este documento destina-se a técnicos qualificados que foram certificados pela fabricante mediante participação em formações e instruções de segurança.
- A instalação e os trabalhos de inspeção, manutenção e reparo somente devem ser realizados por técnicos qualificados.
- Recomenda-se que somente os técnicos autorizados pela fabricante realizem os trabalhos de inspeção, manutenção e reparo.
- Crianças não devem utilizar, limpar nem fazer manutenções no equipamento. O equipamento não deve ser utilizado para brincar. Nem mesmo mediante supervisão.
- Pessoas com deficiências físicas, sensoriais ou psicológicas limitadoras ou com pouca experiência e/ou instrução não devem utilizar, limpar nem fazer manutenções no equipamento. Isso não se aplica se essas pessoas forem supervisionadas por uma pessoa responsável pela segurança e instruídas a respeito dos riscos oferecidos pelo equipamento.
- Para evitar riscos de acidentes ou danos materiais, o fabricante recomenda que os técnicos participem regularmente de formações e instruções de segurança.

Posição de montagem do relé de 4 vias

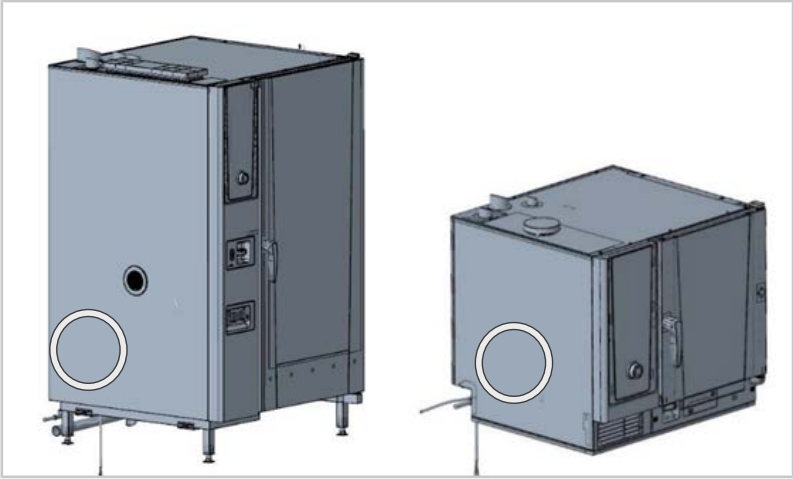

Instruções de segurança

⚠ PERIGO

Alta tensão durante a conexão elétrica

Perigo de vida ao trabalhar com alta tensão.

- Desconecte a conexão da fonte de energia.
- Certifique-se de que o equipamento esteja sem tensão.

⚠ CUIDADO

Arestas afiadas na carcaça
Perigo de cortes na carcaça durante trabalhos no equipamento.
Use luvas de proteção.

Protocolo de revisão

Alterações na versão anterior deste manual:

- Informações gerais: Nota: "Os relés foram projetados para uma potência máxima de 750W (3A a 250V)." foi adicionado

Etapas de trabalho – montagem relé 4 vias

✔ o equipamento está sem tensão e a parte elétrica aberta.

1. Insira dois grampos de fixação da placa (3) na parte traseira do suporte do módulo I/O (4).

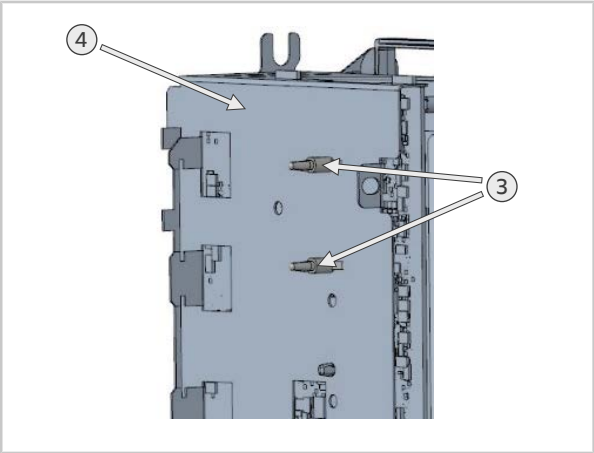

2. Instale o módulo de expansão PCB (relé 4 vias) (1) e fixe com os grampos de fixação da placa (3) o módulo de expansão PCB (relé 4 vias) (1).

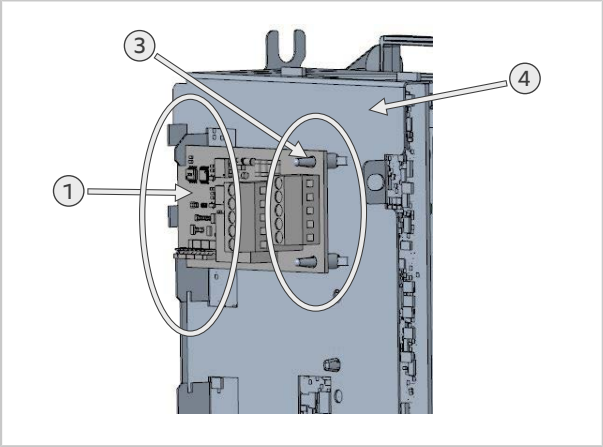

3. Conecte o módulo de expansão PCB (relé 4 vias) (1) com a placa I/O (5) com o cabo de conexão específico I^2C (2).

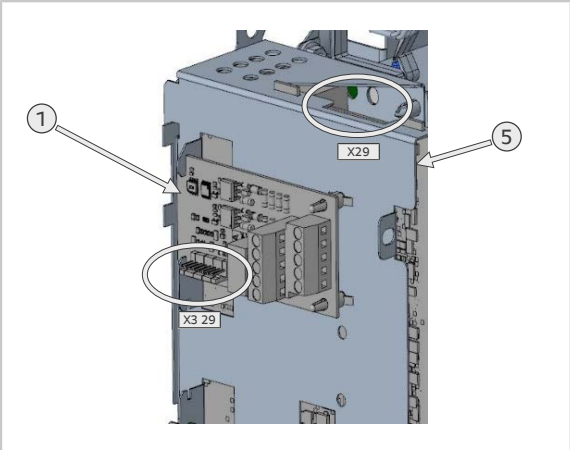

Possibilidade de conexão individual das opções (máx. 3A)

OBSERVAÇÃO

O gráfico mostra possíveis exemplos de conexão

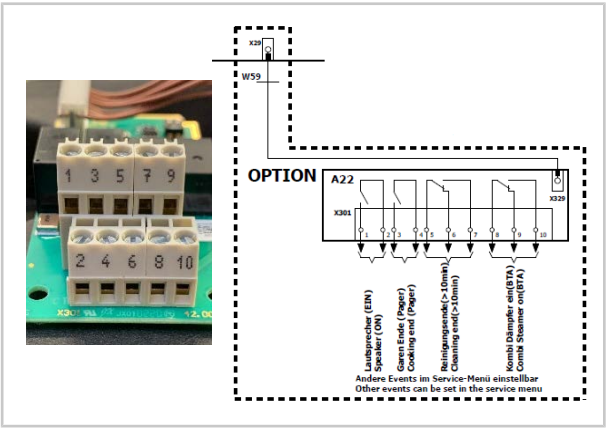

A partir da versão 15.1.28, o relé de 4 vias deve ser ativado no menu de serviço.

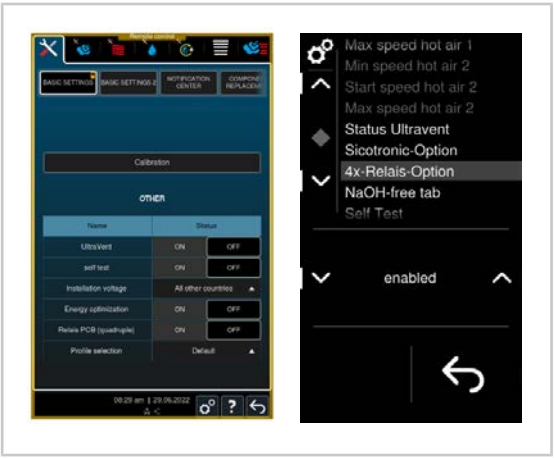

1. Em seguida, reinicie.

A partir da versão do software:

- iCombi Pro: LM100-15.2.20
- iCombi Classic: LM200-4.0.0,

é possível configurar em detalhes o relé do módulo de relé de 4 vias com a ajuda de uma tabela adicional no nível de serviço, que é exibida quando a opção "Módulo de relé de 4 vias" é ativada.

Existem as seguintes opções:

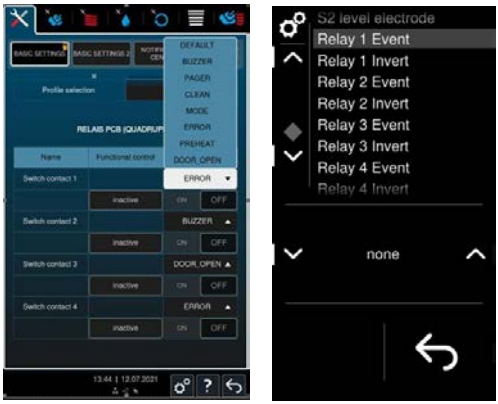

Designação	Descrição	iCombi Pro	iCombi Pro Padrão *1	iCombi Classic	iCombi Classic Padrão *1
Campainha	O relé comuta quando a campainha está ativa	X	Relé 1 (Terminal 1/2)	X	
Fim do preparo	O relé comuta ao atingir o final do processo de cocção.	X	Relé 2 (Terminal 3/4)		
Fim da limpeza	O relé comuta 10 minutos após o final da limpeza	X	Relé 3 (Fechar terminal 5/7, abrir 5/6)	X	Relé 3 (Fechar terminal 5/7, abrir 5/6)
Modo de espera	O relé comuta quando o equipamento está no modo de espera (BTA)	X	Relé 4 (Fechar terminal 8/10, abrir 8/9)	X	Relé 4 (Fechar terminal 8/10, abrir 8/9)
Mensagem de serviço	O relé comuta quando há uma mensagem de serviço ativa	X		X	Relé 1 (Terminal 1/2)

Designação	Descrição	iCombi Pro	iCombi Pro Padrão *1	iCombi Classic	iCombi Classic Padrão *1
Fim do preaquecimento	Status Fim do preaquecimento (o relé comuta quando o processo de preaquecimento termina)	X			
Porta aberta	O relé comuta quanto a porta está aberta	X		X	
Cooking programm step end	O relé comuta ao atingir o final de uma etapa do programa de cocção			X	
Cooking programm end	O relé comuta ao atingir o final do programa de cocção			X	Relé 2 (Terminal 3/4)
none	Nenhuma seleção			X	

1. Depois de terem sido realizadas alterações, é necessário reinicializar o equipamento!

>> A montagem está concluída

Etapas de trabalho – desmontagem relé 4 vias

1. Para a desmontagem, siga a ordem inversa das etapas.

>> A desmontagem está concluída

80.00.630 ▪ V05 ▪ 05/2023 ▪ RTS/Awei ▪ ml

MI_2131: Демонтаж и установка 4-канального реле

iCombi Pro / iCombi Classic | 20 мин. | Стандарт | 12.05.2023 г.

Тема

В инструкции описывается демонтаж и монтаж 4-канальных реле.

Затронутое изделие/аксессуар

- iCombi Pro Газ и электро
- iCombi Classic Газ и электро

Необходимый инструмент

- Стандарт

Необходимые компоненты

Арт. 87.01.816S содержит следующие компоненты:

Компонент:	Артикул:
Расширитель шины платы (4-канальное реле)	42.00.263 (1x)
Кабель 1 опция-плата	40.06.849 (1x)
Кабель 2 опция плата	40.06.850 (1x)
Кабель 1 опция плата	40.06.854 (1x)
Фиксатор платы	40.03.756 (2x)

Запчасти, включенные в поставку:

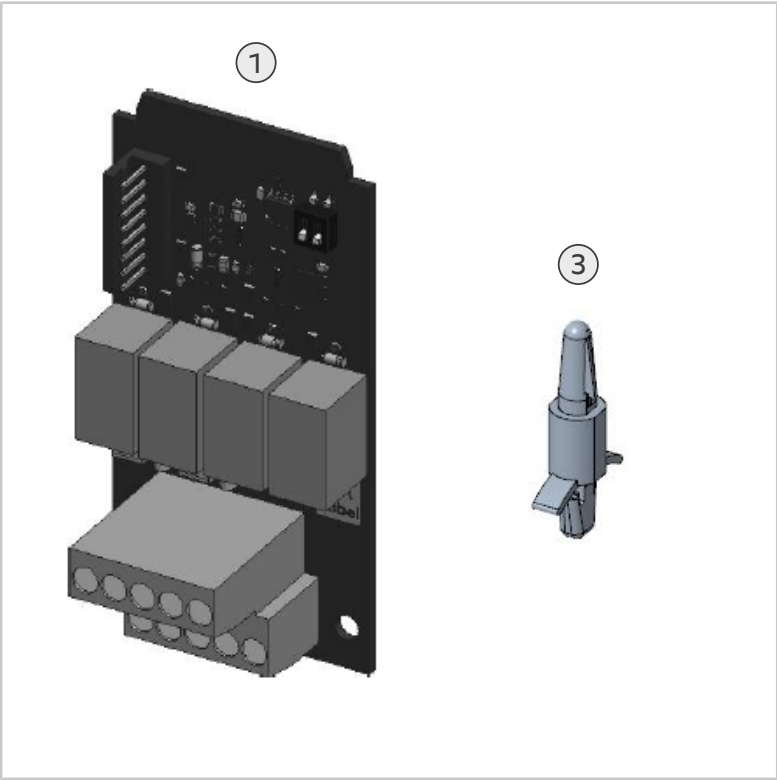

1	Расширитель шины платы (4-канальное реле)
2	Кабели 1, 2 и 3 для опциональной платы (специальный кабель шины I^2C, не показан на рисунке)
3	Фиксатор платы

Основная информация

УКАЗАНИЕ

Реле рассчитаны на максимальную мощность 750 Вт (3 А при 250 В).

УКАЗАНИЕ

Добавить установку замка в сервисном меню (вкладка "Component replacement"). Это важно для сохранения истории обслуживания аппарата.

Целевая группа

- Этот документ предназначен для обученных технических специалистов, которые были сертифицированы производителем после прохождения обучения, в том числе технике безопасности.
- Работы по установке, проверке, техническому обслуживанию и ремонту должны выполняться только обученными специалистами.
- Осмотр, техническое обслуживание и ремонт аппарата рекомендуется проводить исключительно с привлечением одобренных производителем технических специалистов.
- Детям запрещается использовать, чистить или обслуживать аппарат. Запрещается играть с аппаратом. Это также запрещено под наблюдением взрослых.
- Данный аппарат запрещено использовать, чистить или обслуживать лицам с ограниченными физическими, сенсорными или умственными способностями, а также лицам, не имеющим опыта и/или соответствующих знаний. Данное требование не применяется, если эта группа лиц контролируется лицом, ответственным за безопасность, и она проинструктирована касательно опасностей работы с аппаратом.
- Во избежание несчастных случаев или материального ущерба производитель рекомендует техническим специалистам регулярно проходить обучение и инструктажи по технике безопасности.

Положение установки 4-канального реле

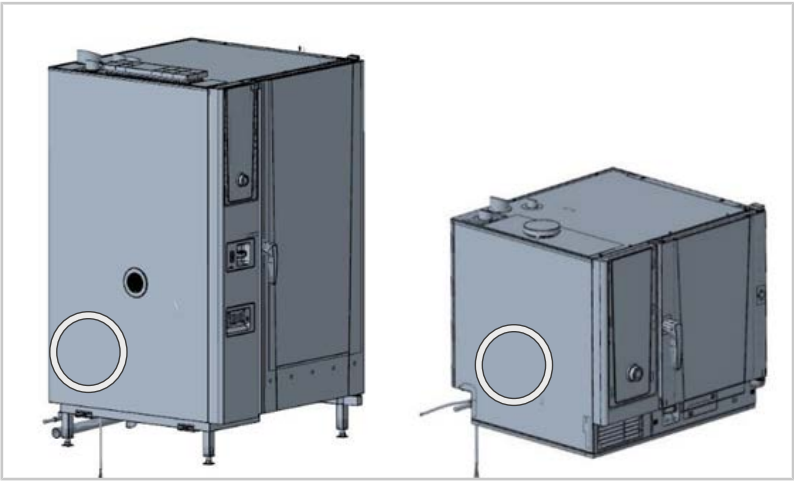

Указания по технике безопасности

⚠ ОПАСНОСТЬ

Высокое напряжение при подключении к сети

Опасность для жизни при работе с высоким напряжением.

- Отключите аппарат от источника питания.
- Убедитесь в том, что аппарат обесточен.

⚠ ОСТОРОЖНО

Острые края на корпусе
Опасность порезов при работе в аппарате.
Использовать защитные перчатки.

Журнал изменений

Изменения, внесенные в предыдущую версию настоящего руководства:

- Общая информация: Примечание. Было добавлено «Реле рассчитаны на максимальную мощность 750 Вт (3 А при 250 В)».

Этапы работы — установка 4-канального реле

✔ Аппарат отключен от питания, электрический отсек открыт.

1. Установите два фиксатора платы (3) на задней стороне держателя платы вх/вых. (4).

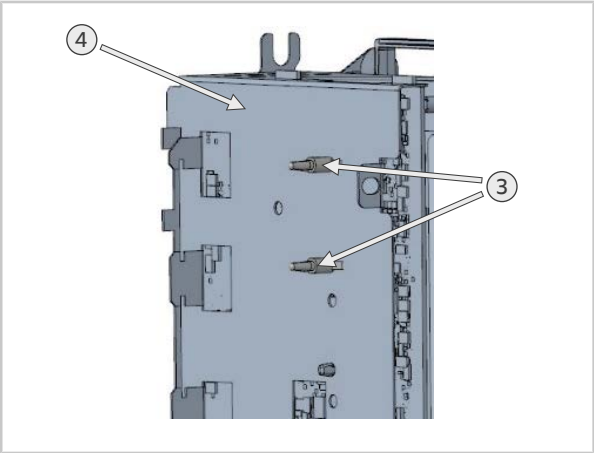

2. Установите модуль расширения платы (4-канальное реле) (1) и закрепите его на фиксаторах (3).

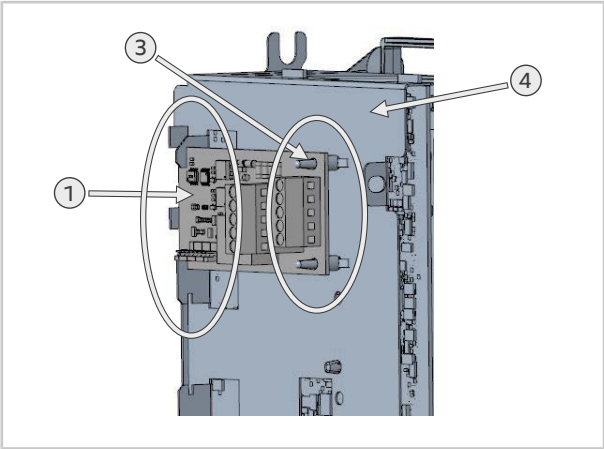

3. Подключите модуль расширения платы (4-канальное реле) (1) к плате платы вх/вых. (5) специальным соединительным кабелем шины I^2C (2).

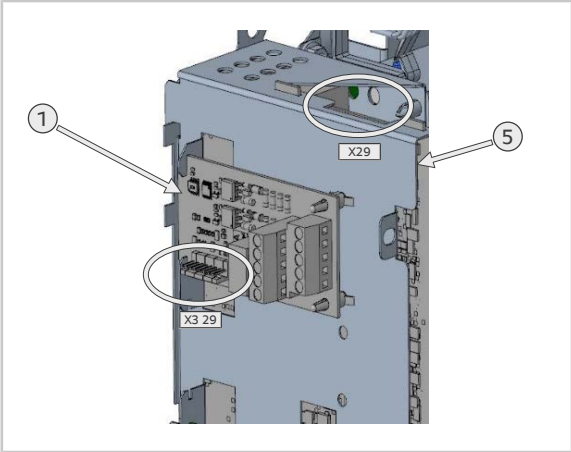

Возможно индивидуальное подключение опций (макс. 3A)

УКАЗАНИЕ

На схеме представлены возможные примеры подключения

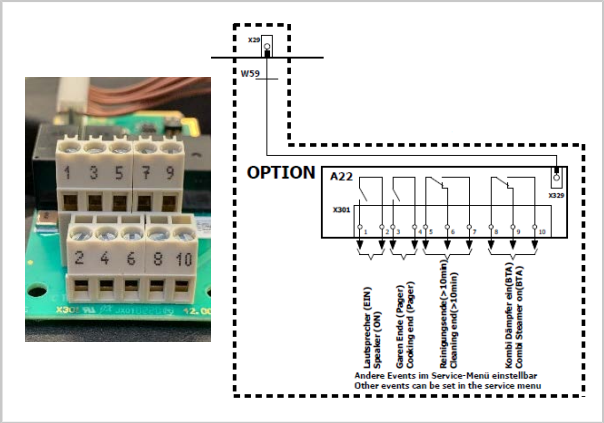

Начиная с версии ПО 15.1.28 4-канальное реле необходимо активировать в сервисном меню.

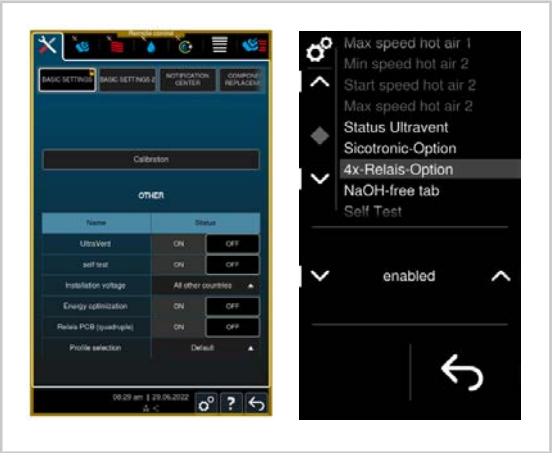

1. Затем выполните перезагрузку.

Начиная с версий ПО:

- iCombi Pro: LM100-15.2.20
- iCombi Classic: LM200-4.0.0,

4-канальное реле можно точно сконфигурировать с помощью дополнительной таблицы в сервисном режиме, которая появляется при включении опции «4-канальный модуль реле».

Вы можете выбрать один из следующих вариантов:

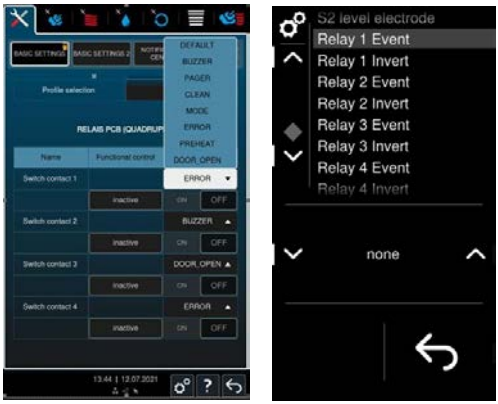

Обозначение	Описание	iCombi Pro	iCombi Pro По умолчанию *1	iCombi Classic	iCombi Classic По умолчанию *1
Зуммер	Реле переключается когда включен зуммер	X	Реле 1 (Контакт 1/2)	X	
Завершение приготовления	Реле переключается по окончании процесса приготовления.	X	Реле 2 (Контакт 3/4)		
Завершение очистки	Реле переключается через 10 минут после окончания мойки	X	Реле 3 (Закрыт контакт 5/7, открыт 5/6)	X	Реле 3 (Закрыт контакт 5/7, открыт 5/6)
Режим ожидания	Реле переключается, когда аппарат нахо-	X	Реле 4 (Закрыт контакт 8/10, открыт 8/9)	X	Реле 4 (Закрыт контакт 8/10, открыт 8/9)

Обозначение	Описание	iCombi Pro	iCombi Pro По умолчанию *1	iCombi Classic	iCombi Classic По умолчанию *1
	дится в режиме ожидания (BTA)				
Сервисное сообщение	Реле переключается при появлении сервисного сообщения	X		X	Реле 1 (Контакт 1/2)
Завершение прогрева	Завершение прогрева (реле переключается по завершении прогрева)	X			
Состояние дверцы: открыто	Реле переключается, если открыта дверца	X		X	
Cooking programm step end	Реле переключается по окончании шага программы приготовления			X	
Cooking programm end	Реле переключается по окончании программы приготовления			X	Реле 2 (Контакт 3/4)
none	Нет выбора			X	

1. После внесения каких-либо изменений аппарат необходимо перезагрузить!

>> Установка завершена

Этап работы — снятие 4-канального реле

1. При демонтаже действуйте в обратной последовательности.

>> Демонтаж завершен.

80.00.630 ▪ V05 ▪ 05/2023 ▪ RTS/Awei ▪ ml

MI_2131: Demontering och montering av 4-faldigt relä

iCombi Pro/iCombi Classic | 20 min. | Standard | 2023-05-12

Ämne

Informationen beskriver demontering och montering av 4-faldigt relä.

Berörd produkt/tillbehör

- iCombi Pro gas och el
- iCombi Classic gas och el

Nödvändigt verktyg

- Standard

Nödvändiga komponenter

Artikel-br.: 87.01.816S innehåller följande komponenter:

Komponent:	Artikelnummer:
PCB utbyggnadsmodul (4-faldigt relä)	42.00.263 (1x)
Kabel 3 tillvalskretskort	40.06.849 (1x)
Kabel 2 tillvalskretskort	40.06.850 (1x)
Kabel 1 tillvalskretskort	40.06.854 (1x)
Fästklips med klack för kretskort	40.03.756 (2x)

Komponenter som ingår i leveransen:

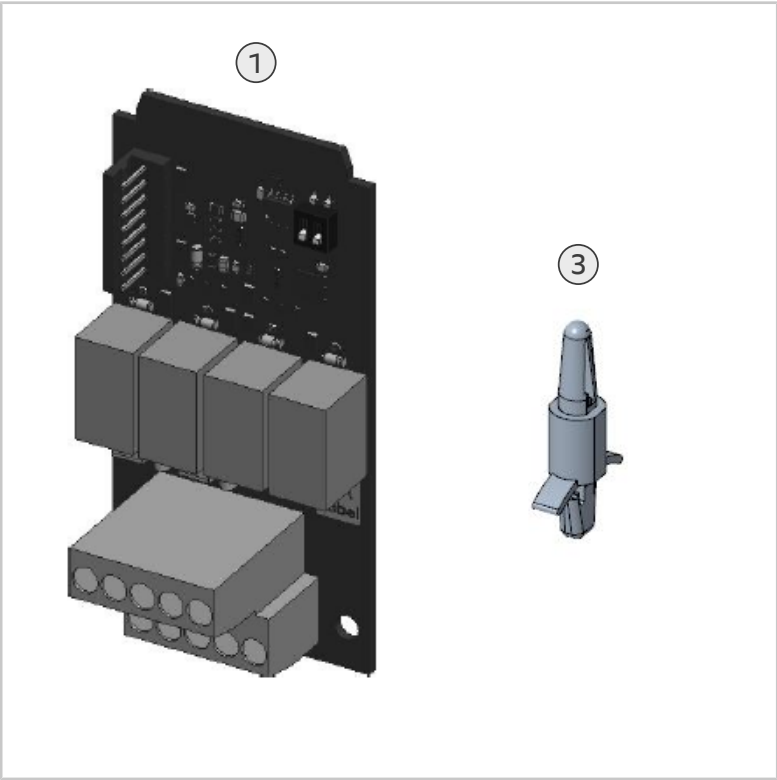

1	PCB utbyggnadsmodul (4-faldigt relä)
2	Kabel 1, 2 & 3 tillvalskretskort (användningsspecifik anslutningskabel (I^2C-kabel) kan inte visas som bild)
3	Fästklips med klack för kretskort

Allmän information

OBS!

Reläerna är konstruerade för en maximal effekt på 750 W (3 A vid 250 V).

OBS!

Ange installationen av komponenten i servicelevel (fliken "Komponentbyte"). Detta är en integrerad del av underhållshistoriken.

Målgrupp

- Detta dokument vänder sig till utbildade tekniker som har certifierats av tillverkaren efter att de har deltagit i utbildningar och säkerhetsundervisning.
- Installations-, samt besiktnings-, underhålls- och reparationsarbeten får endast utföras av behörig tekniker.
- Vi rekommenderar att besiktnings-, underhålls- och reparationsarbeten endast utförs av tekniker som auktoriserats av tillverkaren.
- Enheten får inte användas, rengöras eller underhållas av barn. Enheten får inte användas för lek. Detta är även förbjudet under uppsikt.
- Enheten får inte användas, rengöras och underhållas av personer med fysiska eller psykiska funktionshinder eller personer som saknar tillräcklig erfarenhet och/eller kunskap. Detta gäller inte om dessa personer övervakas av en person som ansvarar för att säkerheten upprätthålls och som är instruerad om farorna med enheten.
- För att förhindra olycksfall och materiella skador rekommenderar tillverkaren att tekniker regelbundet deltar i utbildningar och säkerhetsundervisning.

Monteringsposition för 4-faldigt relä

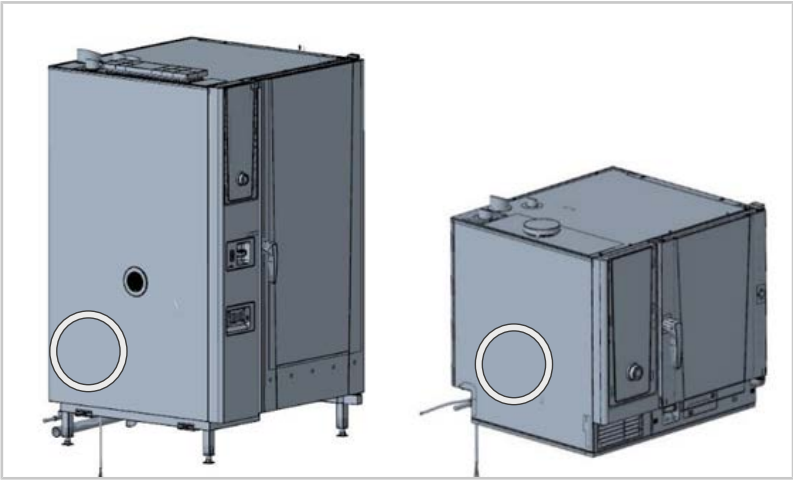

Säkerhetsanvisningar

⚠ FARA

Farliga spänningar vid anslutning till elnätet

Livsfara vid arbeten med spänning.

- Koppla från anslutningen till strömförsörjningen.
- Kontrollera att enheten är spänningsfri.

⚠ OBSERVERA

Vassa kanter på höljet
Risk för att skära sig på höljet vid arbeten i enheten.
Använd skyddshandskar.

Revisionsprotokoll

Ändringar jämfört med föregående version av denna bruksanvisning:

- Allmän information: Obs: "Reläerna är konstruerade för en maximal effekt på 750 W (3 A vid 250 V)." har lagts till

Arbetssteg – montering 4-faldigt relä

✔ Enheten är spänningsfri och elinstallationsutrymmet är öppet.

1. Sätt i de två kretskortsfästklipsen (3) på baksidan av I/O-modulhållaren (4).

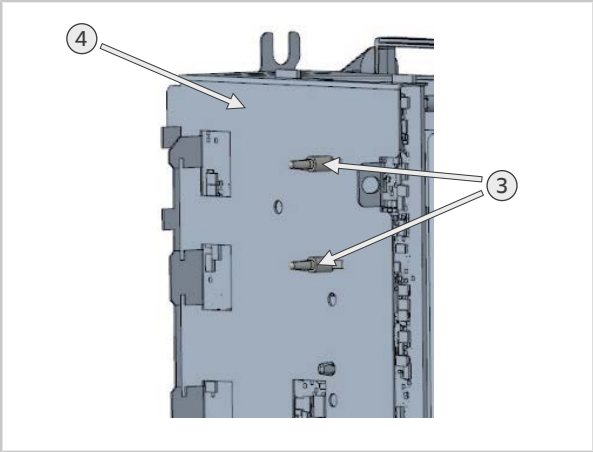

2. Installera PCB utbyggnadsmodul (4-vägsrelä) (1) och säkra PCB utbyggnadsmodulen (4-vägsrelä) (1) med kretskortsfästklipsen (3).

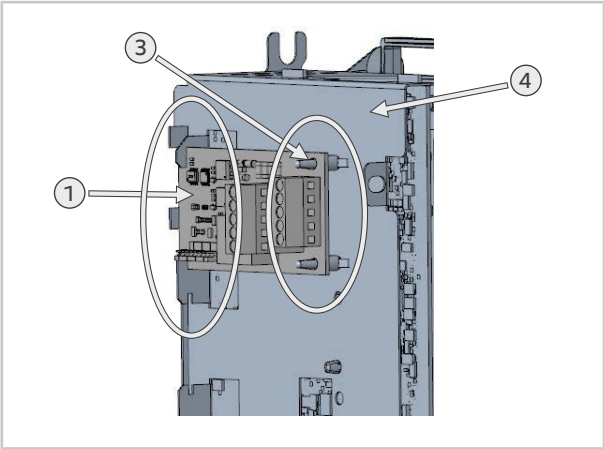

3. Anslut PCB utbyggnadsmodulen (4-vägsrelä) (1) till I/O-kretskortet (5) med den användningsspecifika anslutningskabeln I^2C (2).

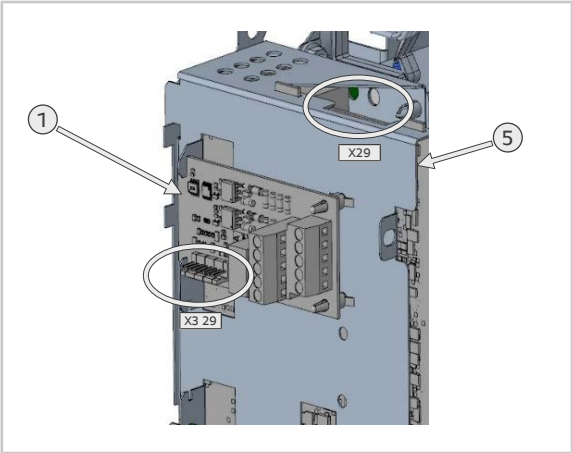

Tillval kan anslutas individuellt (max. 3A)

OBS!

Bilden visar möjliga anslutningsexempel

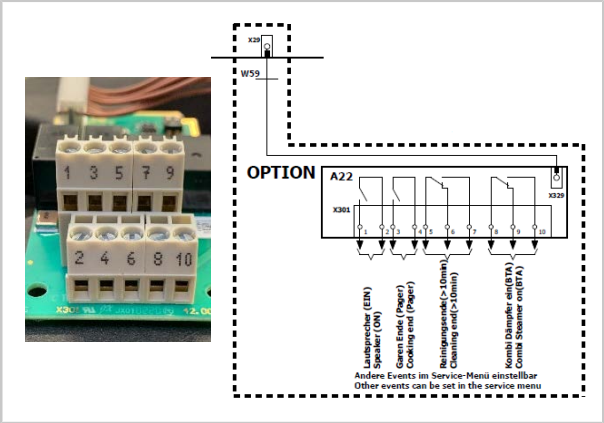

Från version 15.1.28 måste 4-vägsreläet aktiveras i servicemenyn.

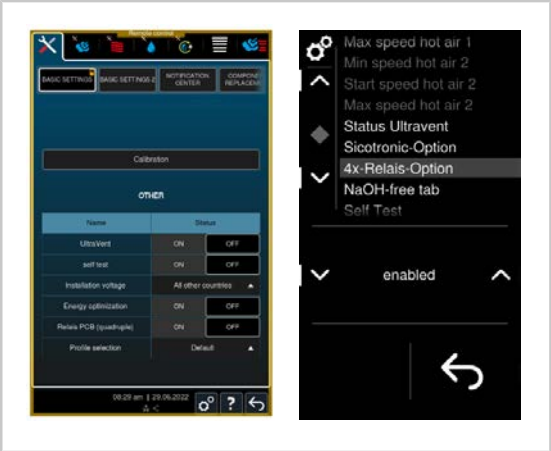

1. Utför sedan en omstart.

Från programversion:

- iCombi Pro: LM100-15.2.20
- iCombi Classic: LM200-4.0.0,

reläerna för 4-vägs relämodulen kan konfigureras mer i detalj med hjälp av en extra tabell i servicenivån som visas när alternativet ”4-vägs relämodul” är aktiverat.

Du kan välja mellan följande alternativ:

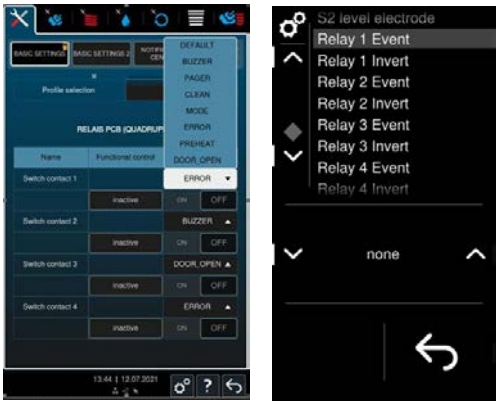

Beteckning	Beskrivning	iCombi Pro	iCombi Pro Default *1	iCombi Classic	iCombi Classic Default *1
Summer	Reläet växlar när summern är aktiv	X	Relä 1 (Plint 1/2)	X	
Tillagning slut	Reläet växlar när tillagningsprocessen har slutförts.	X	Relä 2 (Plint 3/4)		
Rengöring slut	Reläet växlar 10 minuter efter slutförd rengöring	X	Relä 3 (Plint 5/7 öppen NO, 5/6 sluten NC)	X	Relä 3 (Plint 5/7 öppen NO, 5/6 sluten NC)
Standbyläge	Reläet växlar när enheten är driftklar (BTA)	X	Relä 4 (Plint 8/10 öppen NO, 8/9 sluten NC)	X	Relä 4 (Plint 8/10 öppen NO, 8/9 sluten NC)
Servicemeddelande	Reläet växlar när det finns ett servicemeddelande	X		X	Relä 1 (Plint 1/2)

Beteckning	Beskrivning	iCombi Pro	iCombi Pro Default *1	iCombi Classic	iCombi Classic Default *1
Förvärmning slut	Status förvärmning slut (reläet växlar när förvärmningen har slutförts)	X			
Dörrstatus öppen	Reläet växlar när dörren är öppen	X		X	
Cooking programm step end	Reläet växlar när en del av ett tillagningsprogram har utförts			X	
Cooking programm end	Reläet växlar när ett tillagningsprogram har slutförts			X	Relä 2 (Plint 3/4)
none	Inget val			X	

1. När ändringar har gjorts måste enheten startas om!

>> Monteringen har slutförts

Arbetssteg – demontering av 4-faldigt relä

1. Demontering sker i omvänd ordning.

>> Demonteringen har slutförts

80.00.630 ▪ V05 ▪ 05/2023 ▪ RTS/Awei ▪ ml

MI_2131: Desmontaje e instalación de relés de 4 salidas

iCombi Pro / iCombi Classic | 20 min. | Estándar | 12/05/2023

Tema

La información describe el desmontaje e instalación del relé de 4 vías.

Componente/producto afectado

- iCombi Pro, versión de gas y eléctrica
- iCombi Classic, versión de gas y eléctrica

Herramientas necesarias

- Estándar

Materiales necesarios

La referencia 87.01.816S incluye los siguientes componentes:

Componente:	Referencia:
Módulo PCI de expansión (relé de 4 salidas)	42.00.263 (1x)
Cable 3 para placa electrónica opcional	40.06.849 (1x)
Cable 2 para placa electrónica opcional	40.06.850 (1x)
Cable 1 para placa electrónica opcional	40.06.854 (1x)
Presilla de sujeción de la placa con pestaña	40.03.756 (2x)

Componentes incluidos en la entrega:

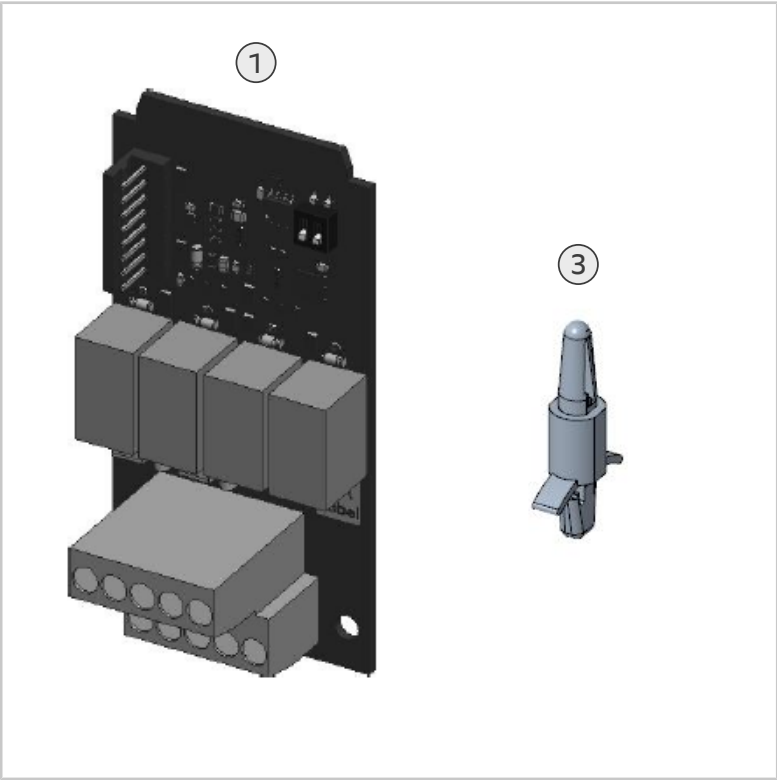

1	Módulo PCI de expansión (relé de 4 salidas)
2	Cable 1, 2 & 3 para placa electrónica opcional (cable de conexión específico (cable I^2C) no representada en la imagen)
3	Presilla de sujeción de la placa con pestaña

Información general

RECOMENDACIÓN

Los relés están diseñados para una potencia máxima de 750 W (3 A a 250 V).

RECOMENDACIÓN

Introduzca en el menú técnico la instalación del componente (pestaña "Cambio de componentes"). Este es una parte integral del histórico de mantenimiento.

Grupo destinatario

- El presente documento está dirigido a técnicos formados que hayan obtenido un certificado del fabricante tras haberles impartido los cursos de formación y las instrucciones de seguridad pertinentes.
- La instalación y las tareas de inspección, mantenimiento y reparación solo podrán ser efectuadas por técnicos cualificados.
- Se recomienda que los trabajos de inspección, mantenimiento y reparación sean realizados exclusivamente por técnicos autorizados por el fabricante.
- El equipo no deberá ser usado, limpiado ni recibir mantenimiento por parte de niños. No juegue con el equipo. Incluso en el caso de que los niños sean supervisados.
- El equipo tampoco puede ser utilizado, limpiado ni recibir mantenimiento por parte de personas con discapacidad física, sensorial o psíquica o que carezcan de la experiencia y/o los conocimientos necesarios. Esta regla no se aplica en los casos en los que dichas personas lleven a cabo dichos trabajos bajo la supervisión de una persona responsable de su seguridad y hayan sido informadas acerca de los peligros que conlleva el equipo.
- Para evitar peligros de accidentes o daños materiales, el fabricante recomienda que los técnicos reciban periódicamente cursos de formación e instrucciones de seguridad.

Posición de montaje del relé de 4 vías

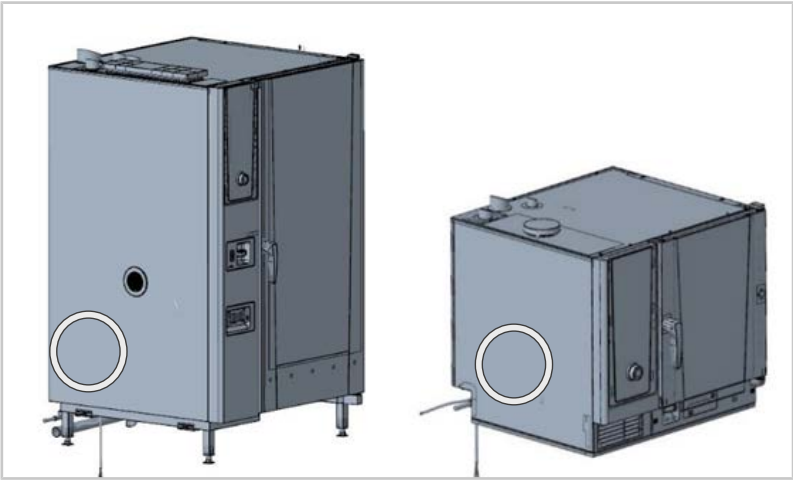

Instrucciones de seguridad

⚠ PELIGRO

Alta tensión al realizar la conexión a la red eléctrica

Peligro de muerte en caso de trabajos con alta tensión.

- Interrumpa la conexión al suministro eléctrico.
- Asegúrese de que el equipo no esté recibiendo alimentación eléctrica.

⚠ CUIDADO

Bordes afilados en la carcasa
Peligro de corte con los paneles durante los trabajos en el equipo.
Utilice guantes protectores.

Protocolo de revisión

Cambios en la versión anterior de este manual:

- Información general: Nota: Se ha añadido «Los relés están diseñados para una potencia máxima de 750 W (3 A a 250 V).

Pasos de trabajo - Montaje del relé de 4 vías

✔ El equipo no recibe alimentación eléctrica y el compartimento eléctrico está abierto.

1. Inserte las dos presillas de sujeción de la placa (3) en la parte posterior del soporte del módulo de I/O (4).

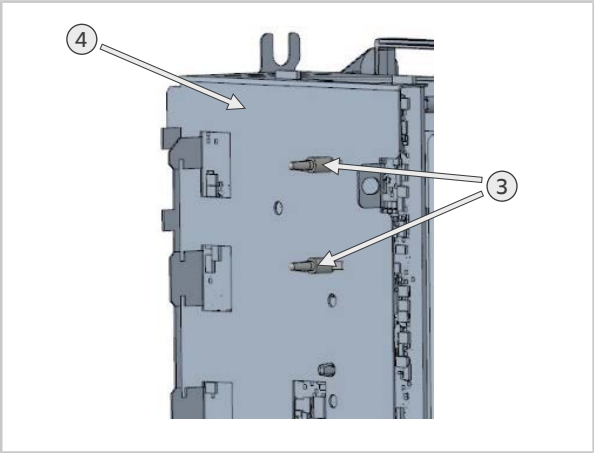

2. Instale la PCI del módulo de expansión (relé de 4 salidas) (1) y asegúrela con la presilla de sujeción de la placa (3).

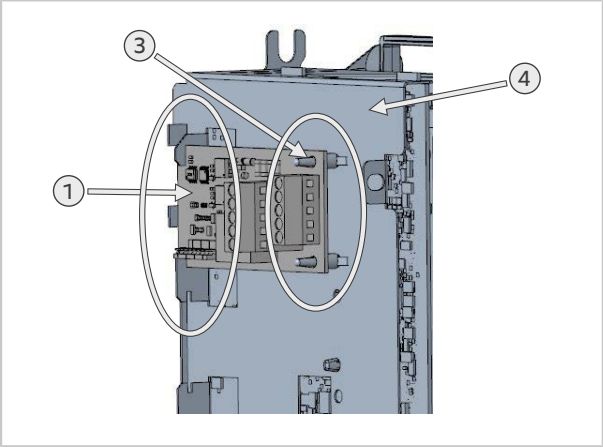

3. Conecte la PCI del módulo de expansión (relé de 4 salidas) (1) con la PCI de I/O (5) utilizando el cable de conexión específico I^2C (2).

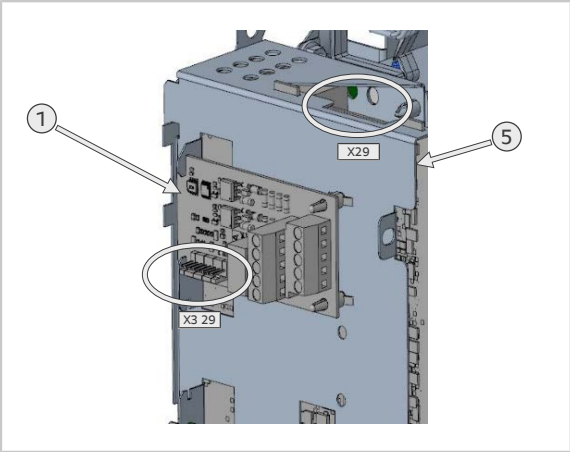

Opciones con posibilidades de conexión individuales (máx. 3 A)

RECOMENDACIÓN

El gráfico muestra los posibles ejemplos de conexión

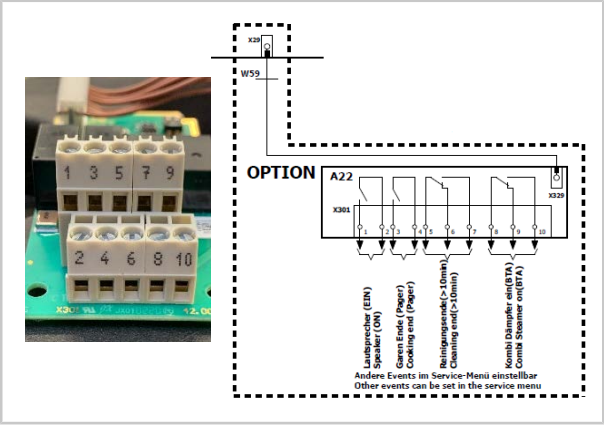

A partir de la versión 15.1.28, es necesario activar el relé de 4 vías en el menú de servicio.

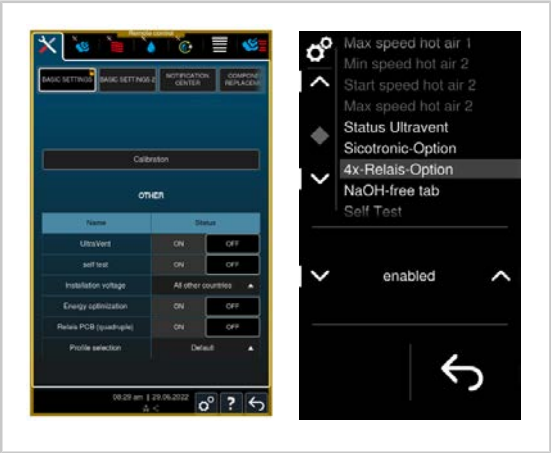

1. A continuación, reinicie el equipo.

A partir de la versión de software:

- iCombi Pro: LM100-15.2.20
- iCombi Classic: LM200-4.0.0,

los relés de la PCI de expansión pueden configurarse con más detalle con la ayuda de la tabla adicional del menú de servicio que aparece cuando la opción «PCI de relés (cuádruple)» está activada.

Puede elegir entre las siguientes opciones:

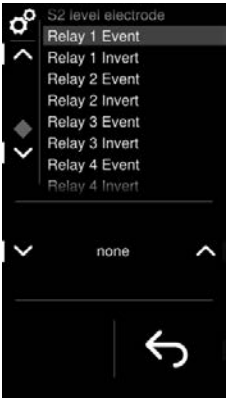

Denominación	Descripción	iCombi Pro	iCombi Pro Default *1	iCombi Classic	iCombi Classic Default *1
Zumbador	El relé se activa cuando salta el avisador	X	Relé 1 (Borne 1/2)	X	
Fin de cocción	El relé se activa cuando se alcanza el final del proceso de cocción.	X	Relé 2 (Borne 3/4)		
Fin de limpieza	El relé se activa 10 minutos después de acabar la limpieza	X	Relé 3 (Cerrar borne 5/7, abrir 5/6)	X	Relé 3 (Cerrar borne 5/7, abrir 5/6)
Modo standby	El relé se activa cuando la unidad está en modo standby (BTA)	X	Relé 4 (Cerrar borne 8/10, abrir 8/9)	X	Relé 4 (Cerrar borne 8/10, abrir 8/9)
Mensaje de servicio	El relé se activa cuando aparece y se mantiene un mensaje de servicio	X		X	Relé 1 (Borne 1/2)

Denominación	Descripción	iCombi Pro	iCombi Pro Default *1	iCombi Classic	iCombi Classic Default *1
Fin de precalentamiento	Estado de fin de precalentamiento (el relé se activa cuando finaliza el proceso de precalentamiento)	X			
Estado de la puerta abierta	El relé se activa cuando la puerta está abierta	X		X	
Cooking programm step end	El relé se activa cuando se alcanza el final del paso del programa de cocción			X	
Cooking programm end	El relé se activa cuando se alcanza el final del programa de cocción			X	Relé 2 (Borne 3/4)
none	Sin selección			X	

1. ¡Es necesario reiniciar la unidad una vez realizadas las modificaciones!

>> El montaje ha finalizado

Pasos de trabajo - Desmontaje del módulo PCI de expansión de 4 salidas

1. Para el desmontaje, siga el procedimiento inverso.

>> El desmontaje ha finalizado.

80.00.630 ▪ V05 ▪ 05/2023 ▪ RTS/Awei ▪ ml

MI_2131： 拆卸和安装 4 重继电器

iCombi Pro / iCombi Classic | 20分钟 | 标准 | 2023.05.12

主题

本文介绍了如何拆卸和安装 4 重继电器。

涉及的产品/配件：

- iCombi Pro 燃气型和电热型
- iCombi Classic 燃气型和电热型

所需工具

- 标准

所需零件

商品编号 87.01.816S 包含以下部件：

部件：	商品编号：
PCB 扩展模块（4 重继电器）	42.00.263 (1x)
选配电路板电缆 3	40.06.849 (1x)
选配电路板电缆 2	40.06.850 (1x)
选配电路板电缆 1	40.06.854 (1x)
带尖头的电路板固定夹	40.03.756 (2x)

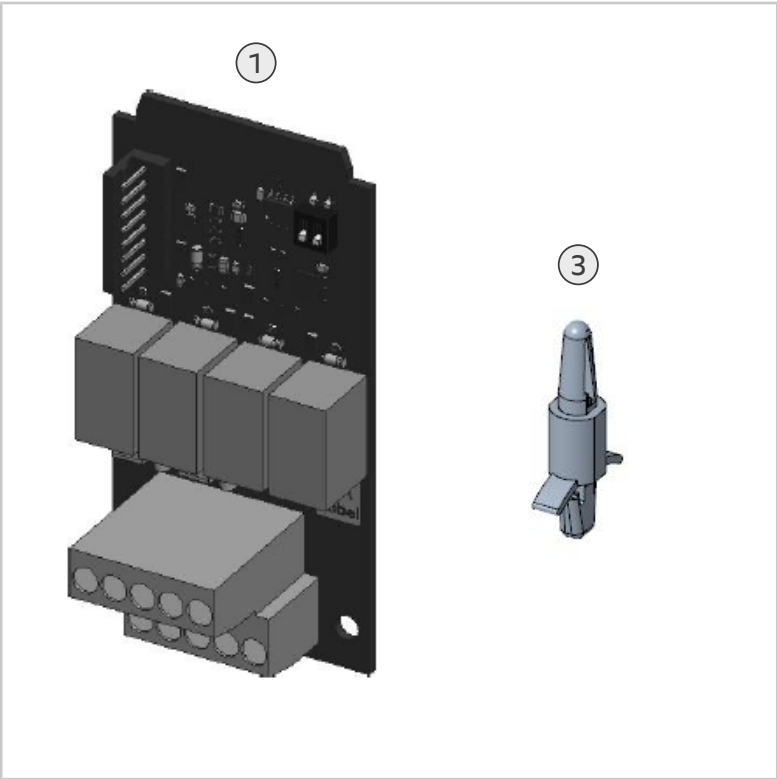

1	PCB 扩展模块（4 重继电器）
2	选配电路板电缆 1、2 和 3（专用连接电缆（I^2C 电缆）不能以图形表示）
3	带尖头的电路板固定夹

常规信息

提示

继电器输出的最大功率为 750W（3A、250V）。

目标群体

- 本文档面向参加培训和安全指导后由制造商认证的专业技术人员。
- 只允许经过职业培训的技术员执行安装、检测、维护和修理工作。
- 建议只由制造商授权的技术人员执行检查、维护和修理工作。

- 严禁儿童使用、清洁或维护本设备。严禁将本设备用于玩耍。即便有人监督也禁止这样做。
- 身体、认知或精神方面有障碍的人员，或者经验或知识不足的人员，均不得使用、清洁或维护本设备。如果由安全负责人进行监督并为上述人员指出了设备危险，可以不适用此规定。
- 为避免发生事故或财产损失，制造商建议技术人员定期参加培训和安全指导。

4 重继电器的安装位置

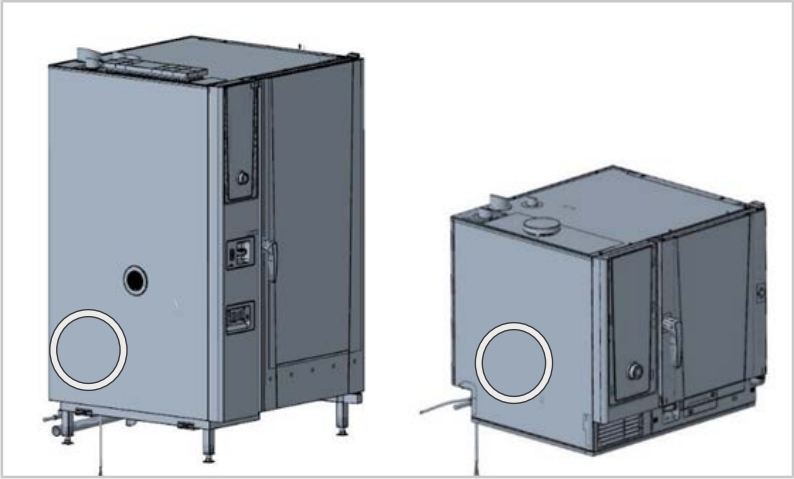

安全说明

⚠ 危险

与电网连接时存在高压

在高压下工作会有生命危险。

- 断开与电源的连接。
- 确保设备不带电。

⚠ 小心

接线室壳体上存在锋利边缘

在设备中工作时有被壳体割伤的危险。

应戴防护手套。

修订历史记录

对本说明书先前版本的修改：

- 一般信息：提示：补充了“继电器输出的最大功率为 750W（3A、250V）。”

工作步骤 – 安装 4 重继电器

✔ 设备已关断电源且不带电，接线室已打开。

1. 将两个电路板固定夹 (3) 插入 I/O 模块支架 (4) 的背面。

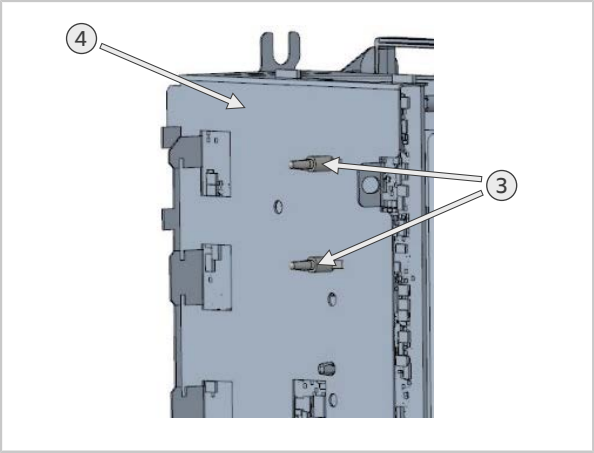

2. 安装 PCB 扩展模块（4 重继电器），并用电路板固定夹 (3) 固定 PCB 扩展电路板（4 重继电器）(1)。

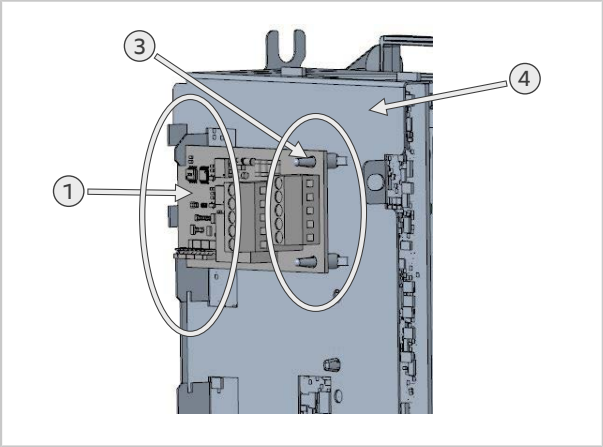

3. 使用专用连接电缆 I^2C (2)，将 PCB 扩展模块（4 重继电器）(1) 与 I/O 电路板 (5) 连接。

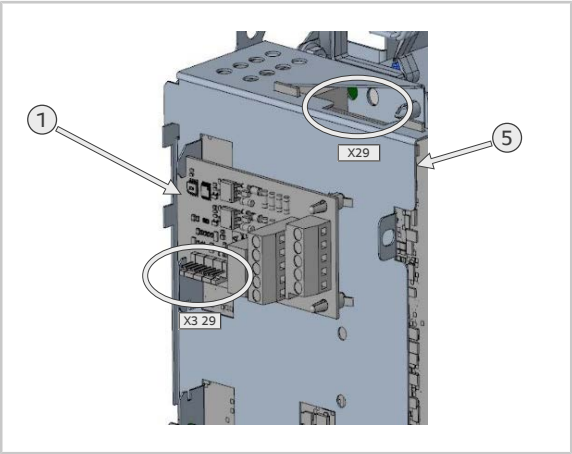

可以单独连接的选件（最大 3A）

提示

图中给出了可能的连接示例

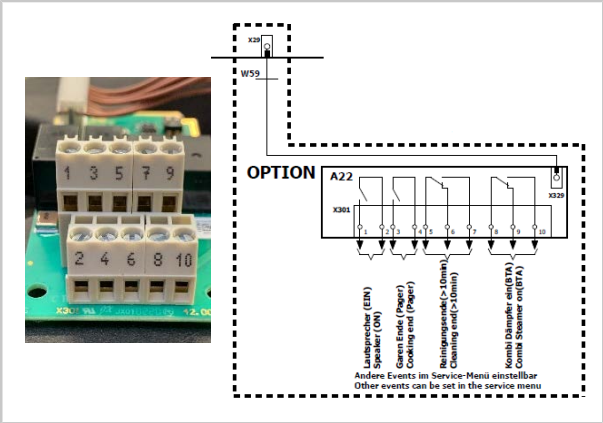

从版本 15.1.28 开始，必须在服务菜单中激活 4 重继电器。

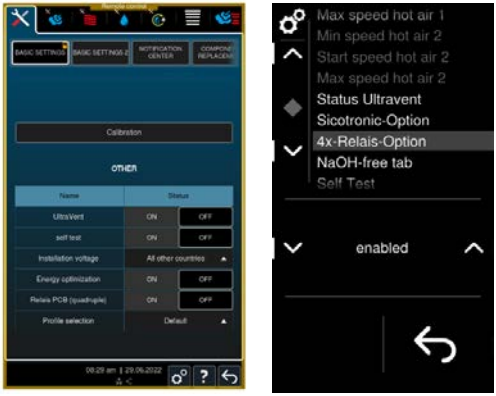

1. 然后重新启动。

从以下软件版本开始：

- iCombi Pro：LM100-15.2.20
- iCombi Classic：LM200-4.0.0，

可以使用服务等级中的一个附加表格更详细地配置 4X 继电器模块的继电器（该表格在“4x 继电器模块”选项启用情况下出现）。

有以下选项可供选择：

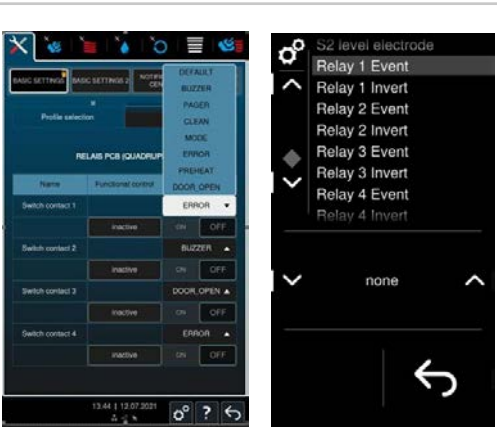

名称	说明	iCombi Pro	iCombi Pro 默认 *1	iCombi Classic	iCombi Classic 默认 *1
声音信号	蜂鸣器激活时启动继电器	X	继电器 1（端子 1/2）	X	
烹饪结束	烹饪过程结束时启动继电器	X	继电器 2（端子 3/4）		
清洁结束	清洁结束 10 分钟后启动继电器	X	继电器 3（端子 5/7 闭合、5/6 断开）	X	继电器 3（端子 5/7 闭合、5/6 断开）
待机模式	设备运行就绪时启动继电器 (BTA)	X	继电器 4（端子 8/10 闭合、8/9 断开）	X	继电器 4（端子 8/10 闭合、8/9 断开）
服务消息	（当出现待处理的服务消息时启动继电器）	X		X	继电器 1（端子 1/2）
预热结束	预热结束状态（预热过程结束时启动继电器）	X			
门已打开	门打开时启动继电器	X		X	
Cooking programm step end	烹饪程序步骤结束时启动继电器			X	
Cooking programm end	烹饪程序结束时启动继电器			X	继电器 2（端子 3/4）
none	未选择			X	

1. 进行更改后，必须重新启动设备！

>> 到此即完成安装

工作步骤 – 拆卸 4 重继电器

1. 以相反顺序拆卸。

>> 到此即完成拆卸

MI_2131: 4 katlı rölenin sökülmesi ve takılması

iCombi Pro / iCombi Classic | 20 dakika | Standart | 12.05.2023

Konu

Bu bilgi soğutma 4'lü rölenin sökülmesini ve takılmasını tarif eder.

İlgili ürün/aksesuar

- iCombi Gazlı ve Elektrikli
- iCombi Classic Gazlı ve Elektrikli

Gerekli aletler

- Standart

Gerekli komponentler

Ürün no.: 87.01.816S şu parçaları içerir:

Parça:	Ürün numarası:
PCB genişletme modülü (4 katlı röle)	42.00.263 (1x)
Kablo 3 opsiyon kartı	40.06.849 (1x)
Kablo 2 opsiyon kartı	40.06.850 (1x)
Kablo 1 opsiyon kartı	40.06.854 (1x)
Tırnaklı kart tutma klipsi	40.03.756 (2x)

Teslimata dahil parçalar:

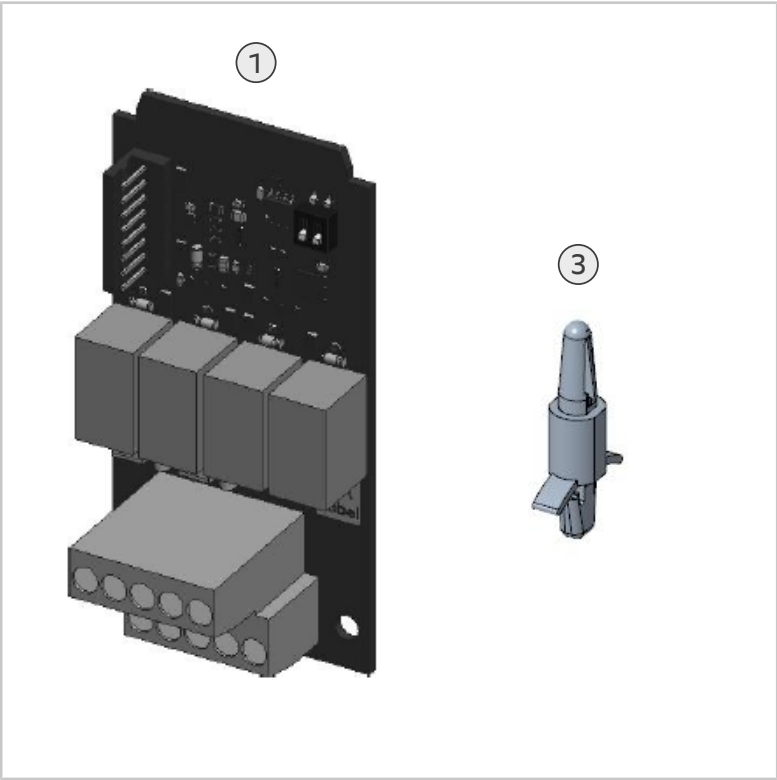

1	PCB genişletme modülü (4-katlı röle)
2	Kablo 1, 2 ve 3 opsiyon kartı (kullanıma özgü bağlantı kablosu (I^2C kablo) grafik olarak gösterilemiyor)
3	Tırnaklı kart tutma klipsi

Genel bilgiler

NOT

Röleler 750W'lık maksimum güç sağlayacak şekilde tasarlanmıştır (250V'de 3A).

NOT

Servis seviyesi altında parça değişimini girin ("Parça değişimi" sekmesi). Bu, bakım geçmişinin ayrılmaz bir parçasıdır.

Hedef grup

- Bu doküman, eğitimlere ve güvenlik bilgilendirmelerine katılım sonucunda üretici tarafından sertifika almış eğitimli teknisyenlere yöneliktir.
- Kurulum ile muayene, bakım ve onarım çalışmaları sadece eğitimli teknisyenler tarafından yapılmalıdır.
- Sadece üretici tarafından yetkilendirilmiş olan teknisyenlerin muayene, bakım ve onarım çalışmalarını gerçekleştirmesi tavsiye edilir.
- Cihaz çocuklar tarafından kullanılamaz, temizlenemez veya bakımı yapılamaz. Bu cihaz oyun oynama amacıyla kullanılamaz. Bu durum gözetim altında da yasaktır.
- Bu cihaz fiziksel, duyusal veya zihinsel yetenekleri kısıtlı kişiler ya da yeterli tecrübeye veya bilgiye sahip olmayan kişiler tarafından kullanılamaz, temizlenemez veya bakımı yapılamaz. Bu durum, bu kişi grubu güvenlikten sorumlu olan bir kişinin gözetimi altında olduğunda ve cihazdan kaynaklanan tehlikeler hakkında bilgilendirildiğinde geçerli değildir.
- Kaza tehlikelerini veya maddi hasarları önlemek için üretici, teknisyenlerin düzenli olarak eğitimlere ve güvenlik bilgilendirmelerine katılmalarını tavsiye etmektedir.

4'lü rölenin montaj pozisyonu

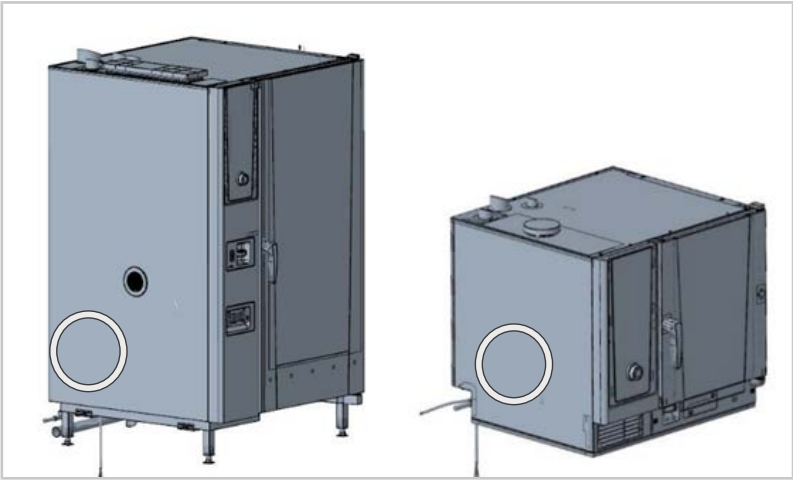

Emniyet uyarıları

⚠ TEHLİKE

Elektrik şebekesine bağlantıda yüksek gerilim

Yüksek gerilimle çalışırken hayati tehlike.

- Enerji beslemesine bağlantıyı kesin.
- Cihazın enerjisinin kesildiğinden emin olun.

⚠ DİKKAT

Gövdede kesin köşeler
Cihazda çalışırken gövdede kesilme tehlikesi.
Koruyucu eldivenler kullanın.

Revizyon protokolü

Bu kılavuzun önceki sürümüne göre değişiklikler:

- Genel bilgi: Not: "Röleler 750W'lık maksimum güce göre tasarlanmıştır (250V'de 3A)." eklendi

İş adımları - 4 katlı rölenin takılması

✔ Cihazda elektrik yoktur ve elektrik kabini açıktır.

1. İki adet kart tutma klipsini (3) I/O modül taşıyıcısının (4) arka tarafına takın.

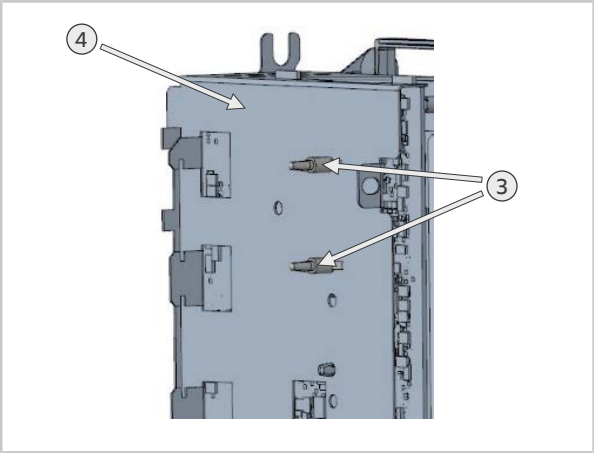

2. PCB genişletme modülünü (4 katlı röle) (1) monte edin ve kart tutma klipsleri (3) ile PCB genişletme modülünü (4 katlı röle) (1) emniyete alın.

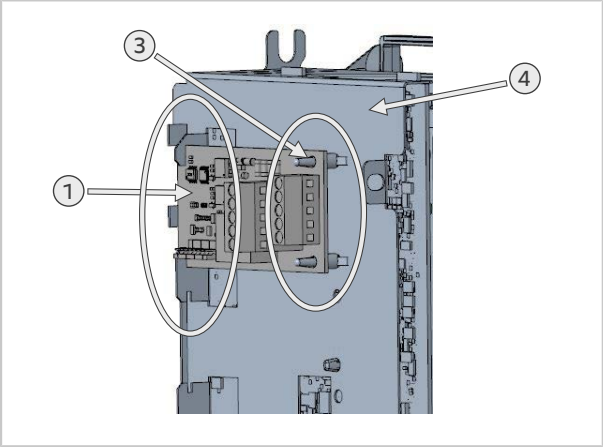

3. PCB genişletme modülünü (4 katlı röle) (1) I/O kartı (5) ile kullanıma özgü bağlantı kablosu I^2C'yi (2) kullanarak birbirine bağlayın.

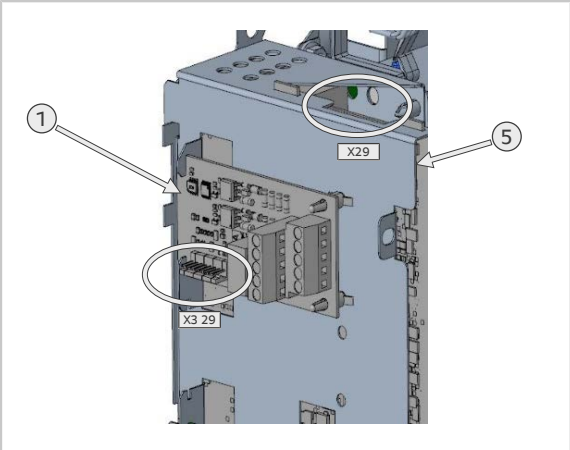

Opsiyonlar ayrı ayrı bağlanabilir (maks. 3A)

NOT
Görsel olası bağlantı örneklerini gösterir

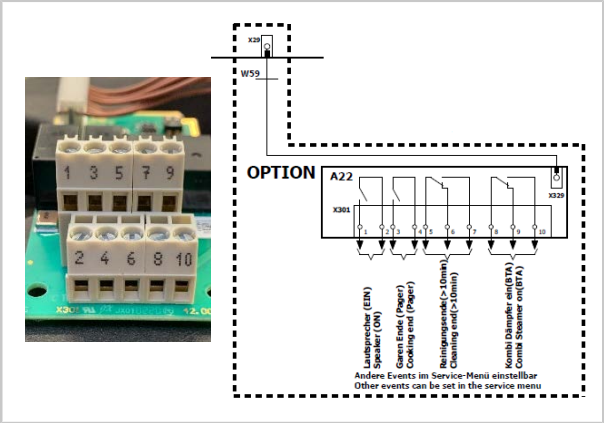

Versiyon 15.1.28 itibariyle 4 katlı rölenin servis menüsünde aktif hale getirilmesi gerekmektedir.

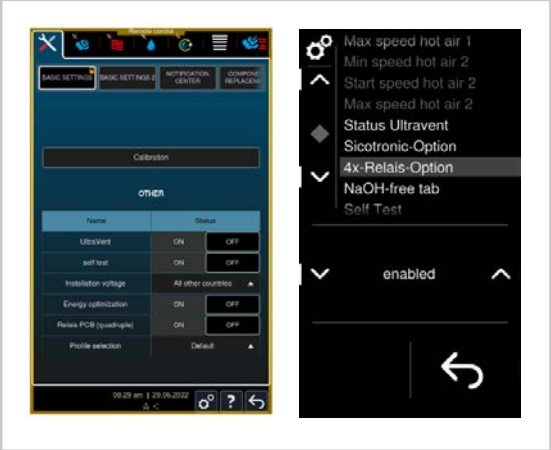

1. Sonrasında bir yeniden başlatma gerçekleştirin.

Şu yazılım sürümünden itibaren:

- iCombi Pro: LM100-15.2.20
- iCombi Classic: LM200-4.0.0,

4 katlı röle modülünün röleleri “4 katlı röle modülü” opsiyonu açık olduğunda görünen servis seviyesindeki ilave bir tablo yardımıyla daha detaylı bir şekilde yapılandırılabilir.

Aşağıdaki olanaklar arasından seçim yapabilirsiniz:

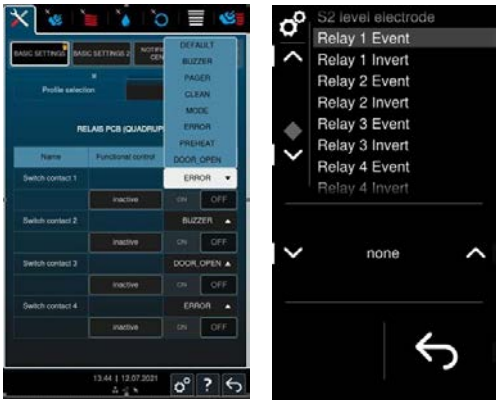

Açıklama	Açıklama	iCombi Pro	iCombi Pro Varsayılan *1	iCombi Classic	iCombi Classic Varsayılan *1
Sesli uyarı	Röle, buzzer aktif olduğunda şalterler	X	Röle 1 (Klemens 1/2)	X	
Pişirme sonu	Pişirme işlemi sonuna ulaşıldığında röle şalterler.	X	Röle 2 (klemens 3/4)		
Temizlik sonu	Röle, temizlikten tamamlandıktan 10 dakika sonra anahtarlıyor	X	Röle 3 (klemens 5/7 kapanır, 5/6 açılır)	X	Röle 3 (klemens 5/7 kapanır, 5/6 açılır)
Bekleme modu	Röle, cihaz bekleme modunda olduğunda şalterler (BTA)	X	Röle 4 (klemens 8/10 kapanıyor, 8/9 açılıyor)	X	Röle 4 (klemens 8/10 kapanıyor, 8/9 açılıyor)
Servis mesajı	Röle, bir servis mesajı mevcut olduğunda şalterler	X		X	Röle 1 (Klemens 1/2)
Ön ısıtma sonu	Ön ısıtma sonu durumu (röle, ön ısıtma	X			

Açıklama	Açıklama	iCombi Pro	iCombi Pro Varsayılan *1	iCombi Classic	iCombi Classic Varsayılan *1
	işlemi sona erdiğinde şalterler)				
Kapı durumu açık	Röle, kapı açık olduğunda şalterler	X		X	
Cooking programm step end	Röle, bir pişirme programı adımının sonuna ulaşıldığında şalterler			X	
Cooking programm end	Röle, pişirme programının sonuna ulaşıldığında şalterler			X	Röle 2 (klemens 3/4)
none	Seçim yok			X	

1. Değişiklikler yapıldıktan sonra cihaz yeniden başlatılmalıdır!

>> Montaj işlemi tamamlanmıştır

İş adımları - 4 katlı rölenin sökülmesi

1. Sökmek için tersi sıralamada işlem yapın.

>> Sökme işlemi tamamlanmıştır

80.00.630 ▪ V05 ▪ 05/2023 ▪ RTS/Awei ▪ ml

MI_2131: Demontáž a montáž 4násobného relé

iCombi Pro / iCombi Classic | 20 min. | Standardní | 12.05.2023

Téma

Informace popisují demontáž a montáž 4násobného relé.

Příslušný výrobek/příslušenství

- iCombi Pro v plynovém a elektrickém provedení:
- iCombi Classic v plynovém a elektrickém provedení

Požadovaný nástroj

- Standard

Požadované komponenty

Č. výr.: 87.01.816S obsahuje tyto součástky:

Součástka:	Číslo položky:
PCB rozšiřovací modul (4násobné relé)	42.00.263 (1x)
Kabel 3 možnost deska	40.06.849 (1x)
Kabel 2 možnost deska	40.06.850 (1x)
Kabel 1 možnost deska	40.06.854 (1x)
Svorky s výstupkem pro uchycení desky	40.03.756 (2x)

Komponenty součástí balení:

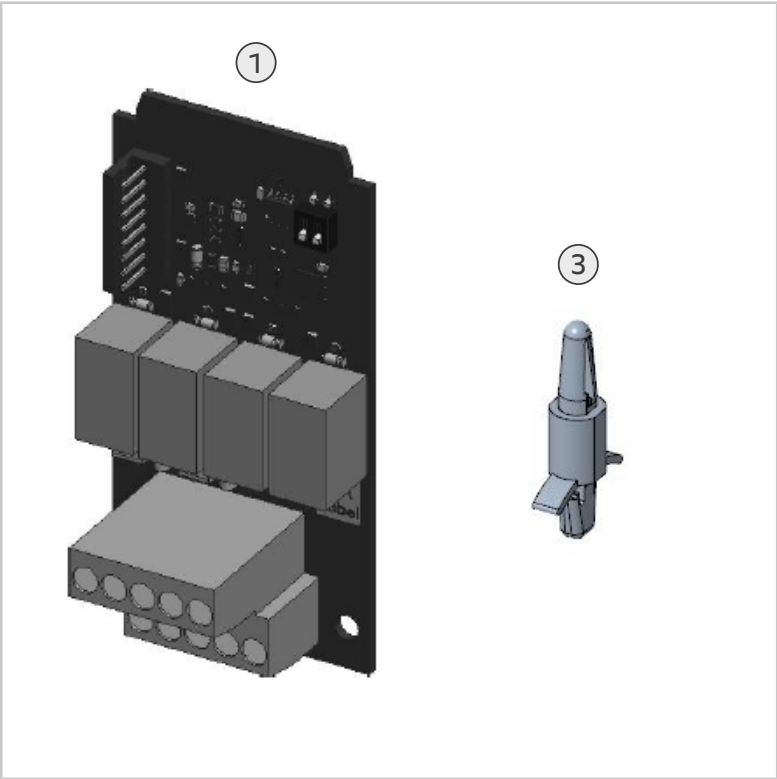

1	PCB rozšiřovací modul (4násobné relé)
2	Kabel 1, 2 & 3 možnost deska (připojovací kabel specifický pro dané použití (kabel I^2C) nelze zobrazit jako grafiku)
3	Svorky s výstupkem pro uchycení desky

Všeobecné informace

UPOZORNĚNÍ

Relé jsou dimenzována na maximální výkon 750 W (3 A při 250 V).

UPOZORNĚNÍ

Zadejte instalaci nového dílu na servisní úrovni (karta "Výměna konstrukčních dílů"). Toto je nedílnou součástí historie údržby.

Cílová skupina

- Tento dokument je určen pro zaškolené servisní techniky, kteří od výrobce získali certifikát o školení a byli poučeni o bezpečnosti.
- Instalaci, kontrolu, údržbu a opravy smí provádět pouze kvalifikovaní technici.
- Doporučujeme, aby kontroly, údržbu a opravy prováděli pouze technici autorizovaní výrobcem.
- Používání, čištění ani údržbu zařízení nesmí provádět děti. Toto zařízení se nesmí používat ke hraní, a to ani za dohledu jiné osoby.
- Používání, čištění ani údržbu zařízení nesmí provádět osoby s omezenými fyzickými, senzorickými nebo mentálními schopnostmi nebo s nedostatkem zkušeností nebo znalostí. To neplatí v případě, že výše uvedené osoby jsou pod dohledem osoby odpovídající za bezpečnost a jsou poučeny o nebezpečí týkajících se zařízení.
- K zabránění nehodám nebo poškození majetku výrobce doporučuje, aby se technici pravidelně účastnili školení a poučení o bezpečnosti.

Montážní poloha 4násobného relé

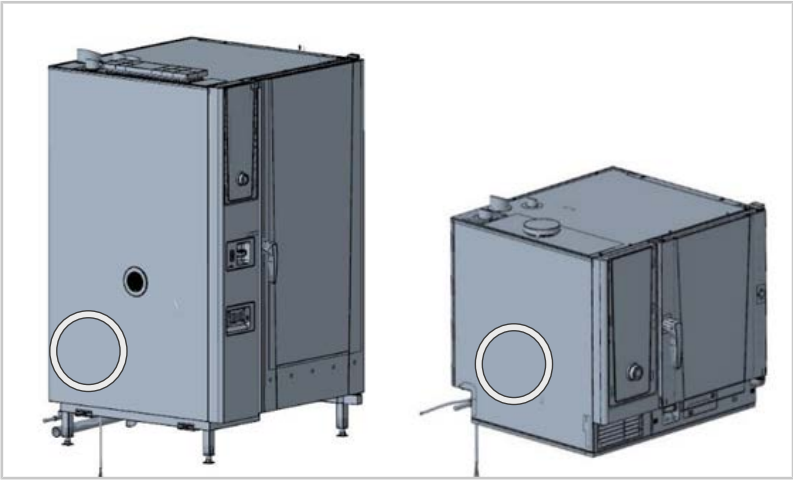

Bezpečnostní pokyny

⚠ NEBEZPEČÍ

Vysoké napětí při zapojení do elektrické sítě

Práce s vysokým napětím je životu nebezpečná.

- Odpojte připojení k napájení.
- Ujistěte se, že zařízení není pod napětím.

⚠ POZOR

Ostré hrany krytu
Při práci v zařízení hrozí nebezpečí pořezání o kryt.
Noste pracovní rukavice.

Revizní protokol

Změny oproti předchozí verzi tohoto návodu:

- Všeobecné informace: Upozornění: Byl přidána informace: „Relé jsou dimenzována na maximální výkon 750 W (3 A při 250 V).“

Pracovní kroky – Montáž 4násobného relé

✔ Zařízení není pod napětím a prostor elektroniky je otevřený.

1. Zasuňte svorky s výstupkem pro uchycení desky (3) na zadní straně nosiče modulu I/O (4).

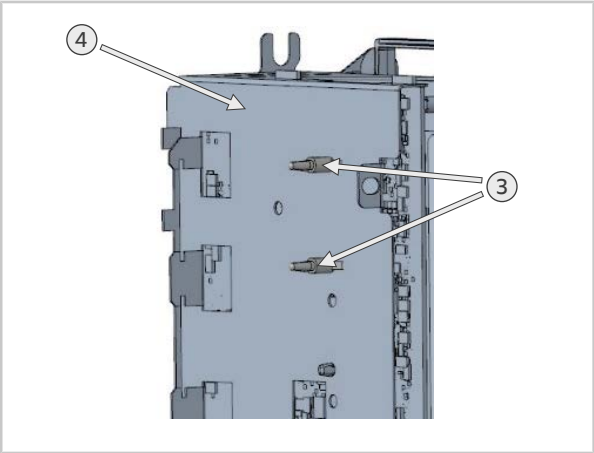

2. Nainstalujte rozšiřovací modul PCB (4násobné relé) (1) a pomocí svorek s výstupky pro uchycení desky (3) zajistěte rozšiřovací modul PCB (4násobné relé) (1).

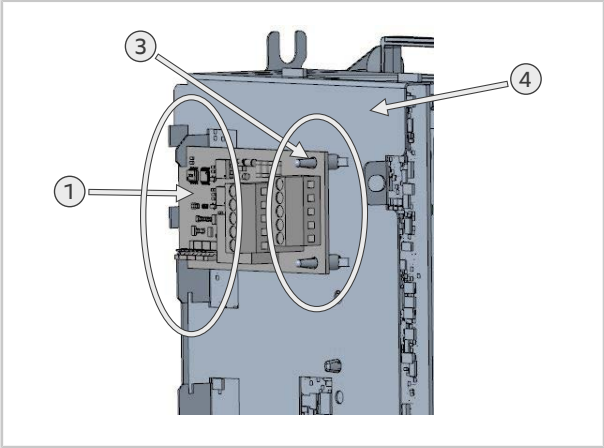

3. Propojte rozšiřovací modul (4násobné relé) (1) s deskou I/O (5) pomocí připojovacího kabelu specifického pro dané použití I^2C (2).

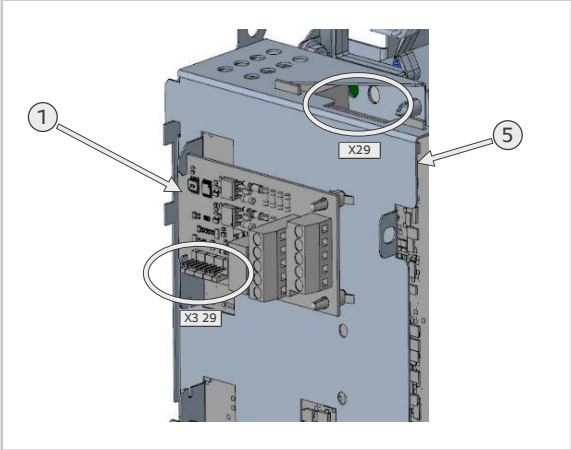

Možnosti pro individuální připojení (max. 3 A)

UPOZORNĚNÍ

Na grafice jsou vyobrazeny možnosti připojení

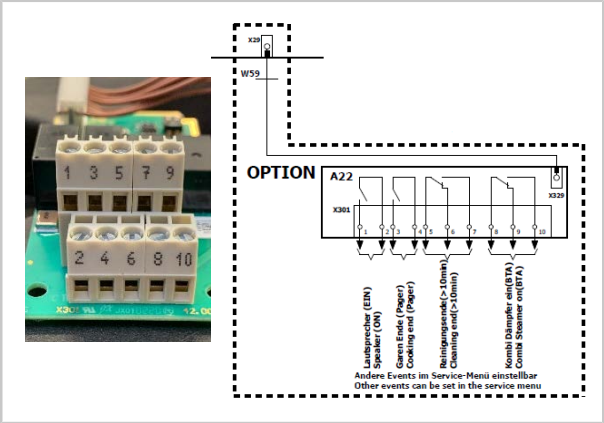

Od verze 15.1.28 musí být 4násobné relé aktivováno v servisním menu.

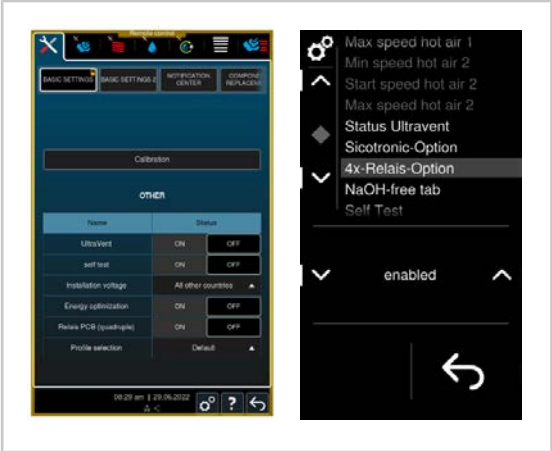

1. Nakonec proveďte nové spuštění.

Od verze softwaru:

- iCombi Pro: LM100-15.2.20
- iCombi Classic: LM200-4.0.0,

lze relé 4násobného reléového modulu konfigurovat podrobněji pomocí doplňkové tabulky na servisní úrovni, která se zobrazí, pokud je aktivovaná možnost „4násobný reléový modul“.

Vybírat můžete z následujících možností:

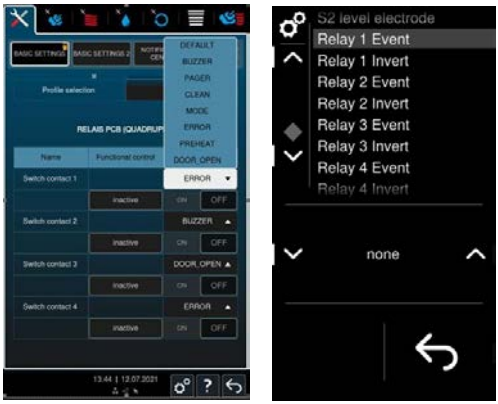

Označení	Popis	iCombi Pro	iCombi Pro Výchozí *1	iCombi Classic	iCombi Classic Výchozí *1
Bzučák	Relé sepne, když je bzučák aktivní	X	Relé 1 (Svorka 1/2)	X	
Konec vaření	Relé sepne, když je skončen proces přípravy.	X	Relé 2 (Svorka 3/4)		
Konec čištění	Relé sepne 10 minut po konci čištění	X	Relé 3 (Svorku 5/7 zavřít, 5/6 otevřít)	X	Relé 3 (Svorku 5/7 zavřít, 5/6 otevřít)
Pohotovostní režim	Relé sepne, když je zařízení připraveno k použití (BTA)	X	Relé 4 (Svorku 8/10 zavřít, 8/9 otevřít)	X	Relé 4 (Svorku 8/10 zavřít, 8/9 otevřít)
Servisní zpráva	Relé sepne, když existuje servisní hlášení	X		X	Relé 1 (Svorka 1/2)

Označení	Popis	iCombi Pro	iCombi Pro Výchozí *1	iCombi Classic	iCombi Classic Výchozí *1
Konec předehřátí	Stav Konec předehřátí (relé sepne, když je ukončen proces předehřátí)	X			
Stav dveří otevřené	Relé sepne, když jsou dveře otevřené	X		X	
Cooking programm step end	Relé sepne, když byl dosažen konec kroku programu vaření			X	
Cooking programm end	Relé sepne, když byl dosažen konec programu vaření			X	Relé 2 (Svorka 3/4)
none	Žádná volba			X	

1. Poté, co byly provedeny změny, musí se provést nové spuštění zařízení!

>> Montáž je dokončena

Pracovní kroky – Demontáž 4násobného relé

1. Při demontáži postupujte v opačném pořadí kroků.

>> Demontáž je dokončena

80.00.630 ▪ V05 ▪ 05/2023 ▪ RTS/Awei ▪ ml