MI_2129:
Removing and installing I/O Modul
Ausbau und Einbau I/O Modul

Modification Instruction
Umbauanleitung

Deutsch 3
English 9
Français 17
Italiano 25
日本語 33
Polski 41
Portuguese (Brazil) 49
русский 57
Svensk 65
Español 73
Chinese (simplified) 81
Türkçe 89
Česky 97

MI_2129: Ausbau und Einbau I/O Modul

siehe betroffene Geräte | 15 min. | Standard | 25.05.2021

Sicherheitshinweise

GEFAHR

Hohe Spannungen bei Anschluss an das Stromnetz
Lebensgefahr bei Arbeiten mit Hochspannung.
- Trennen Sie die Verbindung zur Energieversorgung.
- Stellen Sie sicher, dass das Gerät spannungslos ist.

VORSICHT

Scharfe Kanten am Gehäuse
Schnittgefahr am Gehäuse bei Arbeiten im Gerät.
Tragen Sie Schutzhandschuhe.

HINWEIS

Tragen Sie den Einbau der Komponente in der Serviceebene ein (Tab "Bauteiltausch"). Dies ist ein Bestandteil der Wartungshistorie.

Betroffene Geräte (Gerätegröße und Geräteart):

- 6-2/3
- 6-1/1
- 6-2/1
- 10-1/1
- 10-2/1
- 20 1/1
- 20 2/1

Benötigtes Werkzeug

- Standard

Benötigte Bauteile

Die Artikelnummer: 40.05.919P enthält folgende Bauteile:

Bauteil:	Artikelnummer:
Platinenhalteclip mit Nase	40.03.756 (2x)
Blindniete mit Gewindestift	10.00.989 (1x)
Träger I/O-Modul * iCombi 6-2/3 wird ohne Träger geliefert	40.06.088 (1x)
I/O-Netzteil	42.00.280 (1x)

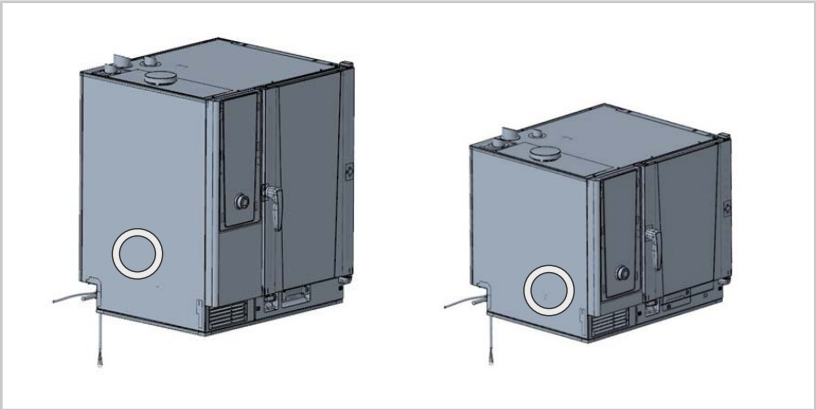

Arbeitsschritte – Ausbau I/O Modul

Voraussetzung: Gerät ist spannungsfrei und der Elektroraum ist geöffnet.
Für 6-2/3: Öffnen Sie die Bedienblende von der Gerätevorderseite.

a. Entfernen Sie die 3 schwarzen Steckverbindungen (3) vom I/O Modul (4).
   Für 6-2/3: Entfernen Sie alle Steckverbindungen vom I/O Modul.

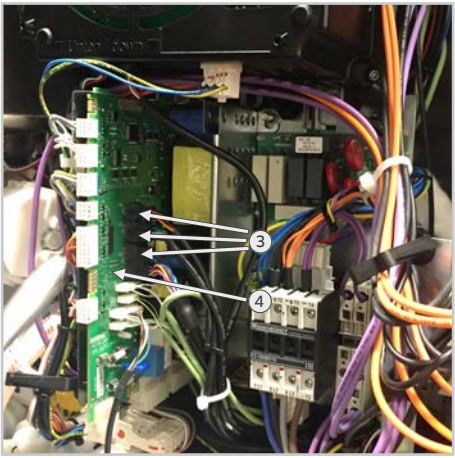

b. Entfernen Sie die Fixierschraube (1) des I/O Modul-Trägers (2).

Für 6-2/3: Lösen Sie das I/O Modul aus den Halteclipsen.

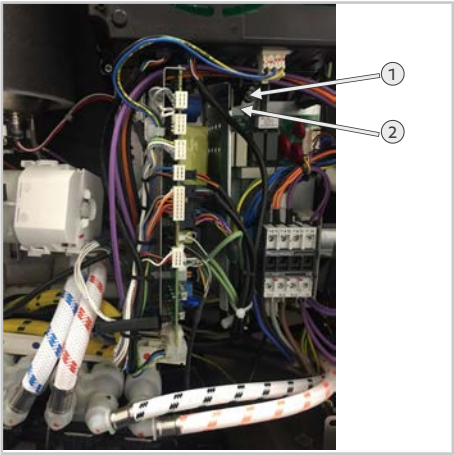

c. Entfernen Sie den I/O Modulträger (2) inklusive des integrierten I/O Moduls (4).

d. Entfernen Sie alle Steckerverbindungen vom I/O Modul (4).

Ausbau ist abgeschlossen.

Arbeitsschritte - Einbau I/O Modul

a. Installieren Sie ein neues I/O Modul (4).

   Für 6-2/3: Beachten sie beim Wiedereinbau, dass sich auf beiden Platinenseiten des I/O Moduls (4) empfindliche Bauteile befinden. Entnehmen Sie die Platine erst unmittelbar vor dem Einbau aus der Verpackung. Legen Sie niemals das I/O Modul (4) ungeschützt auf einen harten Untergrund.

b. Gehen Sie für den Einbau in umgekehrter Reihenfolge vor.

c. Beim Wiedereinbau des I/O Moduls (4) ist wichtig darauf zu achten, dass die Stecker mit richtiger Orientierung angesteckt werden, d.h. alle Kabelabgänge der weißen Stecker müssen wie im folgenden Bild nach links geführt werden. Bei den Temperaturfühlern (grüne Leitungen) ist die Zuordnung aufgrund der Steckergeometrie eindeutig.

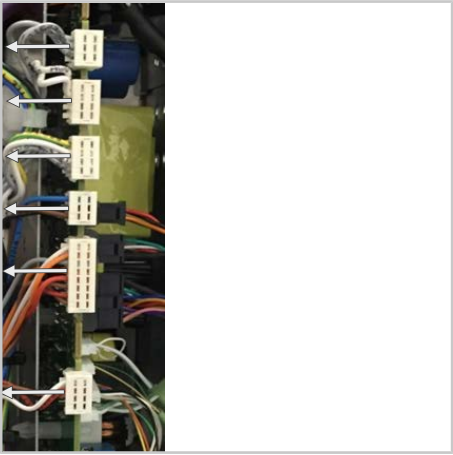

Einbau ist abgeschlossen.

80.00.628 ▪ V01 ▪ 07/2021 ▪ RTS/Awei ▪

MI_2129: Removing and installing the I/O module

see affected units | 15 min | Standard | 25/05/2021

Safety instructions

DANGER

High voltages when connecting to the mains power
Danger to life due to high voltage.
- Disconnect from the power supply.
- Make sure the unit is disconnected from the power.

CAUTION

Sharp edges on the housing
Risk of cuts on the housing when working in the unit.
Wear protective gloves.

NOTICE

Enter the installation of the component on the service level ("Component replacement" tab). This is an integral part of the maintenance history.

Applicable units (unit size and unit type)

- 6-2/3
- 6-1/1
- 6-2/1
- 10-1/1
- 10-2/1
- 20 1/1
- 20 2/1

Required tool

- Standard

Required components

The article number: 40.05.919P contains the following components:

Component:	Article number:
Board retaining clip with nib	40.03.756 (2x)
Blind rivets with threaded pin	10.00.989 (1x)
Holder I/O module * iCombi 6-2/3 is supplied without a holder	40.06.088 (1x)
I/O power supply	42.00.280 (1x)

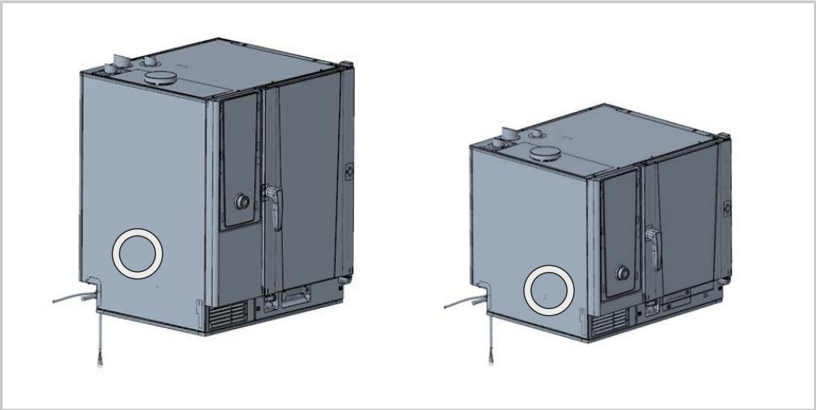

Work steps - removing the I/O module

Requirement: The unit is voltage-free and the electrical compartment is open.
For 6-2/3: Open the control panel from the front of the unit.

a. Remove the 3 black plug connections (3) from the I/O module (4).
   For 6-2/3: Remove all plug connections from the I/O module.

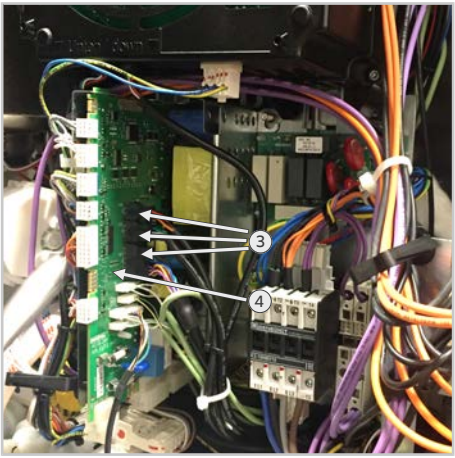

b. Remove the fixing screw (1) from the I/O module holder (2).

For 6-2/3: Loosen the I/O module from the retaining clips.

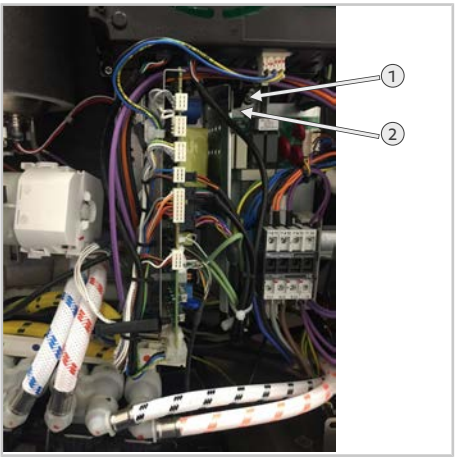

c. Remove the I/O module holder (2) including the integrated I/O module (4).
d. Remove all plug connections from the I/O module (4).

The removal is complete.

Work steps - removing the I/O module

a. Install a new I/O module (4).

   For 6-2/3: When reassembling, please note that there are delicate components on both sides of the I/O module (4). Only remove the circuit board from the packaging immediately before installation. Never place the I/O module (4) unprotected on a hard surface.

b. To install, proceed in reverse order.

c. When reinstalling the I/O module (4), it is important to ensure that the plugs are connected with the correct orientation, i.e. all cable outlets of the white plugs must be routed to the left as shown in the following image. The assignment of the temperature sensors (green lines) is clear due to the plug geometry.

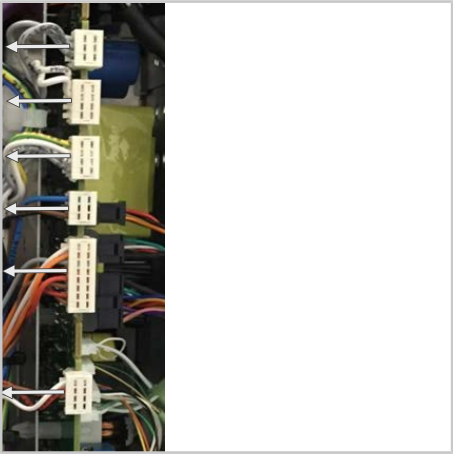

Installation is complete.

80.00.628 ▪ V01 ▪ 07/2021 ▪ RTS/Awei ▪

MI_2129 : Démontage et montage Module I/O

voir les appareils concernés | 15 min | Standard | 25.05.2021

Consignes de sécurité

DANGER

Haute tension lors du raccordement au réseau d'alimentation électrique
Danger de mort en cas de travail sous haute tension.
- Isolez la liaison avec l'alimentation électrique.
- Vérifiez que l'appareil n'est plus sous tension.

ATTENTION

Arêtes coupantes sur l'habillage
Risque de coupures sur les tôles d'habillage lors de travaux sur l'appareil.
Portez des gants de protection.

INFORMATION

Entrer l'installation du composant dans le menu de service (tableau "Remplacement de composant"). Il fait partie intégrante de l'historique de maintenance.

Appareils concernés (taille et type d'appareil)

- 6-2/3
- 6-1/1
- 6-2/1
- 10-1/1
- 10-2/1
- 20 1/1
- 20 2/1

Outillage préconisé

- Standard

Éléments requis

La référence d'article : 40.05.919P comprend les composants suivants :

Pièce :	Réf. article :
Clip de fixation de la platine avec nez	40.03.756 (2x)
Rivet aveugle avec tige filetée	10.00.989 (1x)
Support module I/O *L'iCombi 6-2/3 est livré sans support	40.06.088 (1x)
Bloc d'alimentation I/O	42.00.280 (1x)

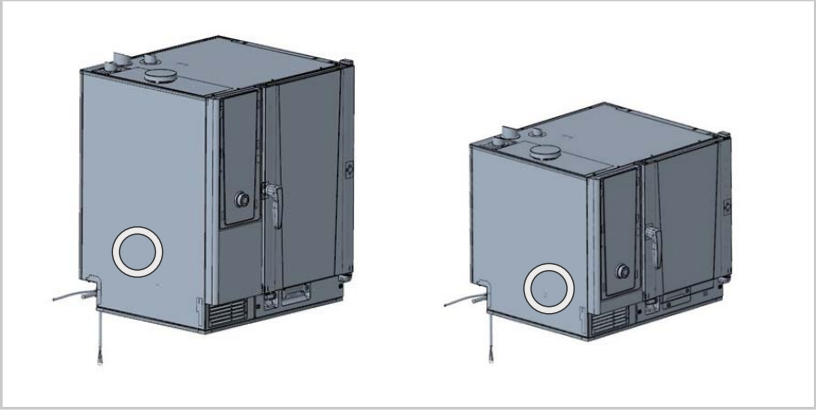

Étapes de travail - Démontage module I/O

Condition préalable : L'appareil est hors tension et le boîtier électrique est ouvert.

Pour 6-2/3 : Ouvrez le panneau de contrôle sur la face avant de l'appareil.

a. Retirez les 3 fiches de connexion noires (3) du module I/O (4).
   Pour 6-2/3 : Retirez toutes les fiches de connexion du module I/O.

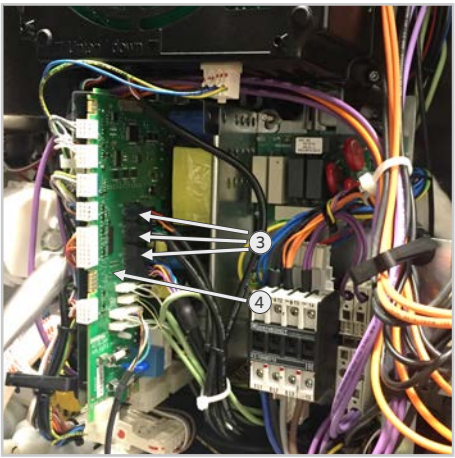

b. Retirez la vis de fixation (1) du support de module I/O (2).

Pour 6-2/3 : Dégagez le module I/O des clips de maintien.

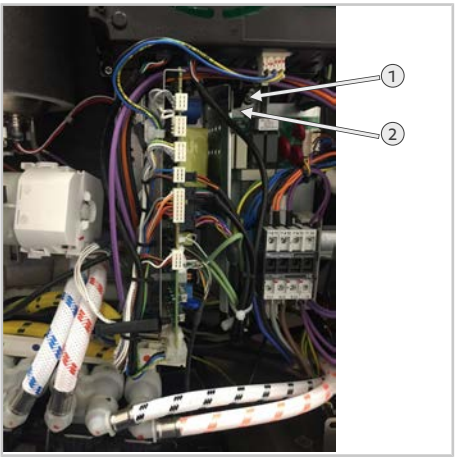

c. Retirez le support du module I/O (2) y compris le module I/O intégré (4).
d. Retirez toutes les fiches de connexion du module I/O (4).

Le démontage est terminé.

Étapes de travail - Montage module I/O

a. Installez un nouveau module I/O (4).

   Pour 6-2/3 : Lors du remontage, n'oubliez pas que des composants sensibles sont présents sur les deux côtés de la platine du module I/O (4). Laissez la platine dans son emballage jusqu'au moment du montage. Ne laissez jamais le module I/O (4) sans protection sur une surface dure.

b. Pour le montage, procédez en sens inverse.
c. Lors du remontage du module I/O (4), vous devez vous assurer que les connecteurs sont enfichés dans la bonne direction, c'est-à-dire que toutes les sorties de câble des connecteurs blancs doivent être dirigées vers la

gauche, comme illustré dans l'image suivante. Pour les sondes de température (fils verts), la disposition est évidente en raison de la géométrie des connecteurs.

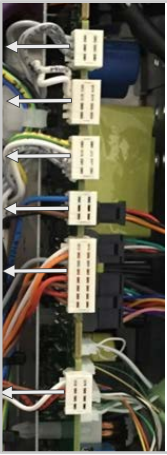

Le montage est terminé.

80.00.628 ▪ V01 ▪ 07/2021 ▪ RTS/Awei ▪

MI_2129: Smontaggio e montaggio modulo I/O

v. gli apparecchi interessati	15 min.	Standard	25/05/2021

Avvertenze di sicurezza

⚠ PERICOLO

Alta tensione quando connesso all'alimentazione elettrica
Pericolo di vita a causa dell'alta tensione
- Scollegare dall'alimentazione elettrica
- Assicurarsi che l'unità sia scollegata dall'alimentazione.

⚠ ATTENZIONE

Spigoli affilati sulla parte
Rischio di tagli quando si lavora sull'unità.
Indossate dei guanti di protezione.

NOTA

Inserire l'installazione del nuovo componente nel livello service sulla scheda "Sostituzione componente". Questa è parte integrante della cronologia della manutenzione.

Apparecchi interessati (formato e tipo di apparecchio):
- 6-2/3
- 6-1/1
- 6-2/1
- 10-1/1
- 10-2/1
- 20 1/1
- 20 2/1

Strumenti richiesti
- Standard

Componenti richiesti

Il codice articolo: 40.05.919P comprende i seguenti componenti:

Componente:	Codice articolo:
Clip di fissaggio scheda con nasello	40.03.756 (n. 2)
Rivetto cieco con perno filettato	10.00.989 (n. 1)
Supporto modulo I/O * l'iCombi 6-2/3 viene fornito senza supporto	40.06.088 (n. 1)
Alimentatore I/O	42.00.280 (n. 1)

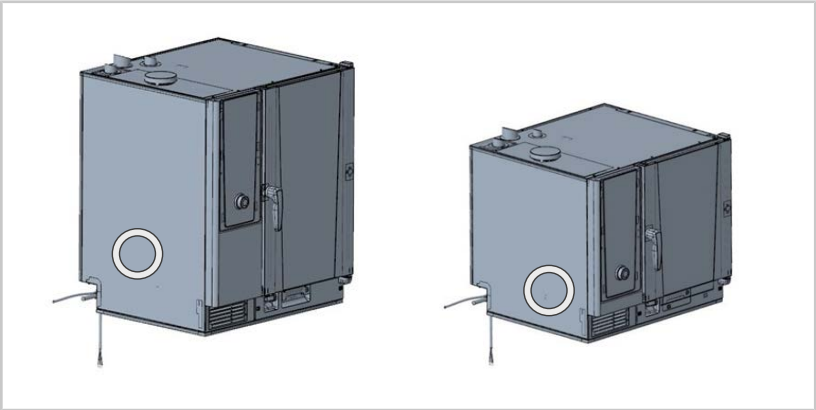

Fasi di lavoro – Smontaggio modulo I/O

Premessa: l'apparecchio non è alimentato e il vano elettrico è aperto.
Per 6-2/3: Aprire il pannello di comando sulla parte anteriore dell'apparecchio.

a. Rimuovere i 3 connettori neri (3) dal modulo I/O (4).
   Per 6-2/3: Rimuovere tutti i connettori dal modulo I/O.

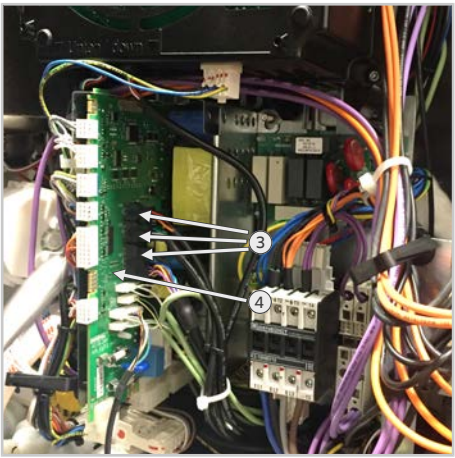

b. Rimuovere la vite di fissaggio (1) del supporto modulo I/O (2).

Per 6-2/3: Sganciare il modulo I/O dalle clip di fissaggio.

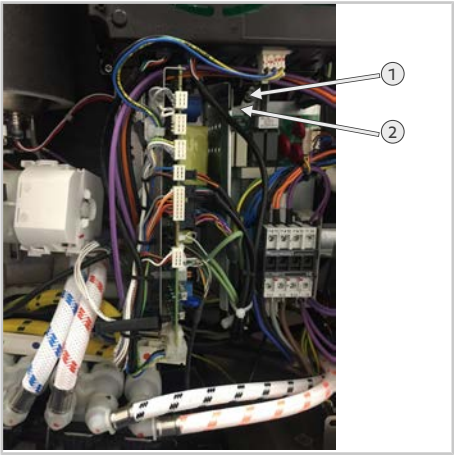

c. Smontare il supporto modulo I/O (2) insieme al modulo I/O integrato (4).
d. Rimuovere tutti i connettori dal modulo I/O (4).

Lo smontaggio è concluso.

Fasi di lavoro – Montaggio modulo I/O

a. Montare un nuovo modulo I/O (4).

   Per 6-2/3: Nel rimontaggio, verificare che i componenti sensibili si trovino su entrambi i lati della scheda del modulo I/O (4). Rimuovere la scheda dalla confezione solo subito prima di montarla. Non lasciare mai il modulo I/O (4) posato senza protezione su una superficie dura.

b. Procedere in ordine inverso per l'installazione.

c. Nel rimontare il modulo I/O (4) è importante verificare che i connettori siano collegati con il corretto orientamento, ovvero tutte le uscite dei cavi dei connettori bianchi devono essere posate verso sinistra nel modo illustrato nella figura seguente. Per i sensori di temperatura (fili verdi) l'assegnazione è univoca per via della geometria dei connettori.

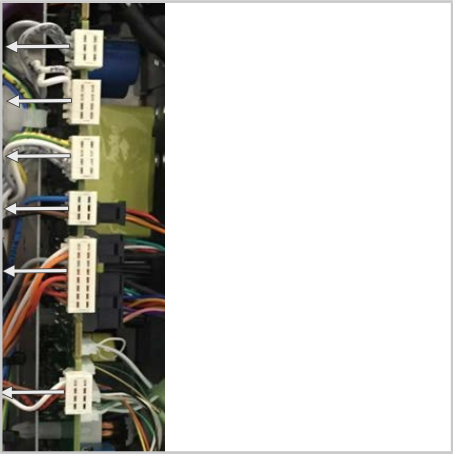

Il montaggio è concluso.

80.00.628 ▪ V01 ▪ 07/2021 ▪ RTS/Awei ▪

MI_2129：I/O モジュールの取外しと取付け

対象機器を参照 | 15 分 | 標準 | 2021 年 5 月 25 日

安全に関する注意事項

⚠ 危険

主電源を接続したときの高電圧
高電圧による生命の危険
- 電源供給からの切り離し
- 機器の電源が入っていないことを確認してください。

⚠ 注意

機器本体ハウジングのバリ
本体作業の際に指の怪我の恐れ
保護グローブを使用してください。

対象機器（本体サイズおよび機器タイプ）：
- 6-2/3
- 6-1/1
- 6-2/1
- 10-1/1
- 10-2/1
- 20 1/1
- 20 2/1
- 標準

必要なキット

部品番号：40.05.919P には以下の構成部品が含まれています：

構成部品：	部品番号：
ノーズ付き基板固定用クリップ	40.03.756（x2）
グラブスクリュー付きブラインドリベット	10.00.989（x1）
I/O モジュールキャリア * iCombi 6-2/3 にはキャリアは付属しません	40.06.088（x1）
I/O 電源	42.00.280（x1）

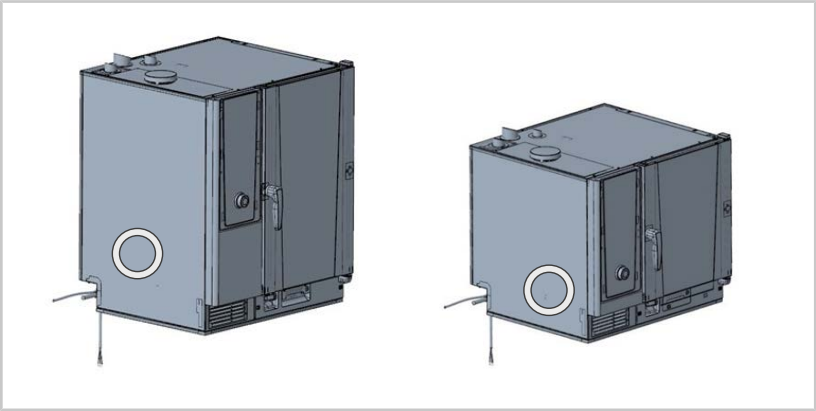

作業手順 – I/O モジュールの取外し

前提条件： 本体が電源から切り離され、電装部が開いていること。

6-2/3 の場合： 本体前面から操作盤を開きます。

a. I/O モジュール（4）から 3 つの黒いコネクター（3）を取り外します。

6-2/3 の場合：I/O モジュールからすべてのコネクターを取り外します。

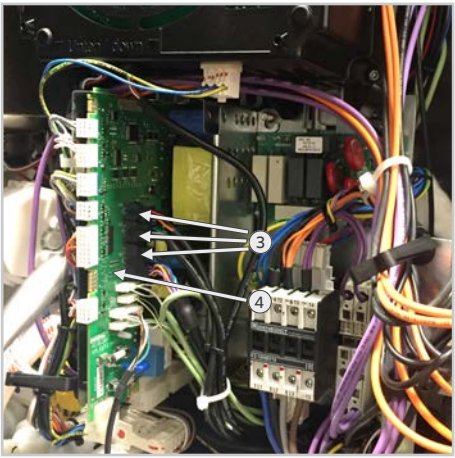

b. I/O モジュールキャリア（2）の固定ねじ（1）を外します。

6-2/3 の場合：I/O モジュールを保持クリップから外します。

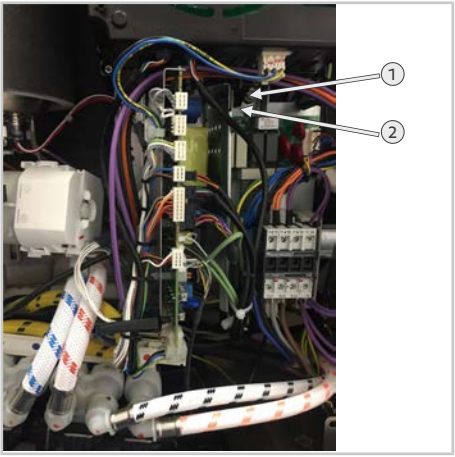

c. I/O モジュールキャリア（2）を、組み込まれた I/O モジュール（4）ごと取り外します。

d. I/O モジュール（4）からすべてのプラグ接続を取り外します。

取外しは終了しました。

作業手順 – I/O モジュールの取付け

a. 新しい I/O モジュール（4）を取り付けます。

6-2/3 の場合：再び取り付ける際には、I/O モジュール（4）の両面に繊細な部品があることに注意してください。取り付ける直前まで、パッケージから基板を取り出さないでください。I/O モジュール（4）は、保護されていない状態で硬い表面上に置かないでください。

b. 取付けは逆の手順で行ってください。

c. I/O モジュール（4）を取り付ける際には、プラグが正しい向きで差し込まれていることを確認することが重要です。つまり、下図に示すように、白いプラグのすべてのケーブルが左へ引き出されるように配線する必要があります。温度センサー（緑のケーブル）の割当ては、プラグの形状から分かるようになっています。

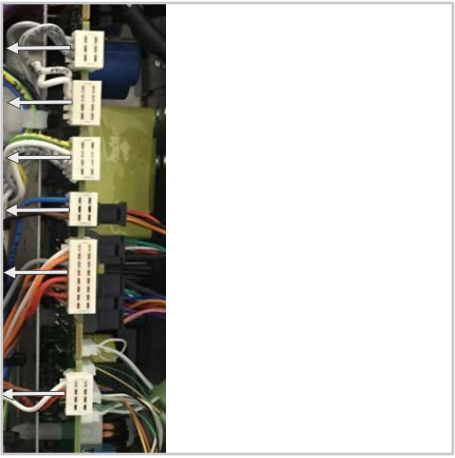

取付けは終了しました。

80.00.628 • V01 • 07/2021 • RTS/Awei •

MI_2129: Demontaż i ponowny montaż modułu I/O

patrz urządzenia, których to dotyczy | 15 min. | Standard | 25.05.2021

Przepisy bezpieczeństwa

NIEBEZPIECZEŃSTWO

Niebezpieczne napięcie podczas podłączania do źródła zasilania
Zagrożenie życia z powodu niebezpiecznego napięcia.
- Odłączyć od źródła zasilania.
- Upewnić się, że urządzenie jest odłączone od źródła zasilania.

UWAGA

Ostre krawędzie na obudowie
Ryzyko skaleczenia o wewnętrzne krawędzie obudowy urządzenia.
Należy założyć rękawice ochronne.

WSKAZÓWKA

W trybie serwisowym (zakładka „Wymiana części") wprowadzić instalację komponentu. To jest integralna część historii przeglądu technicznego.

Urządzenia, których to dotyczy (wielkość i rodzaj urządzeń):

- 6-2/3
- 6-1/1
- 6-2/1
- 10-1/1
- 10-2/1
- 20 1/1
- 20 2/1

Wymagane narzędzia

- Standard

Wymagane komponenty

Numery katalogowe: 40.05.919P zawiera następujące komponenty:

Komponent:	Numer artykułu:
Montażowy kołek dystansowy z zatrzaskiem	40.03.756 (2x)
Nit rozprężny z gwintem	10.00.989 (1x)
Nośnik modułu I/O * iCombi 6-2/3 jest dostarczane bez nośnika	40.06.088 (1x)
Zasilacz sieciowy I/O	42.00.280 (1x)

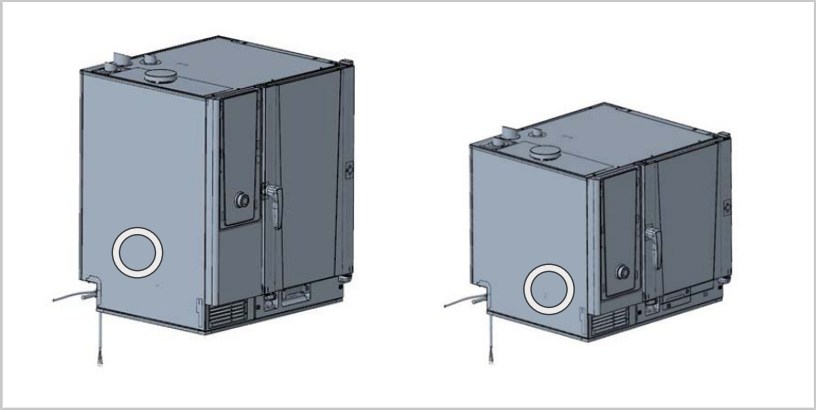

Kolejność czynności – demontaż modułu I/O

Wymagania: Urządzenie jest odłączone od napięcia, a komora elektryczna jest otwarta.

Dla 6-2/3: Otworzyć panel obsługi od przodu urządzenia.

a. Wyjąć 3 czarne wtyki (3) z modułu I/O (4).
   Dla 6-2/3: Wyjąć wszystkie czarne wtyki z modułu I/O.

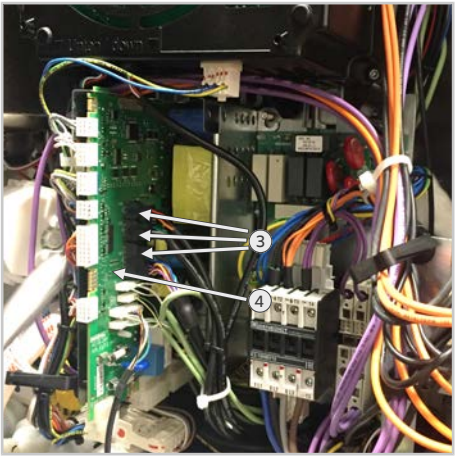

b. Odkręcić śrubę mocującą (1) z nośnika modułu I/O (2).

Dla 6-2/3: Poluzować moduł I/O z kołków dystansowych.

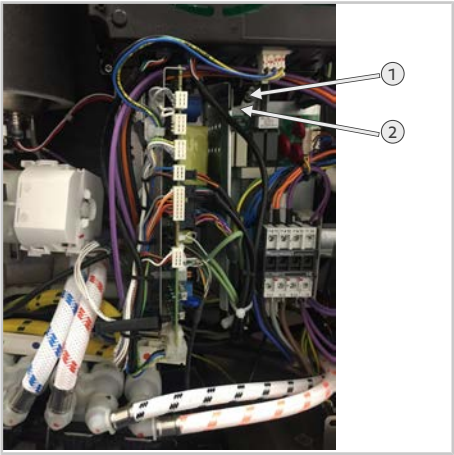

c. Wyjąć nośnik modułu I/O (2) wraz ze zintegrowanym modułem I/O (4).
d. Wyjąć wszystkie czarne wtyki z modułu I/O (4).

Demontaż jest zakończony.

Kolejność czynności – montaż modułu I/O

a. Zainstalować nowy moduł I/O (4).

   Dla 6-2/3: Podczas ponownego montażu zwrócić uwagę, że z obu stron płyty pcb modułu I/O (4) znajdują się delikatne komponenty. Płytę pcb należy wyjmować z opakowania, dopiero bezpośrednio przed montażem. Modułu I/O (4) nigdy nie wolno kłaść bez osłony na twardym podłożu.

b. W przypadku ponownego montażu należy postępować zgodnie z powyższą instrukcją, ale w odwrotnej kolejności.

c. Podczas ponownego montażu modułu I/O (4) należy zwrócić uwagę, aby podłączać wtyki w odpowiednim kierunku, tzn. wszystkie dojścia kabli białych wtyczek muszą być poprowadzone w lewo, jak przedstawiono na zdjęciu. W przypadku czujników temperatury (zielone przewody) przypisanie jest jednoznaczne z uwagi na geometrię wtyków.

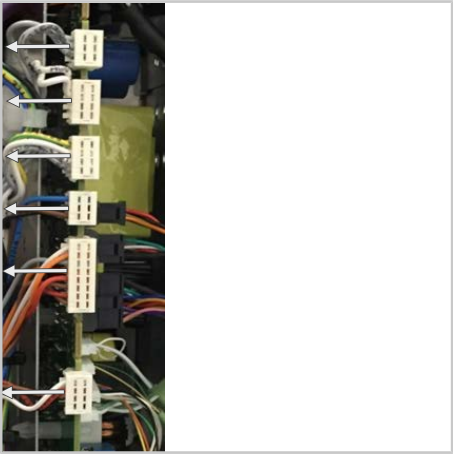

Montaż jest zakończony.

80.00.628 ▪ V01 ▪ 07/2021 ▪ RTS/Awei ▪

MI_2129: Montagem e desmontagem módulo I/O

ver equipamentos afetados	15 minutos	Padrão	25/05/2021

Instruções de segurança

⚠ PERIGO

Alta tensão na entrada da rede elétrica
Perigo à vida devido à alta tensão.
- Desconectar o equipamento da fonte de alimentação.
- Certifique-se de que a unidade esteja desligada da energia.

⚠ CUIDADO

Bordas afiadas na carcaça
Risco de cortes na carcaça quando se trabalha no compartimento elétrico.
Usar luvas de proteção.

OBSERVAÇÃO

Insira a instalação do componente no nível de serviço (aba "Substituição do componente"). Esta é uma parte integrante do histórico de manutenção.

Equipamentos afetados (tamanho e tipo de equipamento):

- 6-2/3
- 6-1/1
- 6-2/1
- 10-1/1
- 10-2/1
- 20 1/1
- 20 2/1

Ferramenta necessária

- Padrão

Componentes necessários

O número de item: 40.05.919P contém os seguintes componentes:

Componente:	Número de item:
Grampo de fixação da placa com aba	40.03.756 (2x)
Rebite cego com pino roscado	10.00.989 (1x)
Suporte módulo I/O * iCombi 6-2/3 é fornecido sem suporte	40.06.088 (1x)
Fonte I/O	42.00.280 (1x)

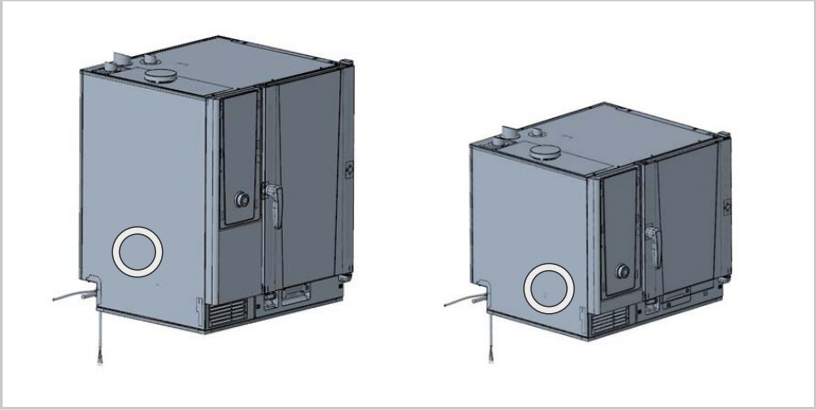

Etapas de trabalho – desmontagem módulo I/O

Requisito: o equipamento está sem tensão e a parte elétrica aberta.

Para 6-2/3: Abra o painel de controle da parte da frente do equipamento.

a. Retire os 3 conectores pretos (3) do módulo I/O (4).
   Para 6-2/3: Retire todos os conectores do módulo I/O.

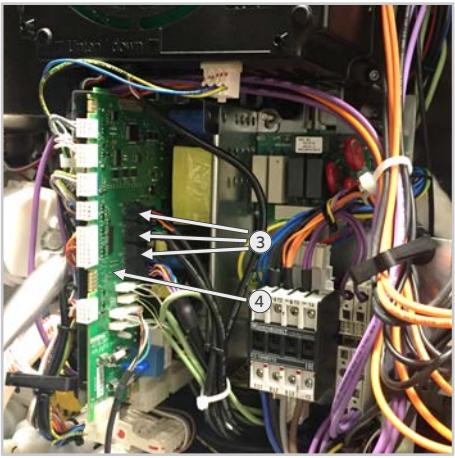

b. Retire o parafuso de fixação (1) do suporte do módulo I/O (2).

Para 6-2/3: Solte o módulo I/O dos grampos de suporte.

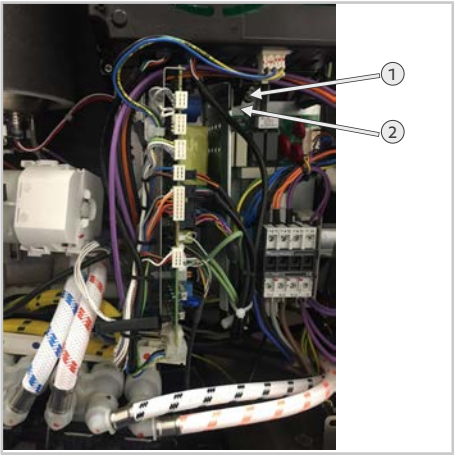

c. Retire o suporte do módulo I/O (2), inclusive do módulo I/O integrado (4).
d. Retire todos os conectores do módulo I/O (4).

A desmontagem está concluída.

Etapas de trabalho - montagem do módulo I/O

a. Instale um novo módulo I/O (4).

   Para 6-2/3: Na remontagem, observe que componentes sensíveis se encontram de ambos os lados da placa do módulo I/O (4). Só retire a placa da embalagem imediatamente antes da montagem. Nunca coloque o módulo I/O (4) desprotegido sobre uma base dura.

b. Proceda à montagem seguindo a ordem inversa das etapas.
c. Durante a remontagem do módulo I/O (4), é importante observar que os conectores sejam inseridos com a orientação correta, ou seja, todas as saídas de cabo dos conectores brancos devem ficar orientadas para a

esquerda, conforme apresentado na imagem a seguir. No caso dos sensores de temperatura (cabos verdes), a atribuição é clara, graças à geometria dos conectores.

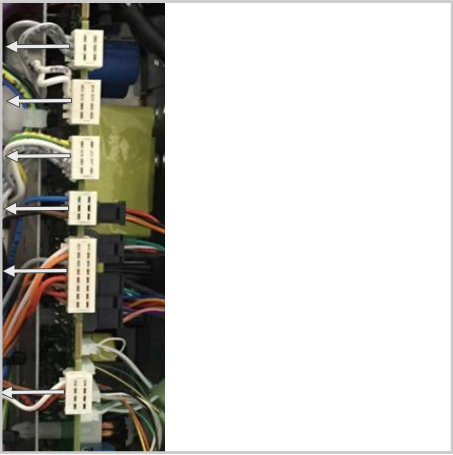

A montagem está concluída.

80.00.628 ▪ V01 ▪ 07/2021 ▪ RTS/Awei ▪

MI_2129: Демонтаж и установка модуля ввода/вывода

см. соотв. аппараты | 15 мин. | Стандарт | 25.05.2021

Указания по технике безопасности

⚠ ОПАСНОСТЬ

Высокое напряжение при подключении к сети электропитания
Высокое напряжение! Опасно для жизни.
- Обесточить аппарат.
- Убедиться, что аппарат обесточен.

⚠ ОСТОРОЖНО

Острые края на корпусе
Риск получения порезов при работе в электрическом отсеке.
Используйте защитные перчатки.

УКАЗАНИЕ

Добавить установку замка в сервисном меню (вкладка "Component replacement"). Это важно для сохранения истории обслуживания аппарата.

Соответствующие аппараты (размер и тип аппарата):
- 6-2/3
- 6-1/1
- 6-2/1
- 10-1/1
- 10-2/1
- 20 1/1
- 20 2/1

Рекомендуемый инструмент
- Стандарт

Необходимые компоненты

Артикул: 40.05.919P, включая след. компоненты:

Компонент:	Артикул:
Фиксатор платы с выступом	40.03.756 (2x)
Заклепка с нарезным штифтом	10.00.989 (1x)
Крепление модуля ввода/вывода * iCombi 6-2/3 поставляется без крепления	40.06.088 (1x)
Блок питания ввода/вывода	42.00.280 (1x)

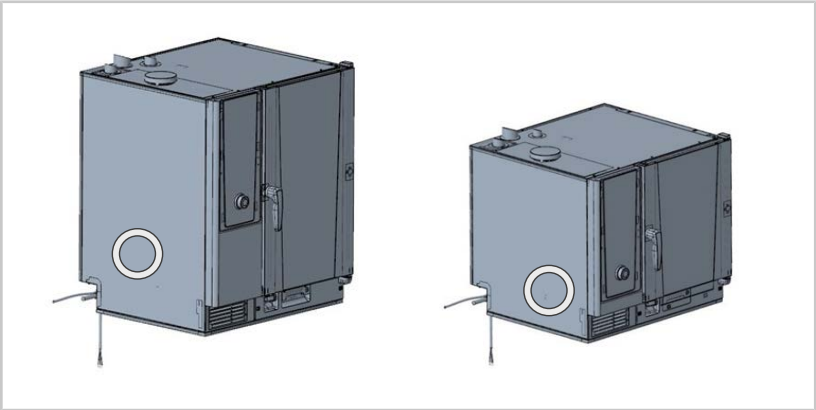

Этап работы — Демонтаж модуля ввода/вывода

Условие: Аппарат отключен от питания, электроотсек открыт.

Для 6-2/3: Откройте панель управления с передней стороны аппарата.

a. Снимите 3 черных коннектора (3) с модуля ввода/вывода (4).

Для 6-2/3: Снимите все коннекторы с модуля ввода/вывода.

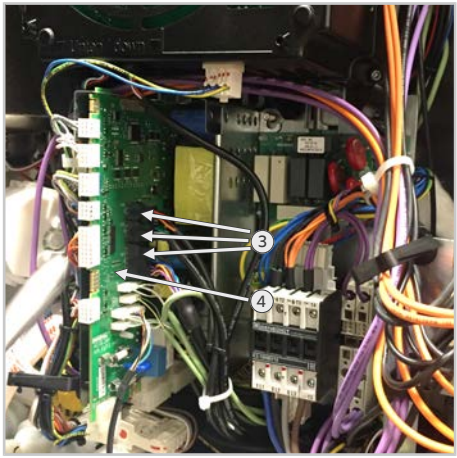

b. Снимите фиксирующий винт (1) крепления модуля ввода/вывода (2).

Для 6-2/3: Снимите модуль ввода/вывода с фиксаторов.

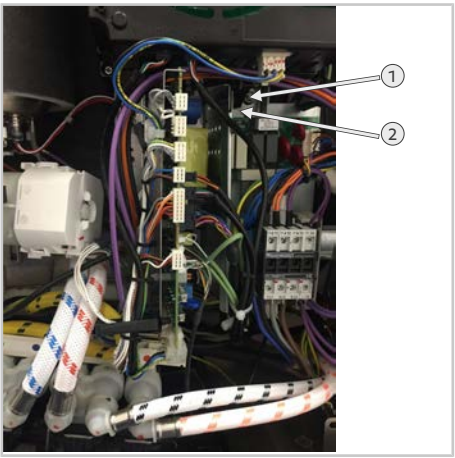

c. Снимите держатель модуля ввода/вывода (2) включая встроенный модуль ввода/вывода (4).

d. Снимите все коннекторы с модуля ввода/вывода (4).

Демонтаж завершен.

Этап работы — Установка модуля ввода/вывода

a. Установите новый модуль (4).

   Для 6-2/3: При дальнейшей сборке помните о наличии с обеих сторон модуля ввода/вывода чувствительных деталей (4). Вынимайте плату из упаковки непосредственно перед установкой. Запрещается класть модуль ввода/вывода (4) незащищенным на твердую поверхность.

b. При установке действуйте в обратной последовательности.

c. При дальнейшей установке модуля ввода/вывода (4) важно убедиться в том, что коннекторы подключены с правильной ориентацией, например, все кабельные отводы белых коннекторов должны быть направлены влево, как показано на рисунке. Для термозондов (зеленый кабель), порядок очевиден в связи с геометрией коннектора.

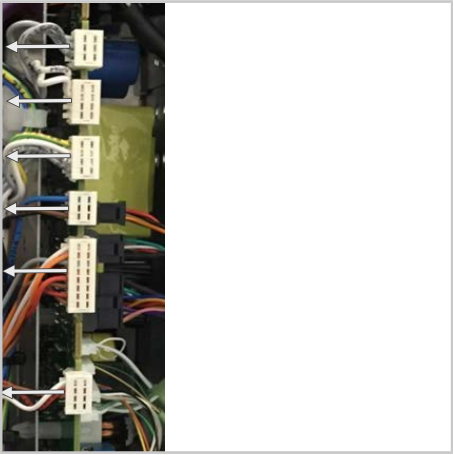

Установка завершена.

80.00.628 ▪ V01 ▪ 07/2021 ▪ RTS/Awei ▪

MI_2129: Demontering och montering av I/O-modul

se berörda enheter | 15 min. | Standard | 2021-05-25

Säkerhetsanvisningar

FARA

Höga spänningar vid anslutning till elnätet
Livsfara på grund av hög spänning.
- Koppla bort strömmen.
- Se till att enheten är frånkopplad från strömmen.

OBSERVERA

Skarpa kanter på detaljer
Risk för skärsår på detaljer när du arbetar med enheten.
Använd skyddshandskar.

OBS!

Ange installationen av komponenten i servicelevel (fliken "Komponentbyte"). Detta är en integrerad del av underhållshistoriken.

Berörda enheter (storlek och typ):

- 6-2/3
- 6-1/1
- 6-2/1
- 10-1/1
- 10-2/1
- 20 1/1
- 20 2/1

Nödvändigt verktyg

- Standard

Nödvändiga komponenter

Artikelnumret: 40.05.919P innehåller följande komponenter:

Komponent:	Artikelnummer:
Fästklips med klack för kretskort	40.03.756 (2x)
Blindnit med gängstift	10.00.989 (1x)
Hållare för I/O-modul * iCombi 6-2/3 levereras utan hållare	40.06.088 (1x)
I/O-nätdel	42.00.280 (1x)

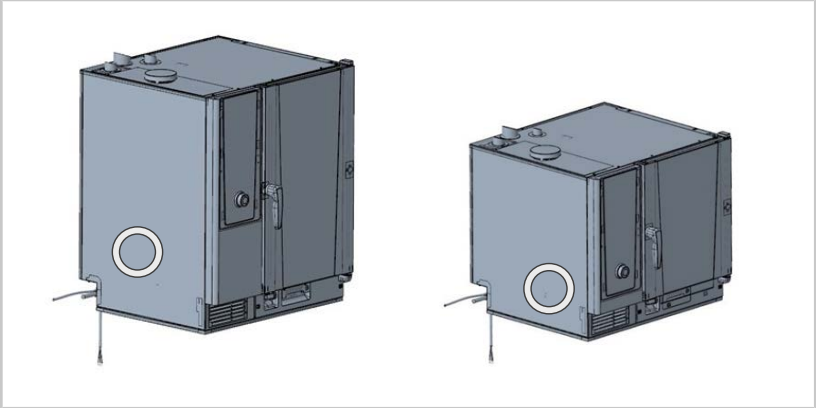

Arbetssteg – demontering av I/O-modul

Förutsättning: Enheten är spänningsfri och elinstallationsutrymmet är öppet.
För 6-2/3: Öppna manöverpanelen på enhetens framsida.

a. Ta bort de tre svarta stickförbindelserna (3) från I/O-modulen (4).
   För 6.2/3: Ta bort alla stickförbindelser från I/O-modulen.

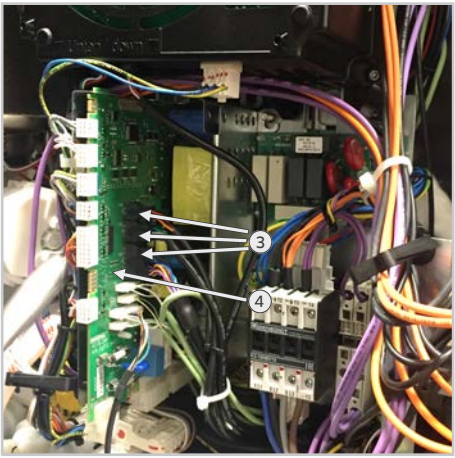

b. Skruva av fixerskruven (1) från I/O-modulhållaren (2).

För 6.2/3: Lossa I/O-modulen från fästklipsen.

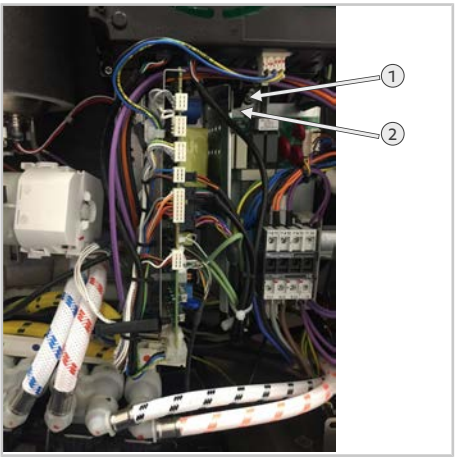

c. Ta av I/O-modulhållaren (2) inklusive den integrerade I/O-modulen (4).
d. Ta av alla stickförbindelser från I/O-modulen (4).

Demonteringen har slutförts.

Arbetssteg – montering av I/O-modul

a. Installera en ny I/O-modul (4).

   För 6.2/3: Beakta vid återmonteringen att det finns känsliga komponenter på båda kretskortsidorna på I/O-modulen (4). Ta inte ut kretskortet från förpackningen förrän precis innan monteringen. Lägg aldrig I/O-modulen (4) oskyddad på hårt underlag.

b. Utför monteringen i omvänd ordningsföljd.
c. Vid återmontering av I/O-modulen (4) är det viktigt att kontrollera att kontakten sätts i på rätt håll, dvs. alla kabelutgångar på den vita kontakten måste dras som bilden till vänster visar. På temperatursensorerna (gröna ledningar) är tilldelningen entydig på grund av kontaktens geometri.

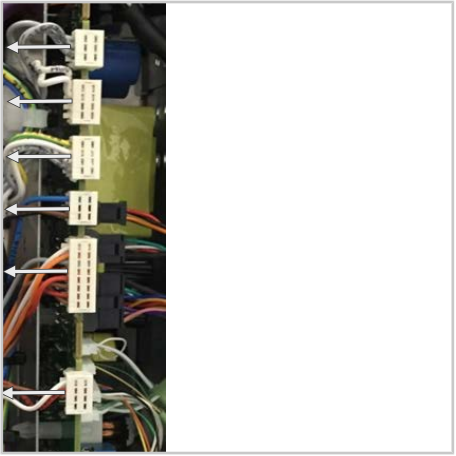

Monteringen har slutförts.

80.00.628 ▪ V01 ▪ 07/2021 ▪ RTS/Awei ▪

MI_2129: Montaje y desmontaje del módulo de I/O

consulte las unidades afectadas | 15 min. | Estándar | 25/05/2021

Indicaciones de seguridad

⚠ PELIGRO

Alto voltaje con el suministro eléctrico conectado a la unidad.
Peligro de muerte debido a alto voltaje.
- Desconecte la unidad de la alimentación de red.
- Asegúrese que la unidad está desconectada de la red eléctrica.

⚠ CUIDADO

Filos cortantes en los paneles.
Existe riesgo de cortarse con los paneles cuando se estén realizando trabajos en la unidad.
Utilice guantes de protección.

RECOMENDACIÓN

Introduzca en el menú técnico la instalación del componente (pestaña "Cambio de componentes"). Este es una parte integral del histórico de mantenimiento.

Unidades afectadas (tamaño y tipo de unidad):

- 6-2/3
- 6-1/1
- 6-2/1
- 10-1/1
- 10-2/1
- 20 1/1
- 20 2/1

Herramientas necesarias

- Estándar

Materiales necesarios

La referencia de artículo: 40.05.919P incluye los componentes siguientes:

Componente:	Número de artículo:
Presilla de sujeción de la placa con pestaña	40.03.756 (2x)
Remache ciego con pasador roscado	10.00.989 (1x)
Soporte del módulo de I/O * iCombi 6-2/3 se suministra sin soporte	40.06.088 (1x)
I/O de la fuente de alimentación	42.00.280 (1x)

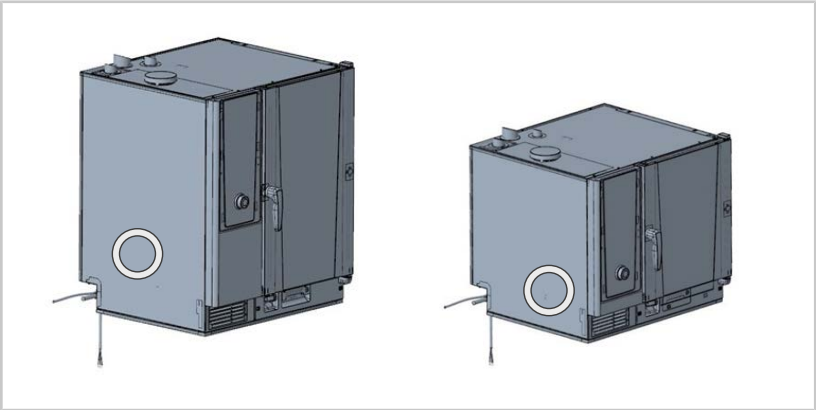

Pasos de trabajo - Desmontaje del módulo de I/O

Requisitos: La unidad no recibe alimentación eléctrica y el compartimento eléctrico está abierto.

Para 6-2/3: Abra el panel de control desde la parte delantera del equipo.

a. Quite los 3 conectores negros (3) del módulo de I/O (4).
   Para 6-2/3: Retire todos los conectores del módulo de I/O.

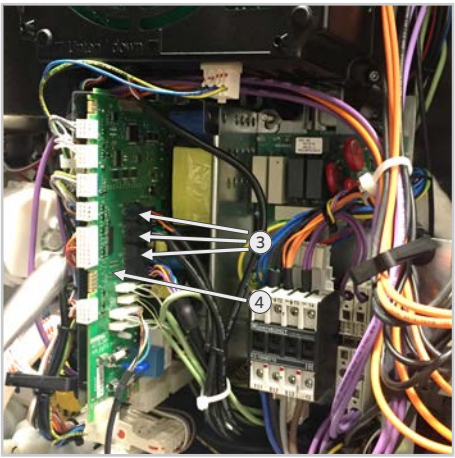

b. Retire el tornillo de fijación (1) del soporte del módulo de I/O (2).

Para 6-2/3: Suelte el módulo de I/O de las presillas de sujeción.

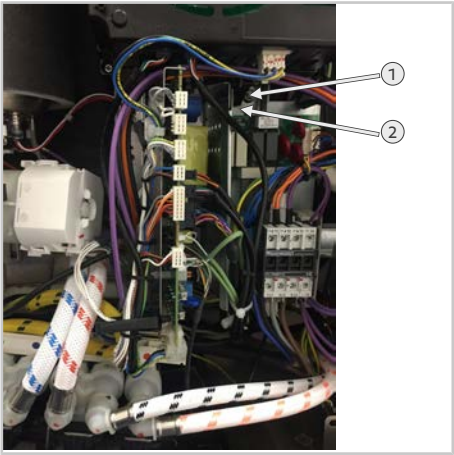

c. Retire el soporte del módulo de I/O (2), incluido el módulo de I/O integrado (4).

d. Retire todos los conectores del módulo de I/O (4).

El desmontaje ha finalizado.

Pasos de trabajo - Montaje del módulo de I/O

a. Instale el módulo de I/O nuevo (4).

   Para 6-2/3: Al montarlo de nuevo, tenga en cuenta que a ambos lados de la placa del módulo de I/O (4) existen componentes sensibles. Extraiga la placa del embalaje antes del montaje. No coloque nunca el módulo de I/O (4) sin protección sobre una superficie dura.

b. Para el montaje, siga el procedimiento inverso.

c. Al montar de nuevo el módulo de I/O (4), es importante tener en cuenta que el enchufe esté insertado con la orientación correcta, es decir, todas las salidas del cable del conector blanco deben apuntar hacia la izquierda como en la imagen siguiente. En las sondas térmicas (conductores verdes), la asignación es inequívoca gracias geometría del conector.

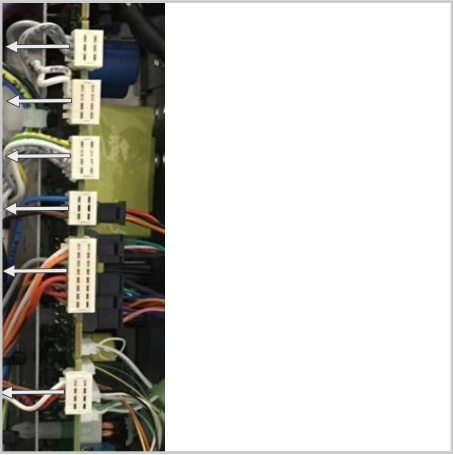

El montaje ha finalizado.

80.00.628 ▪ V01 ▪ 07/2021 ▪ RTS/Awei ▪

MI_2129： 拆卸和安装 I/O 模块

参见所涉及设备 | 15分钟 | 标准 | 2021 年 5 月 25 日

安全提示

⚠ 危险

机器连接的是高压电

高电压会有生命危险。

- 断开机器电源。
- 确认机器已经断开电源。

⚠ 小心

罩壳边缘锋利

工作时可能会被罩壳割伤。

穿戴防护手套。

涉及的设备（设备尺寸和设备类型）：

- 6-2/3
- 6-1/1
- 6-2/1
- 10-1/1
- 10-2/1
- 20 1/1
- 20 2/1
- 标准

所需部件

商品编号： 40.05.919P 包含以下部件：

部件：	商品编号：
带尖头的电路板固定夹	40.03.756 (2x)
平头盲铆钉	10.00.989 (1x)
I/O 模块支架 * iCombi 6-2/3 交货时不带支架	40.06.088 (1x)
I/O 电源装置	42.00.280 (1x)

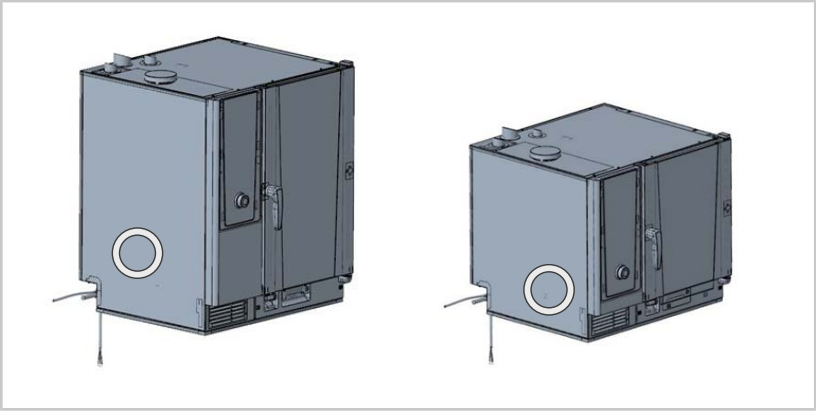

工作步骤 - 拆卸 I/O 模块

前提条件： 设备已关断电源且不带电，接线室已打开。

对于 6-2/3： 从设备正面打开操作面板。

a. 从 I/O 模块 (4) 拆除 3 个黑色插塞连接 (3)。

对于 6-2/3： 从 I/O 模块拆除所有插塞连接。

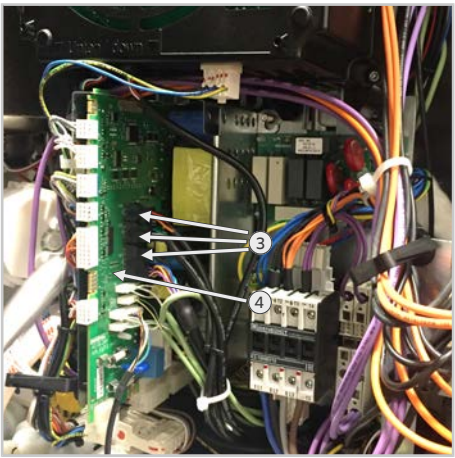

b. 拆下 I/O 模块支架 (2) 的固定螺钉 (1)。

对于 6-2/3： 将 I/O 模块从固定夹松开。

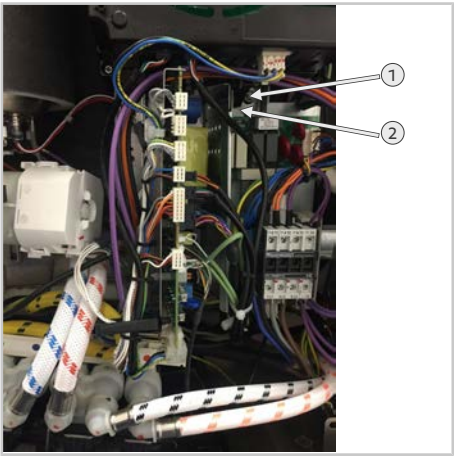

c. 将 I/O 模块支架 (2) 连同所集成的 I/O 模块 (4) 取下。

d. 从 I/O 模块 (4) 拆除所有插塞连接。

到此即完成拆卸。

工作步骤 - 安装 I/O 模块

a. 安装新的 I/O 模块 (4)。

对于 6-2/3： 在安装时应注意，I/O 模块 (4) 电路板的两面都有敏感部件。只能在马上要安装前从包装中取出电路板。 切勿将 I/O 模块 (4) 未加保护地放到坚硬表面上。

b. 以相反顺序安装。

c. 在安装 I/O 模块 (4) 时，应确保插头以正确朝向插入，即白色插头的所有电缆通路必须朝左，如下图所示。 根据插头的几何形状，可以很清楚地看出温度传感器（绿线）对应的位置。

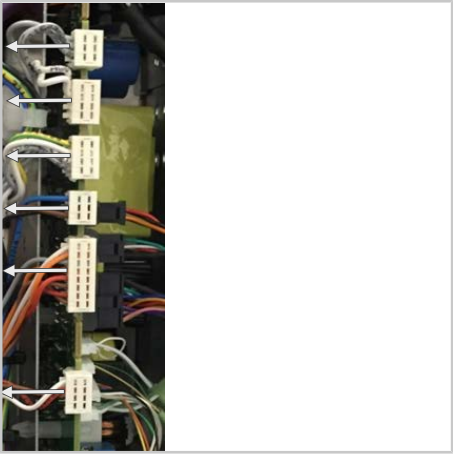

到此即完成安装。

80.00.628 • V01 • 07/2021 • RTS/Awei •

MI_2129: I/O modülünü takma ve sökme

Bkz. ilgili üniteler | 15 dakika | Standart | 25.05.2021

Güvenlik yönergeleri

⚠ TEHLİKE

Şebekeye bağlı olması durumunda yüksek voltaj
Yüksek voltaj nedeniyle hayati tehlike.
- Şebeke bağlantısını kesin.
- Cihazın şebeke bağlantısının kesildiğinden emin olun.

⚠ DİKKAT

Kapakta keskin köşeler.
Elektrik kabininde çalışırken kapak nedeniyle kesilme riski.
Koruyucu eldiven kullanınız.

TALİMAT

Servis seviyesi altında parça değişimini girin ("Parça değişimi" sekmesi). Bu, bakım geçmişinin ayrılmaz bir parçasıdır.

İlgili cihazlar (Cihaz ölçüsü ve cihaz türü):

- 6-2/3
- 6-1/1
- 6-2/1
- 10-1/1
- 10-2/1
- 20 1/1
- 20 2/1

Gerekli aletler

- Standart

Gerekli komponentler

Ürün numarası: 40.05.919P'de şu parçalar bulunur:

Parça:	Ürün numarası:
Tırnaklı kart tutma klipsi	40.03.756 (2x)
Dişli pimi olan kör perçin	10.00.989 (1x)
I/O modül taşıyıcı * iCombi 6-2/3 taşıyıcı olmadan teslim edilir	40.06.088 (1x)
I/O elektrik adaptörü	42.00.280 (1x)

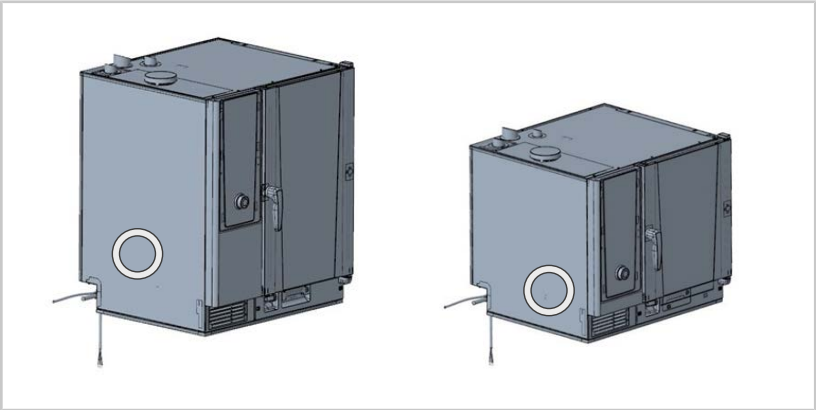

İş adımları - I/O modülünün sökülmesi

Koşul: Cihazda elektrik yoktur ve elektrik kabini açıktır.

6-2/3 için: Kumanda panelini cihazın ön tarafından açın.

a. 3 adet siyah fişli bağlantıyı (3) I/O modülden (4) çıkartın.
   6-2/3 için: Tüm fişli bağlantıları I/O modülden çıkartın.

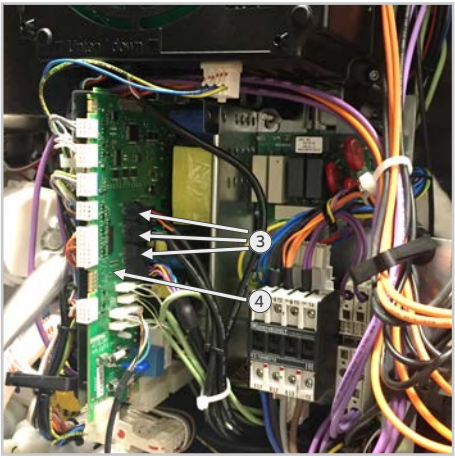

b. I/O modül taşıyıcının (2) sabitleme vidasını (1) sökün.

6-2/3 için: I/O modülü tutma klipslerinden çıkartın.

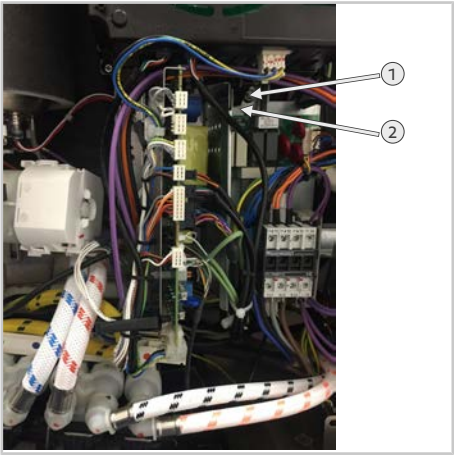

c. I/O modül taşıyıcıyı (2) entegre edilmiş I/O modülü (4) ile birlikte çıkartın.
d. Tüm fişli bağlantıları I/O modülden (4) ayırın.

Sökme işlemi tamamlanmıştır.

İş adımları - I/O modülünün takılması

a. Yeni bir I/O modülü (4) takın.

   6-2/3 için: Yeniden monte etme sırasında I/O modülü kartının (4) her iki tarafında da hassas parçaların bulunduğunu dikkate alın. Kartı montajdan hemen önce ambalajından çıkartın. I/O modülü (4) hiçbir zaman korumasız olarak sert bir zemin üzerine bırakmayın.

b. Montaj için tersi sıralama ile işlem yapın.

c. I/O modülünün (4) yeniden monte edilmesi sırasında fişlerin doğru yönlendirme ile takılmasına dikkat etmek önemlidir, yani tüm beyaz fişlerin tüm kablo çıkışları aşağıdaki resimde gösterildiği gibi sola doğru yönlendirilmelidir. Sıcaklık sensörlerinde (yeşil hatlar) atama fişlerin geometrisi nedeniyle oldukça belirgindir.

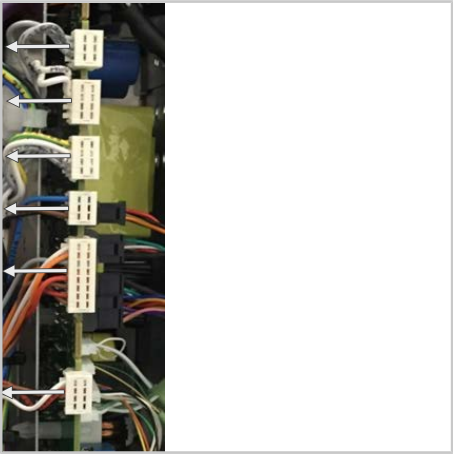

Montaj işlemi tamamlanmıştır.

80.00.628 ▪ V01 ▪ 07/2021 ▪ RTS/Awei ▪

MI_2129: Demontáž a montáž modulu I/O

viz příslušná zařízení | 15 min. | Standardní | 25.5.2021

Bezpečnostní pokyny

NEBEZPEČÍ

Vysoké napětí při připojení k síti
Životu nebezpečné kvůli vysokému napětí.
- Odpojte od zdroje napájení.
- Ujistěte se, že je zařízení odpojeno od napájení.

POZOR

Ostré hrany na krytu.
Při práci na zařízení hrozí nebezpečí pořezání o kryt.
Noste ochranné rukavice.

UPOZORNĚNÍ

Zadejte instalaci nového dílu na servisní úrovni (karta "Výměna konstrukčních dílů"). Toto je nedílnou součástí historie údržby.

Jedná se o tato zařízení (velikost a typ zařízení):
- 6-2/3
- 6-1/1
- 6-2/1
- 10-1/1
- 10-2/1
- 20 1/1
- 20 2/1

Požadovaný nástroj
- Standardní

Požadované komponenty

Číslo výrobku: 40.05.919P obsahuje tyto součásti:

Součástka:	Číslo položky:
Svorky s výstupkem pro uchycení desky	40.03.756 (2x)
Slepé nýty se stavěcím šroubem	10.00.989 (1x)
Nosič modulu I/O * iCombi 6-2/3 se dodává bez nosiče	40.06.088 (1x)
I/O - Napájecí zdroj	42.00.280 (1x)

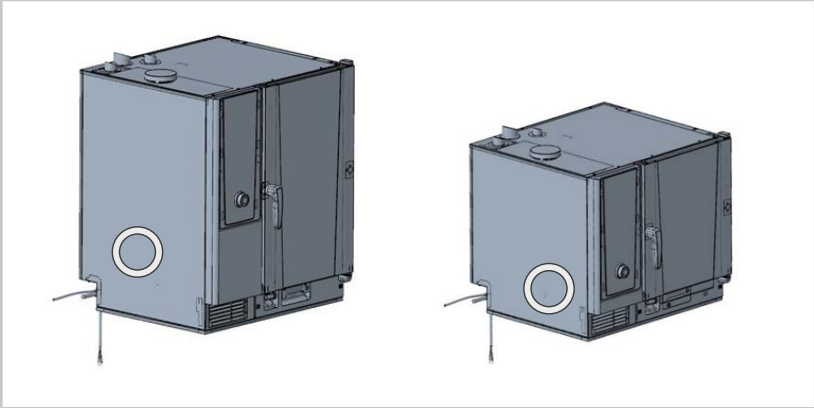

Pracovní kroky – Demontáž modulu I/O

Předpoklad: Zařízení není pod napětím a prostor elektroniky je otevřený.
Pro 6-2/3: Otevřete ovládací panel z přední strany zařízení.

a. Odstraňte 3 černé konektory (3) z modulu I/O (4).
   Pro 6-2/3: Odstraňte všechny konektory z modulu I/O.

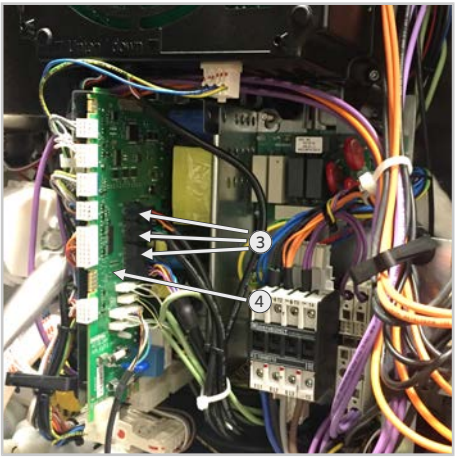

b. Odstraňte upevňovací šroub (1) nosiče modulu I/O (2).

Pro 6-2/3: Uvolněte modul I/O Modul z přidržovacích spon.

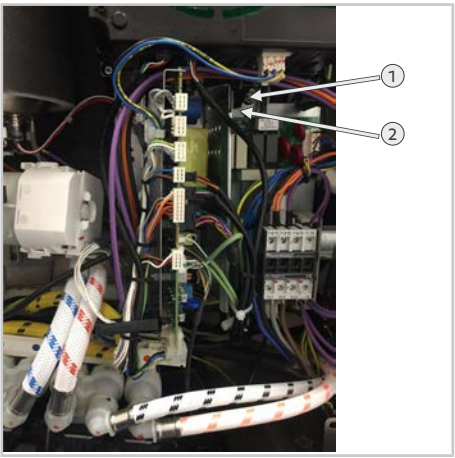

c. Odstraňte nosič modulu I/O (2) spolu s integrovaným modulem I/O (4).
d. Odstraňte všechny konektory z modulu I/O (4).

Demontáž je dokončena.

Pracovní kroky – Montáž modulu I/O

a. Nainstalujte nový modul I/O (4).

   Pro 6-2/3: Při opětné montáži dbejte na to, že se na obou stranách desky modulu I/O (4) nacházejí citlivé součástky. Desku vyjměte z obalu až bezprostředně před montáží. Nikdy nepokládejte nechráněný modul I/O (4) na tvrdý podklad.

b. Při montáži postupujte v opačném pořadí kroků.

c. Při opětné montáži modulu I/O (4) je důležité dbát na to, abyste konektor vždy zasunuli správně orientovaný, tzn. aby všechny kabelové vývody bílých konektorů byly vedeny doleva, jak ukazuje následující obrázek. V případě teplotních senzorů (zelené vodiče) je přiřazení díky geometrii konektoru jasné.

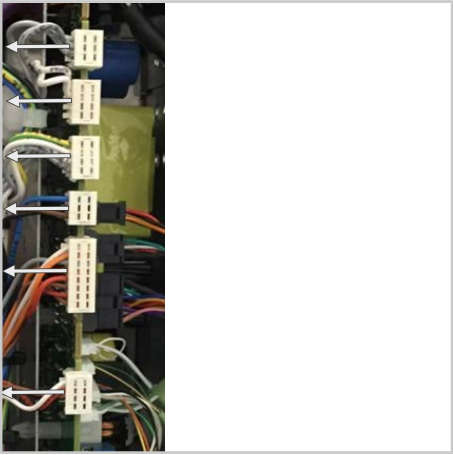

Montáž je dokončena.

80.00.628 ▪ V01 ▪ 07/2021 ▪ RTS/Awei ▪