MI_2126:
Removing and installing door trip tray tabletop unit
Ausbau und Einbau Türtropfwanne Tischgerät
6-1-1, 6-2-1, 10-1-1 & 10-2-1

Modification Instruction
Umbauanleitung

Deutsch 3
English 9
Français 13
Italiano 17
日本語 21
Polski 25
Portuguese (Brazil) 29
русский 33
Svensk 37
Español 41
Chinese (simplified) 45
Türkçe 49
Česky 53

MI_2126: Ausbau und Einbau Türtropfwanne für Tischgeräte

siehe betroffene Geräte | 15 min. | Standard | 07.05.2021

Sicherheitshinweise

⚠ VORSICHT

Scharfe Kanten am Gehäuse
Schnittgefahr am Gehäuse bei Arbeiten im Gerät.
Tragen Sie Schutzhandschuhe.

HINWEIS

Tragen Sie den Einbau der Komponente in der Serviceebene ein (Tab "Bauteiltausch"). Dies ist ein Bestandteil der Wartungshistorie.

Betroffene Geräte (Gerätegröße und Geräteart):

iCombi Pro & iCombi Classic Gas & Elektro

- 6-1/1
- 6-2/1
- 10-1/1
- 10-2/1

Benötigte Bauteile

Die Artikelnummern 24.05.499S (iCombi 6-1/1 & 10-1/1) oder 24.05.500S (iCombi 6-2/1 & 10-2/1) enthalten folgende Bauteilen:

Bauteil:	Artikelnummer: iCombi 6-1/1 & 10-1/1	Artikelnummer: iCombi 6-2/1 & 10-2/1
Türtropfwanne komplett	24.05.499	24.05.500
Schwappschutz rechts	24.05.501	24.05.501
Schwappschutz links	24.05.502	24.05.502
Befestigungsniete	10.02.008	10.02.008

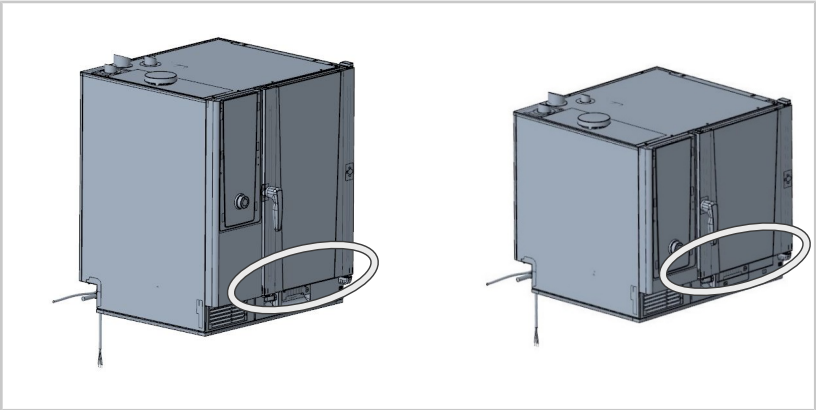

Im Lieferumfang enthaltende Bauteile:

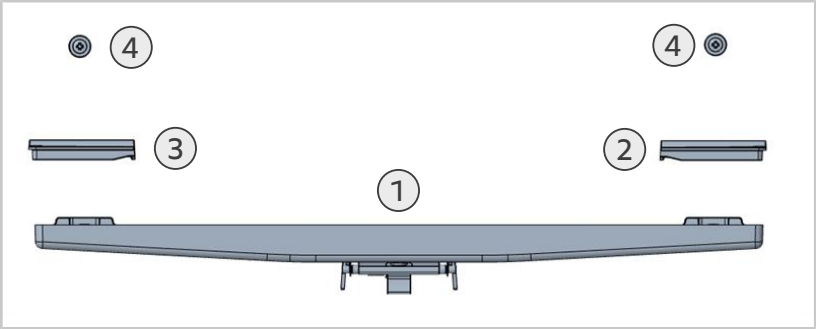

1	Türtropfwanne komplett (1x)
2	Schwappschutz rechts (1x)
3	Schwappschutz links (1x)
4	Befestigungsniete (2x)

Allgemeine Informationen

Die Tür wurde mit der Metall-Türtropfwanne fertig montiert geliefert. Die neue Türtropfwanne ist aus Kunststoff und wird nicht mehr vormontiert an der Tür geliefert. Die Türtropfwanne muss durch einen Service Techniker montiert werden.

Arbeitsschritte - Einbau der Türtopfwanne

a. Fixieren Sie mit den Befestigungsnieten (4) die Türtropfwanne (1) an der Türinnenseite.

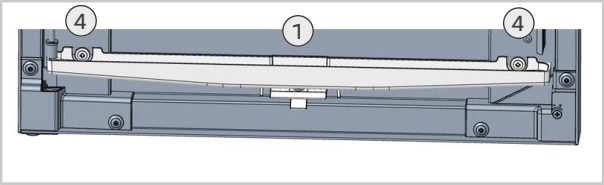

b. Legen Sie den Schwappschutz links (3) in die linke Seite der Türtopfwanne (1) und den Schwappschutz rechts (2) in die rechte Seite der Türtropfwanne (1).

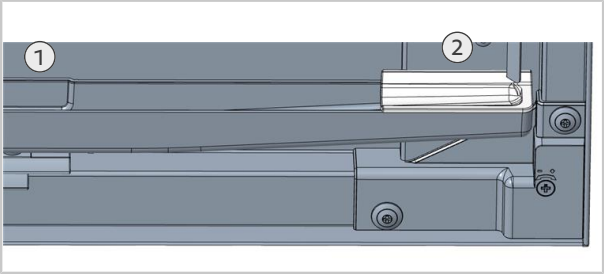

Abb. 1: Beispiel: Schwappschutz rechts

Einbau ist abgeschlossen.

Arbeitsschritte - Ausbau der Türtopfwanne

a. Gehen Sie für den Ausbau in umgekehrter Reihenfolge vor.

Ausbau ist abgeschlossen.

80.00.623 ▪ V01 ▪ 06/2021 ▪ RTS/Awei ▪

MI_2126: Removal and installation door drip pan for tabletop units

see affected units | 15 min | Standard | 07/05/2021

Safety instructions

⚠ CAUTION

Sharp edges on the housing
Risk of cuts on the housing when working in the unit.
Wear protective gloves.

NOTICE

Enter the installation of the component on the service level ("Component replacement" tab). This is an integral part of the maintenance history.

iCombi Pro & iCombi Classic Gas & Electric

- 6-1/1
- 6-2/1
- 10-1/1
- 10-2/1

Required components

The article numbers 24.05.499S (iCombi 6-1/1 & 10-1/1) or 24.05.500S (iCombi 6-2/1 & 10-2/1) contain the following components:

Component:	Article number: iCombi 6-1/1 & 10-1/1	Article number: iCombi 6-2/1 & 10-2/1
Door drip pan complete	24.05.499	24.05.500
Swash protection right	24.05.501	24.05.501
Swash protection left	24.05.502	24.05.502
Fastening rivets	10.02.008	10.02.008

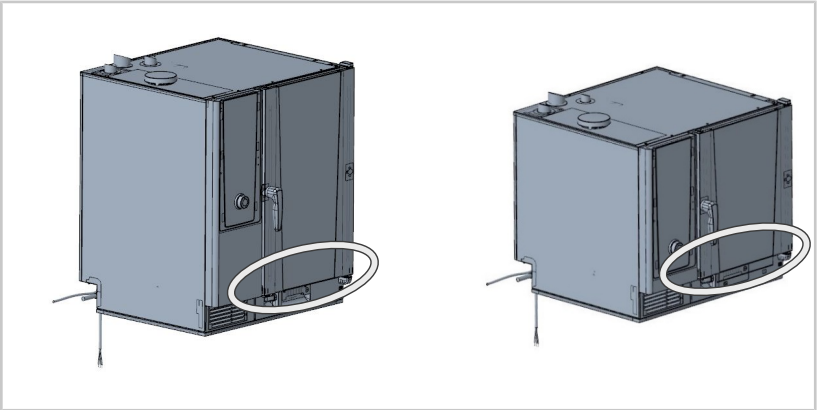

Components included in delivery:

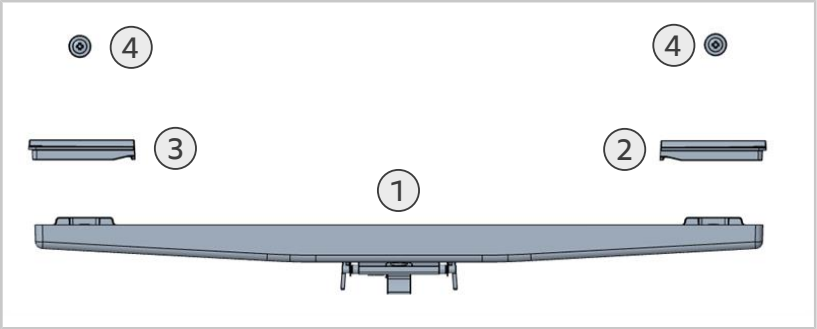

1	Door drip pan complete (1x)
2	Swash protection right (1x)
3	Swash protection left (1x)
4	Fastening rivets (2x)

General information

The door was delivered fully assembled with the metal door drip pan. The new door drip pan is made of plastic and is no longer delivered pre-assembled on the door. The door drip pan must be installed by a service technician.

Work steps - installing the door drip pan

a. Fix the door drip pan (1) to the inside of the door with the fastening rivets (4).

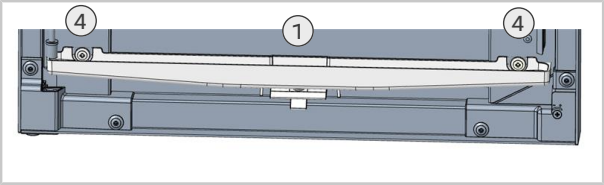

b. Place the swash protection left (3) in the left side of the door drip pan (1) and the swash protection right (2) in the right side of the door drip pan (1).

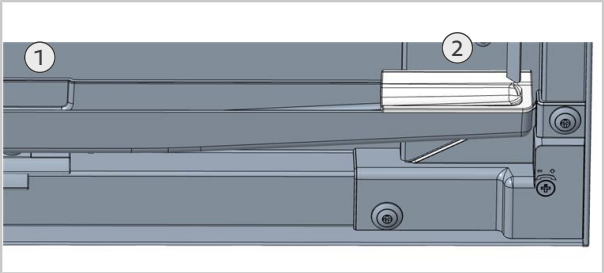

Pict. 1: Example: Swash protection right

Installation is complete.

Work steps - removing the door drip pan

a. To remove, proceed in reverse order.

The removal is complete.

80.00.623 ▪ V01 ▪ 06/2021 ▪ RTS/Awei ▪

MI_2126 : Démontage et montage du ramasse-gouttes de porte pour les appareils de table

voir les appareils concernés | 15 min | Standard | 07.05.2021

Instructions de sécurités

⚠ ATTENTION

Arêtes coupantes sur l'habillage
Risque de coupures sur les tôles d'habillage lors de travaux sur l'appareil.
Portez des gants de protection.

INFORMATION

Entrer l'installation du composant dans le menu de service (tableau "Remplacement de composant"). Il fait partie intégrante de l'historique de maintenance.

Appareils concernés (taille et type d'appareil)

iCombi Pro & iCombi Classic Gaz et Électrique

- 6-1/1
- 6-2/1
- 10-1/1
- 10-2/1

Éléments requis

Les références d'article 24.05.499S (iCombi 6-1/1 & 10-1/1) ou 24.05.500S (iCombi 6-2/1 & 10-2/1) comprennent les pièces suivantes :

Pièce :	Réf. article°: iCombi 6-1/1 & 10-1/1	Réf. article°: iCombi 6-2/1 & 10-2/1
Ramasse-gouttes de porte complet	24.05.499	24.05.500
Déflecteur d'élément à droite	24.05.501	24.05.501
Déflecteur d'élément à gauche	24.05.502	24.05.502
Rivet de fixation	10.02.008	10.02.008

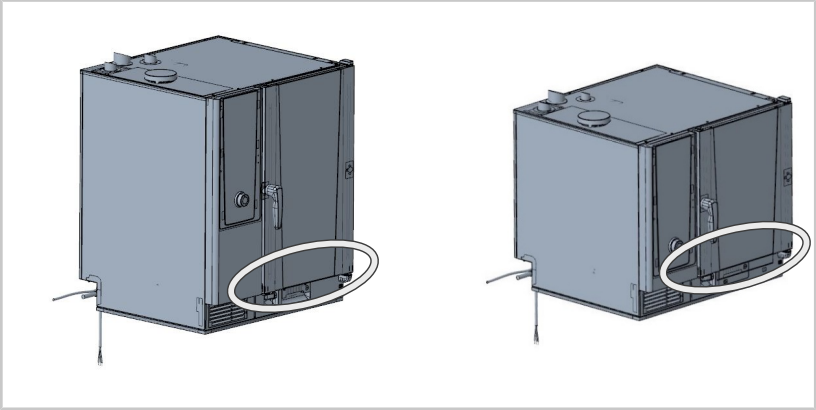

Composants inclus dans le colis:

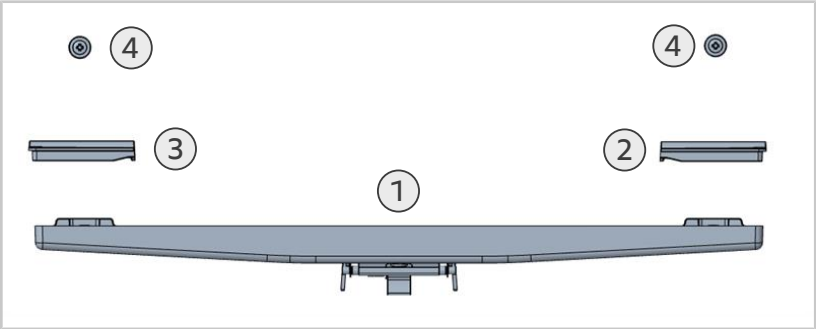

1	Ramasse-gouttes de porte complet (1x)
2	Déflecteur d'élément à droite (1x)
3	Déflecteur d'élément à gauche (1x)
4	Rivet de fixation (2x)

Information générale

La porte est livrée montée avec le ramasse-gouttes métallique. Le nouveau ramasse-gouttes est en plastique et n'est plus livré prémonté sur la porte. Le ramasse-gouttes de la porte doit être monté par un technicien de service.

Étapes de travail- Montage du ramasse-gouttes de porte

a. Utilisez les rivets de fixation (4) pour fixer le ramasse-gouttes de porte (1) à la face intérieure de la porte.

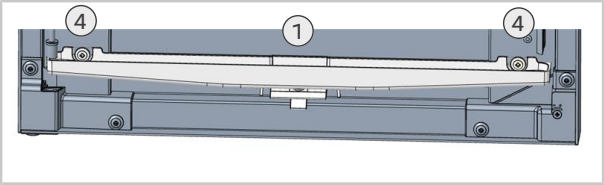

b. Placez le déflecteur d'élément gauche (3) dans le côté gauche du ramasse-gouttes (1) le déflecteur d'élément de droite (2) dans le côté droit du ramasse-gouttes (1).

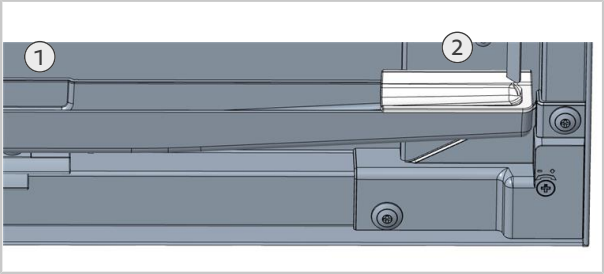

Fig. 1: Exemple : Déflecteur d'élément à droite

Le montage est terminé.

Étapes de travail- Démontage du ramasse-gouttes de porte

a. Pour le démontage, procédez en sens inverse.

Le démontage est terminé.

80.00.623 ▪ V01 ▪ 06/2021 ▪ RTS/Awei ▪

MI_2126: Smontaggio e montaggio vaschetta di raccolta per apparecchi da tavolo

v. gli apparecchi interessati | 15 min. | Standard | 07/05/2021

Istruzioni di sicurezza

⚠ ATTENZIONE

Spigoli affilati sulla parte
Rischio di tagli quando si lavora sull'unità.
Indossate dei guanti di protezione.

NOTA

Inserire l'installazione del nuovo componente nel livello service sulla scheda "Sostituzione componente". Questa è parte integrante della cronologia della manutenzione.

Apparecchi interessati (formato e tipo di apparecchio):

iCombi Pro e iCombi Classic a gas ed elettrico

- 6-1/1
- 6-2/1
- 10-1/1
- 10-2/1

Componenti richiesti

I codici articolo 24.05.499S (iCombi 6-1/1 e 10-1/1) oppure 24.05.500S (iCombi 6-2/1 e 10-2/1) contengono i seguenti componenti:

Componente:	Codice articolo: iCombi 6-1/1 e 10-1/1	Codice articolo: iCombi 6-2/1 e 10-2/1
Vaschetta di raccolta completa	24.05.499	24.05.500
Troppopieno destro	24.05.501	24.05.501
Troppopieno sinistro	24.05.502	24.05.502
Rivetti di fissaggio	10.02.008	10.02.008

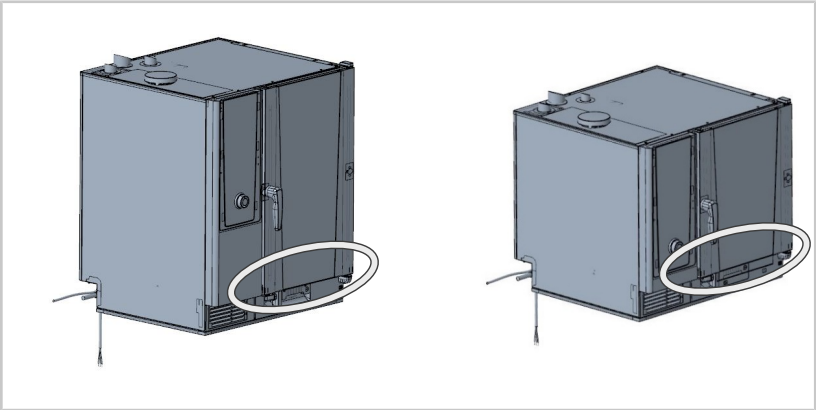

Componenti inclusi nella consegna:

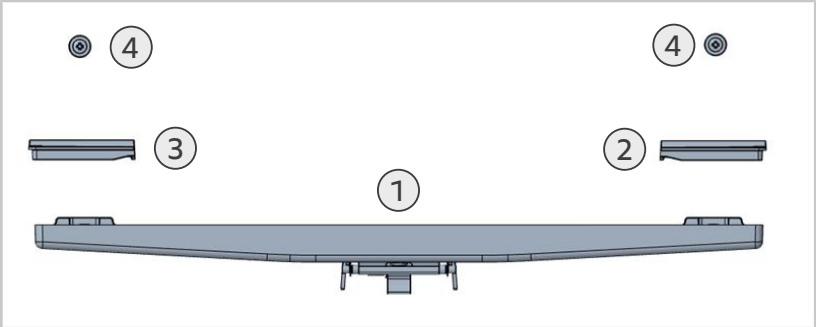

1	Vaschetta di raccolta completa (n. 1)
2	Troppopieno destro (n. 1)
3	Troppopieno sinistro (n. 1)
4	Rivetti di fissaggio (n. 2)

Informazioni generali

La porta viene fornita con la vaschetta di raccolta metallica già montata. La nuova vaschetta di raccolta è in plastica e non viene più fornita premontata sulla porta. La vaschetta di raccolta deve essere montata da un tecnico dell'assistenza.

Fasi di lavoro - Montaggio della vaschetta di raccolta

a. Fissare la vaschetta di raccolta (1) sul lato interno della porta con i rivetti di fissaggio (4).

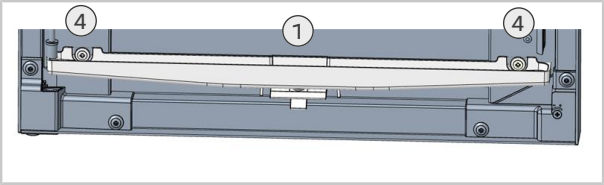

b. Montare il troppopieno sinistro (3) sul lato sinistro della vaschetta di raccolta (1) e il troppopieno destro (2) sul lato destro della vaschetta di raccolta (1).

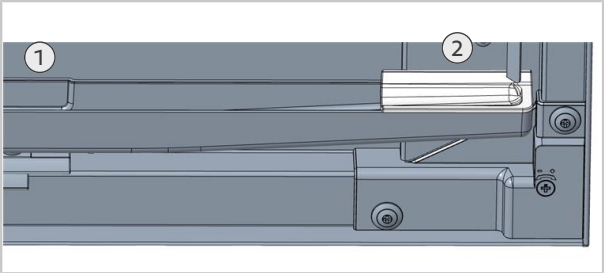

Fig. 1: Esempio: Troppopieno destro

Il montaggio è concluso.

Fasi di lavoro - Smontaggio della vaschetta di raccolta

a. Procedere in ordine inverso per lo smontaggio.

Lo smontaggio è concluso.

80.00.623 ▪ V01 ▪ 06/2021 ▪ RTS/Awei ▪

MI_2126：卓上型機器のドアドリップパンの取外しと取付け

対象機器をご覧ください	15 分	標準	2021 年 5 月 7 日

安全説明

⚠ 注意

機器本体ハウジングのバリ
本体作業の際に指の怪我の恐れ
保護グローブを使用してください。

対象機器（機器のサイズとタイプ）：

iCombi Pro & iCombi Classic Gas & Elektro

- 6-1/1
- 6-2/1
- 10-1/1
- 10-2/1

必要な部品

部品番号 24.05.499S（iCombi 6-1/1 & 10-1/1）または
24.05.500S（iCombi 6-2/1 & 10-2/1）には、以下の構成部品が含まれています。

構成部品：	部品番号：iCombi 6-1/1 & 10-1/1	部品番号：iCombi 6-2/1 & 10-2/1
ドアドリップパン一式	24.05.499	24.05.500
右スウォッシュガード	24.05.501	24.05.501
左スウォッシュガード	24.05.502	24.05.502
固定用リベット	10.02.008	10.02.008

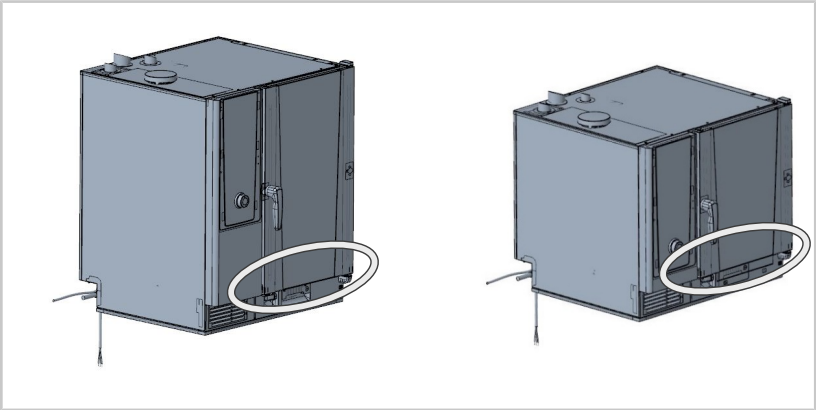

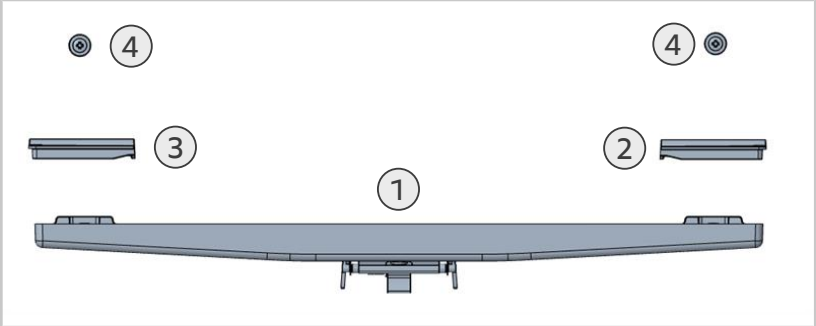

1	ドアドリップパン一式（×1）
2	右スウォッシュガード（×1）
3	左スウォッシュガード（×1）
4	固定用リベット（×2）

一般情報

扉は、金属製のドアドリップパンが完全に取り付けられた状態で納品されていました。新しいドアドリップパンはプラスチック製で、ドアに取り付けられた状態では納品されません。ドアドリップパンは、サービス技術者が取り付ける必要があります。

作業手順 - ドアドリップパンの取付け

a. 固定用リベット（4）を使って、ドアドリップパン（1）を扉の内側に固定します。

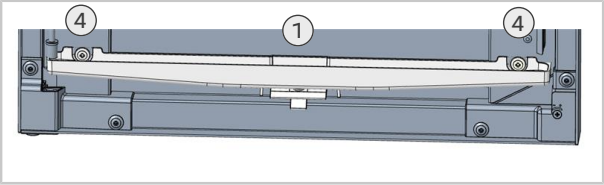

b. 左スウォッシュガード（3）をドアドリップパン（1）の左側に、右スウォッシュガード（2）をドアドリップパン（1）の右側に置きます。

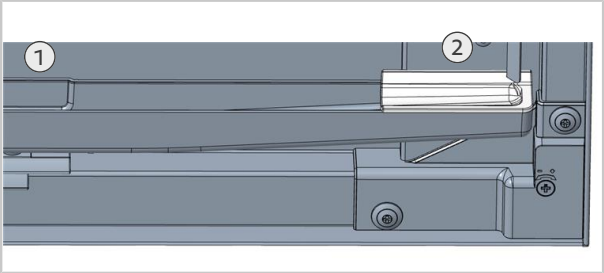

図 1: 例：右スウォッシュガード

取付けが完了しました。

作業手順 - ドアドリップパンの取外し

a. 取外しは逆の手順で行います。

取外しが完了しました。

80.00.623 • V01 • 06/2021 • RTS/Awei •

MI_2126: Demontaż i montaż rynienki na skropliny w drzwiach w urządzeniach nablatowych

patrz urządzenia, których to dotyczy | 15 min. | Standard | 7.05.2021 r.

Instrukcje bezpieczeństwa

⚠ UWAGA

Ostre krawędzie na obudowie
Ryzyko skaleczenia o wewnętrzne krawędzie obudowy urządzenia.
Należy założyć rękawice ochronne.

WSKAZÓWKA

W trybie serwisowym (zakładka „Wymiana części") wprowadzić instalację komponentu. To jest integralna część historii przeglądu technicznego.

Urządzenia, których to dotyczy (wielkość i rodzaj urządzeń):

iCombi Pro oraz iCombi Classic w wersji gazowej i elektrycznej

- 6-1/1
- 6-2/1
- 10-1/1
- 10-2/1

Wymagane komponenty

Numery katalogowe 24.05.499S (iCombi 6-1/1 i 10-1/1) lub 24.05.500S (iCombi 6-2/1 i 10-2/1) zawierają następujące komponenty:

Komponent:	Numer katalogowy: iCombi 6-1/1 i 10-1/1	Numer katalogowy: iCombi 6-2/1 i 10-2/1
Rynienka na skropliny w drzwiach, komplet	24.05.499	24.05.500
Ochrona przed zachlapaniem, prawa	24.05.501	24.05.501
Ochrona przed zachlapaniem, lewa	24.05.502	24.05.502
Nit mocujący	10.02.008	10.02.008

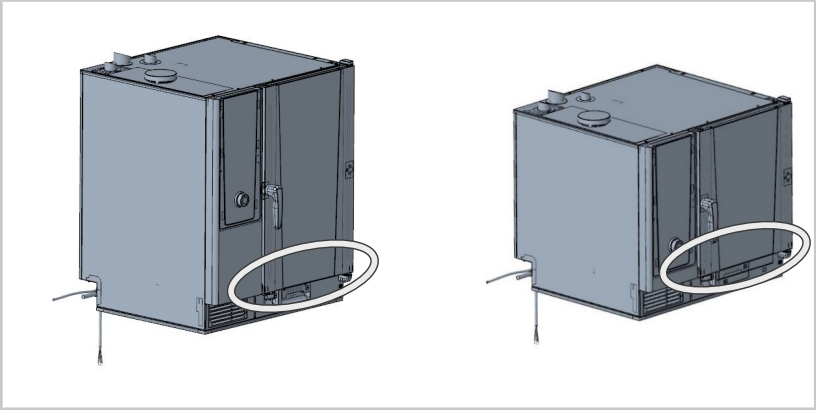

Komponenty zawarte w dostawie:

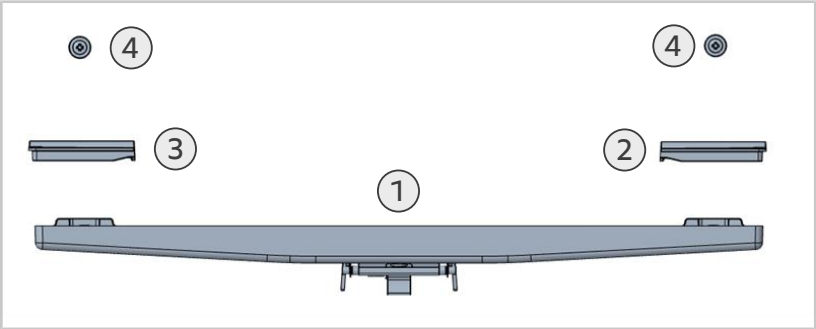

1	Rynienka na skropliny w drzwiach, komplet (1x)
2	Ochrona przed zachlapaniem, prawa (1x)
3	Ochrona przed zachlapaniem, lewa (1x)
4	Nit mocujący (2x)

Informacje ogólne

Drzwi zostały dostarczone z metalową rynienką na skropliny. Nowa rynienka na skropliny jest wykonana z tworzywa sztucznego i nie jest dostarczana wstępnie zamontowana na drzwiach. Montażu rynienki musi dokonać pracownik technik serwisu.

Kolejność czynności – montaż rynienki na skropliny w drzwiach

a. Przymocować rynienkę na skropliny w drzwiach (1) po wewnętrznej stronie drzwi za pomocą nitów mocujących (4).

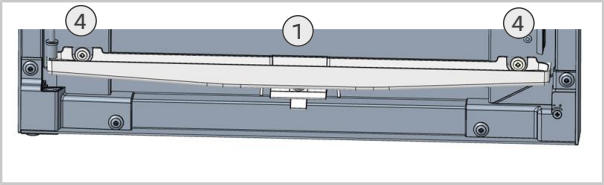

b. Umieścić lewą ochronę przed zachlapaniem (3) z lewej strony rynienki (1), a prawą ochronę przed zachlapaniem (2) z prawej strony rynienki (1).

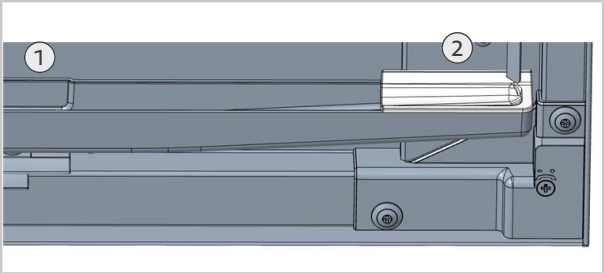

Rys. 1: Przykład: Ochrona przed zachlapaniem, prawa

Montaż jest zakończony.

Kolejność czynności – demontaż rynienki na skropliny w drzwiach

a. W przypadku demontażu należy postępować zgodnie z powyższą instrukcją, ale w odwrotnej kolejności.

Demontaż jest zakończony.

80.00.623 ▪ V01 ▪ 06/2021 ▪ RTS/Awei ▪

MI_2126: Desmontagem e montagem da bandeja de coleta de gotas da porta para equipamentos de mesa

ver equipamentos afetados | 15 minutos | Padrão | 07/05/2021

Instrução de segurança

⚠ CUIDADO

Bordas afiadas na carcaça
Risco de cortes na carcaça quando se trabalha no compartimento elétrico.
Usar luvas de proteção.

OBSERVAÇÃO

Insira a instalação do componente no nível de serviço (aba "Substituição do componente"). Esta é uma parte integrante do histórico de manutenção.

Equipamentos afetados (tamanho e tipo de equipamento):

iCombi Pro e iCombi Classic Gás e Elétrico

- 6-1/1
- 6-2/1
- 10-1/1
- 10-2/1

Componentes necessários

Os códigos do item 24.05.499S (iCombi 6-1/1 e 10-1/1) ou 24.05.500S (iCombi 6-2/1 e 10-2/1) contêm os seguintes componentes:

Componente:	Código do item: iCombi 6-1/1 e 10-1/1	Código do item: iCombi 6-2/1 e 10-2/1
Bandeja de coleta de gotas completa	24.05.499	24.05.500
Proteção contra respingos direita	24.05.501	24.05.501
Proteção contra respingos esquerda	24.05.502	24.05.502
Rebite de fixação	10.02.008	10.02.008

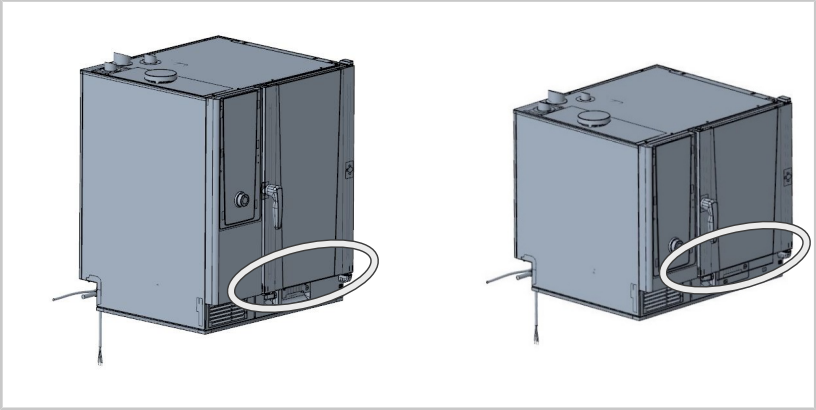

Componentes incluídos na embalagem:

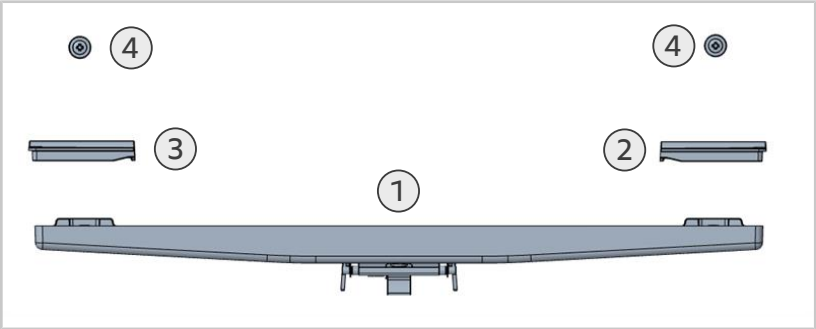

1	Bandeja de coleta de gotas completa (1x)
2	Proteção contra respingos direita (1x)
3	Proteção contra respingos esquerda (1x)
4	Rebites de fixação (2x)

Informações gerais

A porta é fornecida pronta, montada com a bandeja de coleta de gotas de metal. A nova bandeja de coleta de gotas é de plástico e não é mais fornecida pré-montada na porta. A bandeja de coleta de gotas deve ser montada por um técnico da assistência.

Etapas de trabalho - Montagem da bandeja de coleta de gotas

a. Com os rebites de fixação (4), fixe a bandeja de coleta de gotas (1) na parte interna da porta.

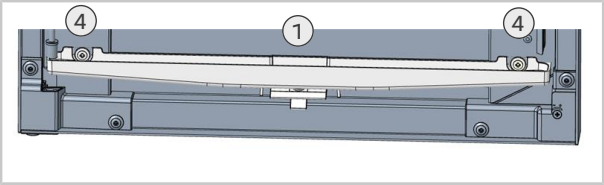

b. Coloque a proteção contra respingos esquerda (3) no lado esquerdo da bandeja de coleta de gotas (1) e a proteção contra respingos direita (2) no lado direito da bandeja de coleta de gotas (1).

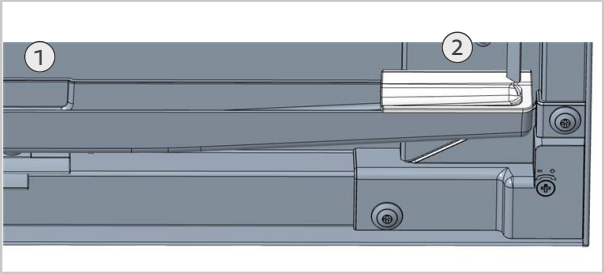

Imagem 1: Exemplo: Proteção contra respingos direita

A montagem está concluída.

Etapas de trabalho - Desmontagem da bandeja de coleta de gotas

a. Para a desmontagem, siga a ordem inversa das etapas.

A desmontagem está concluída.

80.00.623 ▪ V01 ▪ 06/2021 ▪ RTS/Awei ▪

MI_2126: Демонтаж и установка дверного водосборника для настольных аппаратов

см. соотв. аппараты | 15 мин. | Стандарт | 07.05.2021 г.

Инструкции по безопасности

⚠ ОСТОРОЖНО

Острые края на корпусе
Риск получения порезов при работе в электрическом отсеке.
Используйте защитные перчатки.

УКАЗАНИЕ

Добавить установку замка в сервисном меню (вкладка "Component replacement"). Это важно для сохранения истории обслуживания аппарата.

Соответствующие аппараты (размер и тип аппарата):

iCombi Pro и iCombi Classic Газ и Электро

- 6-1/1
- 6-2/1
- 10-1/1
- 10-2/1

Необходимые компоненты

Артикулы 24.05.499S (iCombi 6-1/1 и 10-1/1) или 24.05.500S (iCombi 6-2/1 и 10-2/1) включают следующие компоненты:

Компонент:	Арт. ℓ: iCombi 6-1/1 и 10-1/1	Арт. ℓ: iCombi 6-2/1 и 10-2/1
Комплект дверного водосборника	24.05.499	24.05.500
Антипомпажный барьер справа	24.05.501	24.05.501
Антипомпажный барьер слева	24.05.502	24.05.502
Скоба	10.02.008	10.02.008

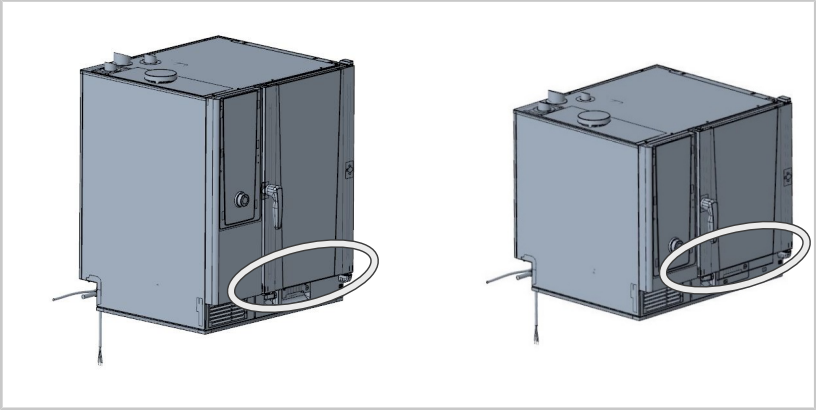

Запчасти, включенные в поставку:

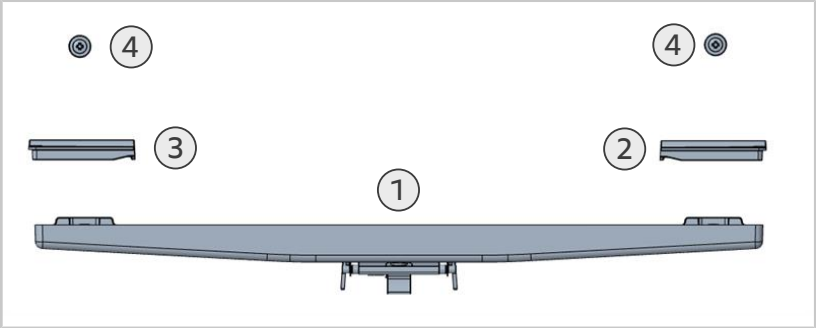

1	Комплект дверного водосборника (1 шт.)
2	Правый антипомпажный барьер (1 шт.)
3	Левый антипомпажный барьер (1 шт.)
4	Скоба (2 шт.)

Общая информация

Дверца поставлялась в сборе, с установленным металлическим дверным водосборником. Новый дверной водосборник изготовлен из пластика и больше не поставляется установленным на дверце. Теперь дверной водосборник должен устанавливаться техническим специалистом.

Этап работы — Установка дверного водосборника

a. С помощью скоб (4)зафиксируйте дверной водосборник (1) на внутренней стороне дверцы.

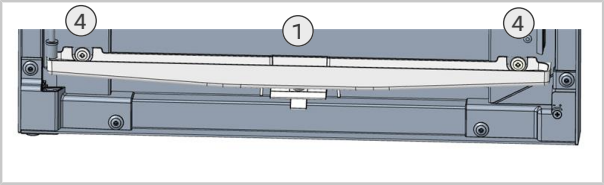

b. Поместите левый антипомпажный барьер (3) с левой стороны дверного водосборника (1), а правый антипомпажный барьер (2) — с правой стороны дверного водосборника (1).

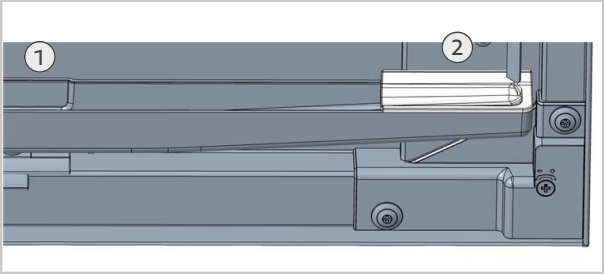

Рис. 1: Пример: Антипомпажный барьер справа

Установка завершена.

Этап работы — Демонтаж дверного водосборника

a. При демонтаже действуйте в обратной последовательности.

Демонтаж завершен.

80.00.623 ▪ V01 ▪ 06/2021 ▪ RTS/Awei ▪

MI_2126: Demontering och montering av dropplist för bordsmodeller

se berörda enheter | 15 min. | Standard | 2021-05-07

Säkerhetsinstruktioner

⚠ OBSERVERA

Skarpa kanter på detaljer
Risk för skärsår på detaljer när du arbetar med enheten.
Använd skyddshandskar.

OBS!

Ange installationen av komponenten i servicelevel (fliken "Komponentbyte"). Detta är en integrerad del av underhållshistoriken.

Berörda enheter (storlek och typ):

iCombi Pro och iCombi Classic gas och el

- 6-1/1
- 6-2/1
- 10-1/1
- 10-2/1

Nödvändiga komponenter

Artikelnumren 24.05.499S (iCombi 6-1/1 och 10-1/1) eller 24.05.500S (iCombi 6-2/1 & 10-2/1) omfattar följande komponenter:

Komponent:	Artikelnummer: iCombi 6-1/1 och 10-1/1	Artikelnummer: iCombi 6-2/1 och 10-2/1
Dropplist komplett	24.05.499	24.05.500
Skvalpskydd höger	24.05.501	24.05.501
Skvalpskydd vänster	24.05.502	24.05.502
Fästnit	10.02.008	10.02.008

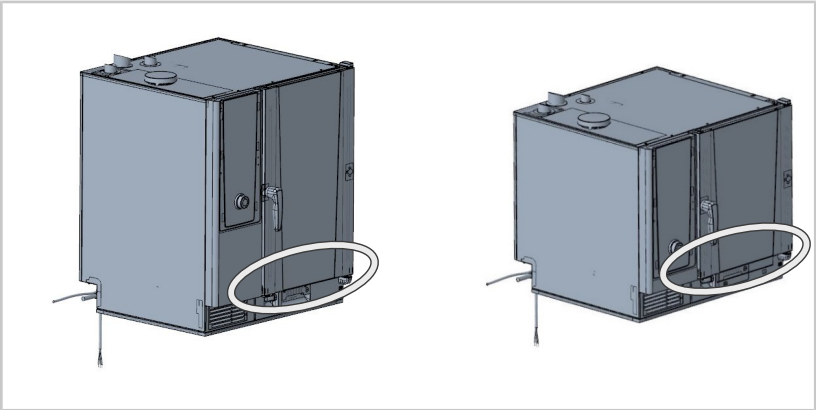

Komponenter som ingår i leveransen:

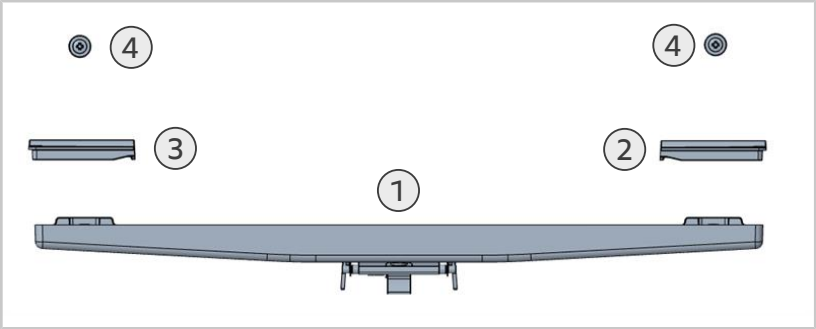

1	Dropplist komplett (1x)
2	Skvalpskydd höger (1x)
3	Skvalpskydd vänster (1x)
4	Fästnit (2x)

Generell information

Dörren har hittills levererats färdigmonterad med dropplist i metall. Den nya dropplisten är av plast och levereras inte längre färdigmonterad på dörren. Dropplisten måste monteras av servicetekniker.

Arbetssteg - montering av dropplist

a. Använd fästnitarna (4) för att fixera dropplisten (1) på dörrens insida.

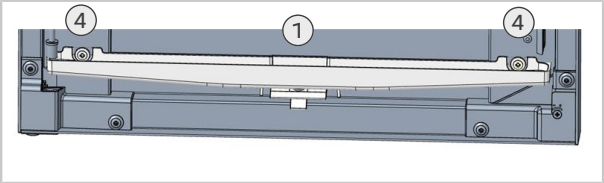

b. Placera vänster skvalpskydd (3) på vänster sida av dropplisten (1) och höger skvalpskydd (2) på höger sida av dropplisten (1).

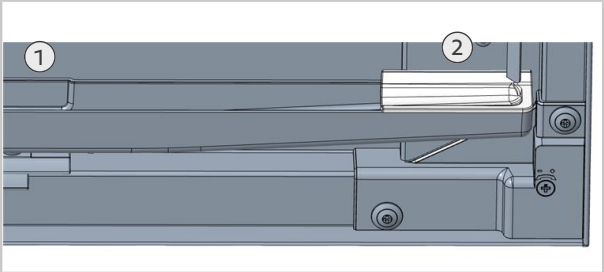

Fig. 1: Exempel: Skvalpskydd höger

Monteringen är slutförd.

Arbetssteg - demontering av dropplist

a. Demontering sker i omvänd ordning.

Kontrollkortet är demonterat.

80.00.623 ▪ V01 ▪ 06/2021 ▪ RTS/Awei ▪

MI_2126: Montaje y desmontaje de la bandeja recogegotas para equipos de mesa

consulte las unidades afectadas | 15 min. | Estándar | 07/05/2021

Instrucciones de seguridad

⚠ CUIDADO

Filos cortantes en los paneles.
Existe riesgo de cortarse con los paneles cuando se estén realizando trabajos en la unidad.
Utilice guantes de protección.

RECOMENDACIÓN

Introduzca en el menú técnico la instalación del componente (pestaña "Cambio de componentes"). Este es una parte integral del histórico de mantenimiento.

Unidades afectadas (tamaño y tipo de unidad):

iCombi Pro & iCombi Classic versión eléctrica y gas

- 6-1/1
- 6-2/1
- 10-1/1
- 10-2/1

Materiales necesarios

Los números de artículo 24.05.499S (iCombi 6-1/1 & 10-1/1) o 24.05.500S (iCombi 6-2/1 & 10-2/1) incluyen los siguientes componentes:

Componente:	Número de artículo: iCombi 6-1/1 & 10-1/1	Número de artículo: iCombi 6-2/1 & 10-2/1
Bandeja recogegotas completa	24.05.499	24.05.500
Deflector de elemento derecho	24.05.501	24.05.501
Deflector de elemento izquierdo	24.05.502	24.05.502
Remaches de fijación	10.02.008	10.02.008

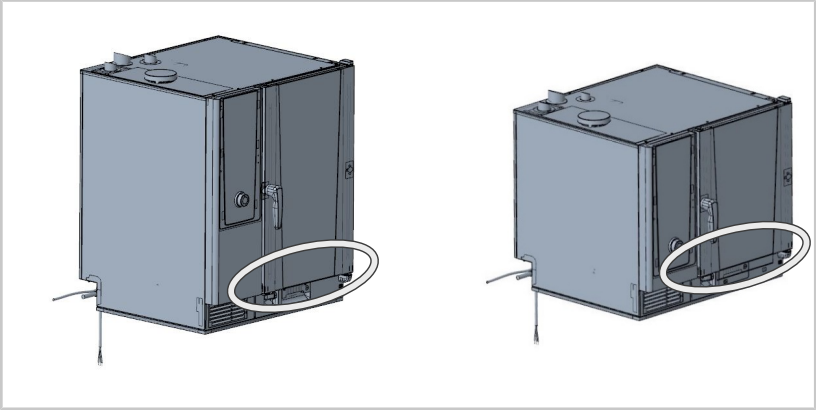

Componentes incluidos en la entrega:

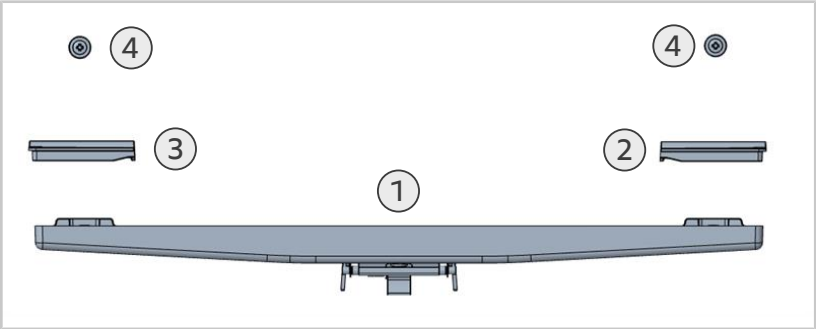

1	Bandeja recogegotas completa (1)
2	Deflector de elemento derecho (1)
3	Deflector de elemento izquierdo (1)
4	Remaches de fijación (2)

Información general

La puerta se suministra con la bandeja recogegotas de metal completa. La bandeja recogegotas nueva es de plástico y no viene premontada en la puerta. El montaje de la bandeja recogegotas debe realizarlo un técnico de servicio.

Pasos de trabajo - Montaje de la bandeja recogegotas

a. Fije la bandeja recogegotas (1) en la cara interior de la puerta utilizando los remaches de fijación (4).

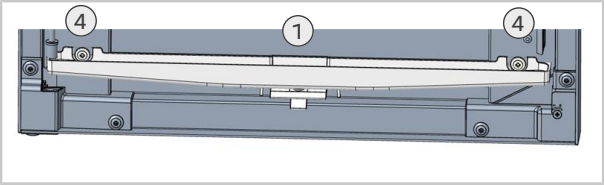

b. Coloque el deflector de elemento izquierdo (3) en el lateral izquierdo de la bandeja recogegotas (1) y el deflector de elemento derecho (2) en el lateral derecho de la bandeja recogegotas (1).

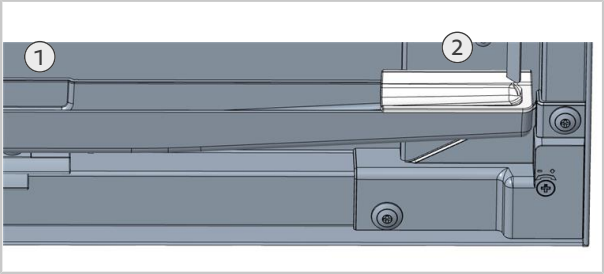

Fig. 1: Ejemplo: Deflector de elemento derecho

El montaje ha finalizado.

Pasos de trabajo - Desmontaje de la bandeja recogegotas

a. Para el desmontaje, siga el procedimiento inverso.

El desmontaje ha finalizado.

80.00.623 ▪ V01 ▪ 06/2021 ▪ RTS/Awei ▪

MI_2126： 拆卸和安装台式设备的门内滴液槽

参见所涉及设备 | 15分钟 | 标准 | 2021.05.07

安全指示

⚠ 小心

罩壳边缘锋利

工作时可能会被罩壳割伤。

穿戴防护手套。

所涉及的设备（设备尺寸和设备类型）：

iCombi Pro & iCombi Classic 燃气型和电热型

- 6-1/1
- 6-2/1
- 10-1/1
- 10-2/1

所需部件

商品编号 24.05.499S (iCombi 6-1/1 & 10-1/1) 或 24.05.500S (iCombi 6-2/1 & 10-2/1) 含有以下部件：

部件：	商品编号：iCombi 6-1/1 & 10-1/1	商品编号：iCombi 6-2/1 & 10-2/1
整套门内滴液槽	24.05.499	24.05.500
右防溅装置	24.05.501	24.05.501
左防溅装置	24.05.502	24.05.502
固定铆钉	10.02.008	10.02.008

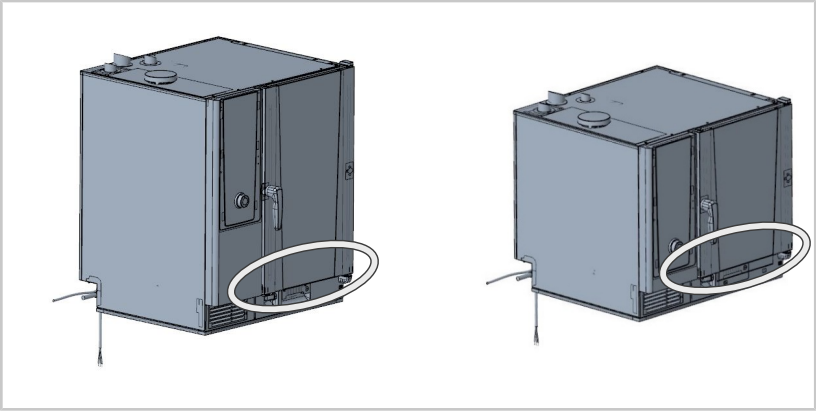

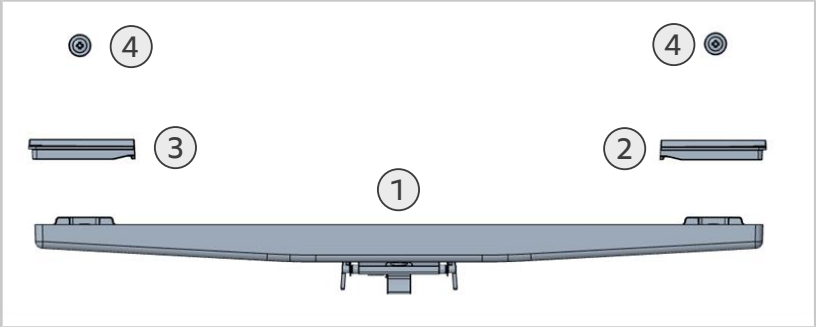

1	整套门内滴液槽 (1x)
2	右防溅装置 (1x)
3	左防溅装置 (1x)
4	固定铆钉 (2x)

一般信息

以前的设备门在交付时安装有金属材质的门内滴液槽。 新的门内滴液槽采用塑料制成，不再预安装到交付的设备门上。 该门内滴液槽必须由服务技术人员安装。

工作步骤 - 安装门内滴液槽

a. 使用固定铆钉 (4) 将门内滴液槽 (1) 固定到门内侧。

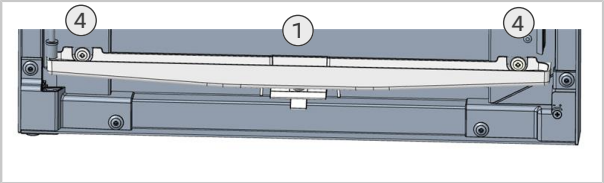

b. 将左侧防溅装置 (3) 放到门内滴液槽 (1) 左侧，将右侧防溅装置 (2) 放到门内滴液槽 (1) 右侧。

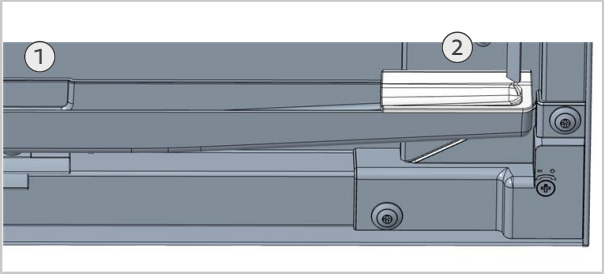

图 1: 例如： 右防溅装置

到此即完成安装。

工作步骤 - 拆卸门内滴液槽

a. 以相反顺序拆卸。

到此即完成拆卸。

MI_2126: Tezgah üstü cihazlar için kapı damlama kabının sökülmesi ve takılması

Bkz. ilgili üniteler | 15 dakika | Standart | 07.05.2021

Güvenlik Talimatları

⚠ DİKKAT

Kapakta keskin köşeler.
Elektrik kabininde çalışırken kapak nedeniyle kesilme riski.
Koruyucu eldiven kullanınız.

TALİMAT

Servis seviyesi altında parça değişimini girin ("Parça değişimi" sekmesi). Bu, bakım geçmişinin ayrılmaz bir parçasıdır.

İlgili cihazlar (Cihaz ölçüsü ve cihaz türü):

iCombi Pro & iCombi Classic Gazlı & Elektrkli

- 6-1/1
- 6-2/1
- 10-1/1
- 10-2/1

Gerekli komponentler

Ürün numaraları 24.05.499S (iCombi 6-1/1 & 10-1/1) ya da 24.05.500S (iCombi 6-2/1 & 10-2/1) aşağıdaki parçaları içerir:

Parça:	Ürün numarası: iCombi 6-1/1 & 10-1/1	Ürün numarası: iCombi 6-2/1 & 10-2/1
Kapı damlama kabı	24.05.499	24.05.500
Sağ taşma koruması	24.05.501	24.05.501
Sol taşma koruması	24.05.502	24.05.502
Sabitleme perçinleri	10.02.008	10.02.008

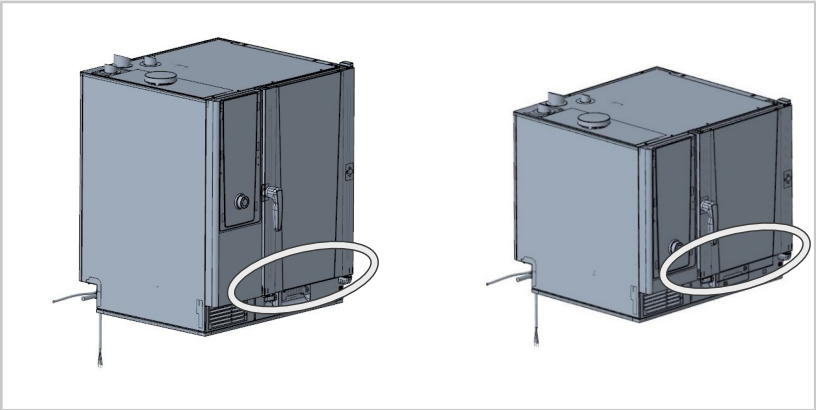

Teslimata dahil parçalar:

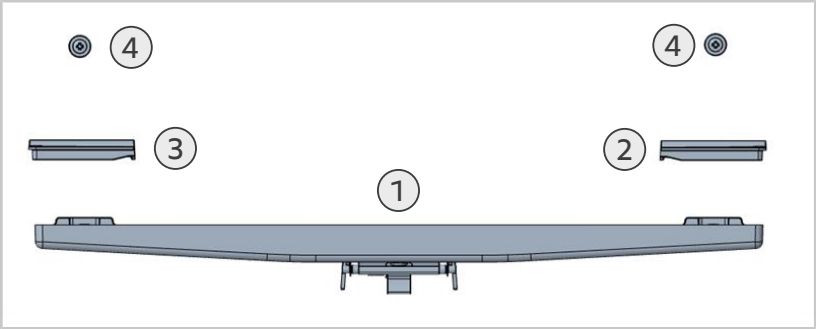

1	Komple kapı damlama kabı (1x)
2	Sağ taşma koruması (1x)
3	Sol taşma koruması (1x)
4	Sabitleme perçinleri (2x)

Genel Bilgiler

Kapı, metal kapı damlama kabı monte edilmiş halde gönderilir. Yeni kapı damlama kabı plastiktir ve artık kapıya önceden monte edilmiş halde gönderilmemektedir. Kapı damlama kabı servis teknisyeni tarafından monte edilmelidir.

İşlem adımları - Kapı damlama kabının takılması

a. Sabitleme perçinleri (4) ile kapı damlama kabını (1) kapının iç tarafına sabitleyin.

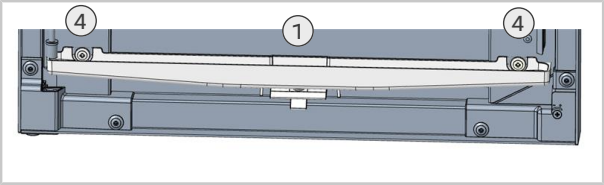

b. Sol taşma korumasını (3) kapı damlama kabının (1) sol tarafına ve sağ taşma korumasını (2) kapı damlama kabının (1) sağ tarafına koyun.

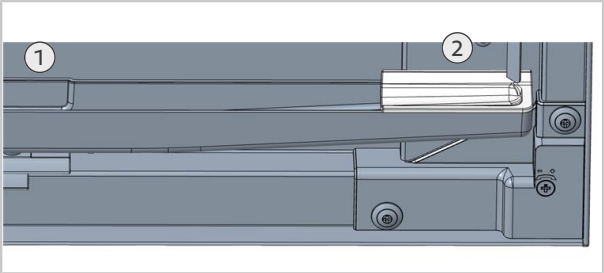

Şekil 1: Örnek: Sağ taşma koruması

Montaj işlemi tamamlanmıştır.

İşlem adımları - Kapı damlama kabının sökülmesi

a. Sökmek için tersi sıralamada işlem yapın.

Sökme işlemi tamamlanmıştır.

80.00.623 ▪ V01 ▪ 06/2021 ▪ RTS/Awei ▪

MI_2126: Demontáž a montáž odkapávací vaničky na dvířka u stolních zařízení

viz příslušná zařízení | 15 min. | Standardní | 7.5.2021

Bezpečnostní instrukce

⚠ POZOR

Ostré hrany na krytu.
Při práci na zařízení hrozí nebezpečí pořezání o kryt.
Noste ochranné rukavice.

UPOZORNĚNÍ

Zadejte instalaci nového dílu na servisní úrovni (karta "Výměna konstrukčních dílů"). Toto je nedílnou součástí historie údržby.

Jedná se o tato zařízení (velikost a typ zařízení):

iCombi Pro a iCombi Classic – plynové a elektrické provedení

- 6-1/1
- 6-2/1
- 10-1/1
- 10-2/1

Požadované komponenty

Čísla výrobků 24.05.499S (iCombi 6-1/1 & 10-1/1) nebo 24.05.500S (iCombi 6-2/1 & 10-2/1) obsahují tyto komponenty:

Komponent	Číslo výrobku: iCombi 6-1/1 & 10-1/1	Číslo výrobku: iCombi 6-2/1 & 10-2/1
Odkapávací vanička na dvířka kompletní	24.05.499	24.05.500
Ochrana proti postříkání vpravo	24.05.501	24.05.501
Ochrana proti postříkání vlevo	24.05.502	24.05.502
Upevňovací nýty	10.02.008	10.02.008

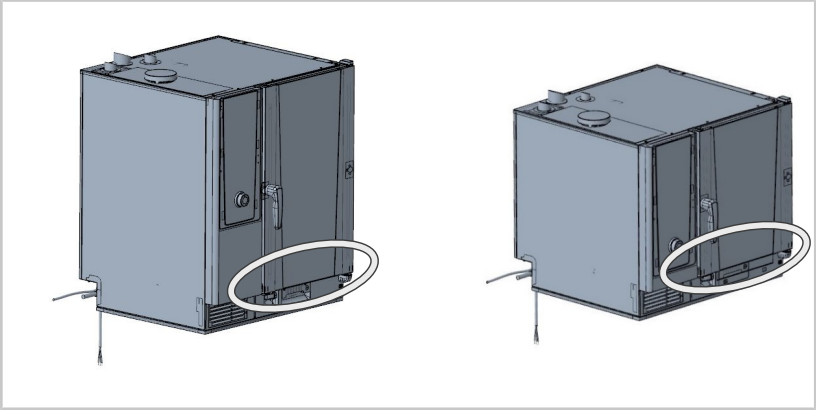

Komponenty součástí balení:

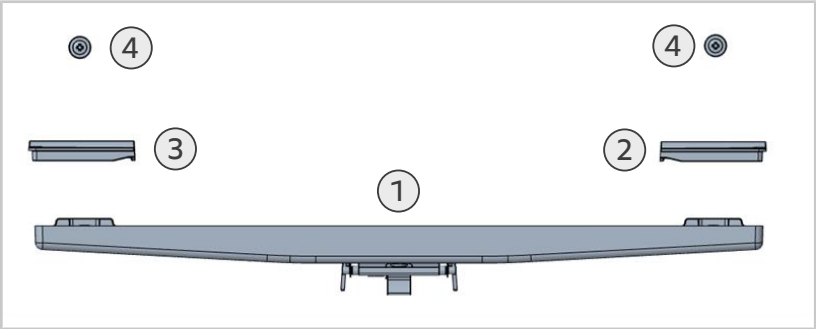

1	Odkapávací vanička na dvířka kompletní (1x)
2	Ochrana proti postříkání vpravo (1x)
3	Ochrana proti postříkání vlevo (1x)
4	Upevňovací nýty (2x)

Obecné informace

Dvířka byla dodána s namontovanou kovovou odkapávací vaničkou na dvířka. Nová odkapávací vanička na dvířka je z plastu a už se nedodává namontovaná na dvířka. Odkapávací vaničku na dvířka musí namontovat servisní technik.

Pracovní kroky – Montáž odkapávací vaničky na dvířka

a. Pomocí upevňovacích nýtů (4) připevněte odkapávací vaničku (1) na vnitřní stranu dvířek.

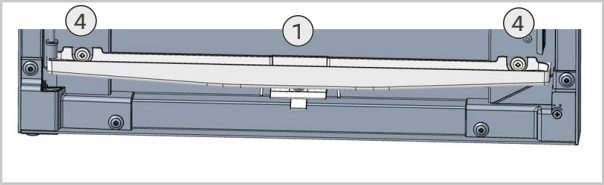

b. Ochranu proti postříkání vlevo (3) vložte na levou stranu odkapávací vaničky (1) a ochranu proti postříkání vpravo (2) vložte na pravou stranu odkapávací vaničky (1).

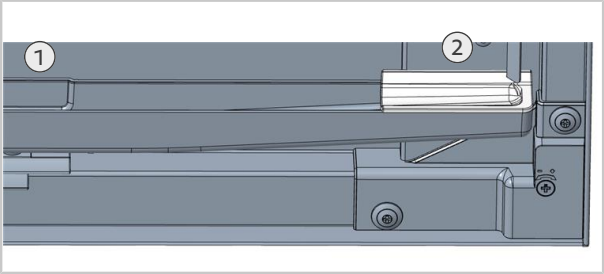

Obr. 1: Příklad: Ochrana proti postříkání vpravo

Montáž je dokončena.

Pracovní kroky – Demontáž odkapávací vaničky na dvířka

a. Při demontáži postupujte v opačném pořadí kroků.

Demontáž je dokončena.

80.00.623 ▪ V01 ▪ 06/2021 ▪ RTS/Awei ▪