MI_2125:
Removing and installing core probe Combi-Duo
Ausbau und Einbau Kerntemperaturfühler Combi-Duo
6-1-1 & 10-2-1

Modification Instruction
Umbauanleitung

Deutsch 3
English 13
Français 21
Italiano 29
日本語 37
Polski 45
Portuguese (Brazil) 53
русский 61
Svensk 69
Español 77
Chinese (simplified) 85
Türkçe 93
Česky 101

MI_2125: Ausbau und Einbau Kerntemperaturfühler Combi-Duo

iCombi Pro & iCombi Classic 6 1/1 & 10 2/1 | 15 min. | Standard | 07.05.2021

Sicherheitshinweise

GEFAHR

Hohe Spannungen bei Anschluss an das Stromnetz
Lebensgefahr bei Arbeiten mit Hochspannung.
- Trennen Sie die Verbindung zur Energieversorgung.
- Stellen Sie sicher, dass das Gerät spannungslos ist.

VORSICHT

Scharfe Kanten am Gehäuse
Schnittgefahr am Gehäuse bei Arbeiten im Gerät.
Tragen Sie Schutzhandschuhe.

Betroffene Geräte (Gerätegröße und Geräteart):

iCombi Pro & iCombi Classic Gas:
- 6-2/1
- 10-2/1

Benötigtes Werkzeug

- Standard
- dünnes Zugseil

Benötigte Bauteile

Bauteil	Artikelnummer
Kerntemperaturfühler (ICP 6-2/1 & 10-2/1)	40.06.808P
Kerntemperaturfühler (ICC 6-2/1 & 10-2/1)	40.06.813P

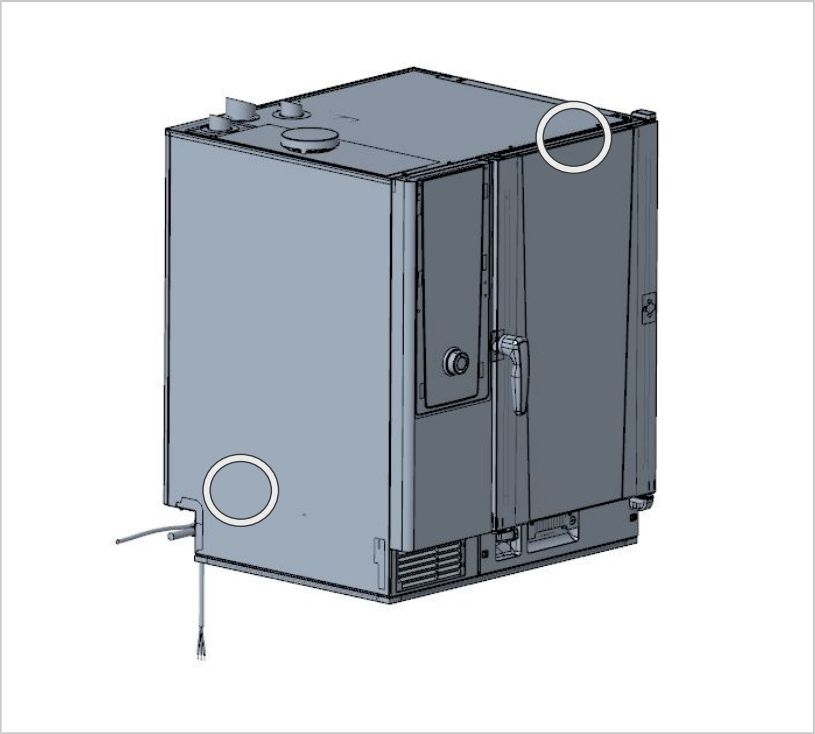

Im Lieferumfang enthaltende Bauteile:

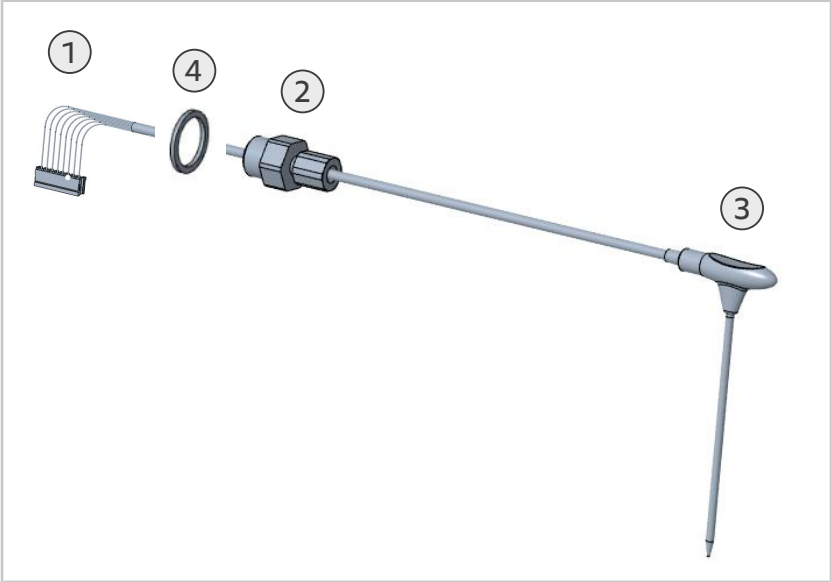

1	Anschlussstecker
2	Schraubverbindung
3	Kerntemperaturfühler
4	Kupferdichtung

Allgemeine Informationen

Der Tausch des Kerntemperaturfühlers bei einem Combi-Duo Turm ist erschwert, da beim unteren Gerät der Gerätedeckel nicht angehoben werden kann.

Arbeitsschritte - Ausbau des Kerntemperaturfühlers Combi-Duo

Voraussetzung: Das Gerät ist ausgeschaltet und spannungsfrei.

a. Entfernen Sie den Stecker des Kerntemperaturfühlers (1) von der I/O-Platine (5) im Elektroraum.

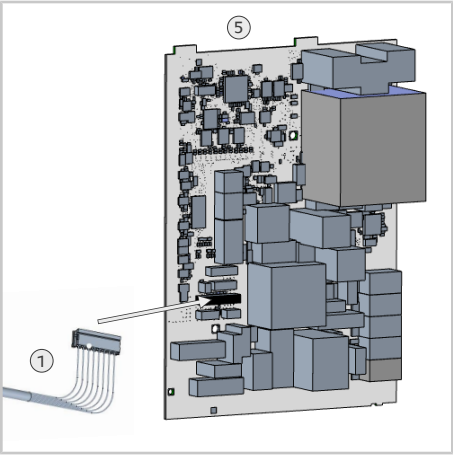

b. Durchtrennen Sie das Kabel kurz nach dem Anschlussstecker (1) und entfernen das Kabel aus dem Kabelbaum.

c. Entfernen und entsorgen Sie den Anschlussstecker (1).

d. Befestigen Sie ein Zugseil am sich noch im Elektroraum befindenden Kabel des Kerntemperaturfühlers (3). Dieses Zugseil wird für den Einbau des neuen Kerntemperaturfühlers (3) benötigt.

e. Lösen sie die Schraubverbindung (2) des Kerntemperaturfühlers (3) im Garraum.

f. Ziehen Sie vorsichtig das Kabel des Kerntemperaturfühlers (3) aus dem Garraum. Unterstützen Sie diesen Vorgang durch ein Schieben des Zugseils im Elektroraum und sorgen Sie dafür das sich der Stecker nicht verfangen kann.

g. Entfernen Sie das Zugseil vom Kabel des Kerntemperaturfühlers (3).

h. Entsorgen sie den alten Kerntemperaturfühler (3).

Ausbau ist abgeschlossen.

Arbeitsschritte - Einbau des Kerntemperaturfühlers Combi-Duo

Voraussetzung: Das Gerät ist ausgeschaltet und spannungsfrei.

a. Installieren Sie die Kupferdichtung (4). Führen Sie die Küpferdichtung (4) über den Anschlussstecker (1) bis zur Schraubverbindung (2).

b. Befestigen Sie das Zugseil mit dem Kabel des neuen Kerntemperaturfühlers (3) kurz hinter dem Anschlussstecker (1).

c. Ziehen Sie vorsichtig am Zugseil. Unterstützen Sie diesen Vorgang durch Einschieben des Kabels des Kerntemperaturfühlers (3) und sorgen Sie dafür das sich der Stecker nicht verfangen kann.

d. Führen Sie den Anschlussstecker (1) durch die Bohrung im Garraum bis sich die Schraubverbindung (2) an der vorgesehenen Position befindet.

e. Befestigen Sie die Schraubverbindung (2) und die Kupferdichtung (4) des Kerntemperaturfühlers (3) im Garraum.

f. Entfernen Sie das Zugseil vom Kabel des Kerntemperaturfühlers (3).

g. Führen Sie den Anschlussstecker (1) durch den Kabelbaum und befestigen den Anschlussstecker (1) an der I/O-Platine (5) im Elektroraum.

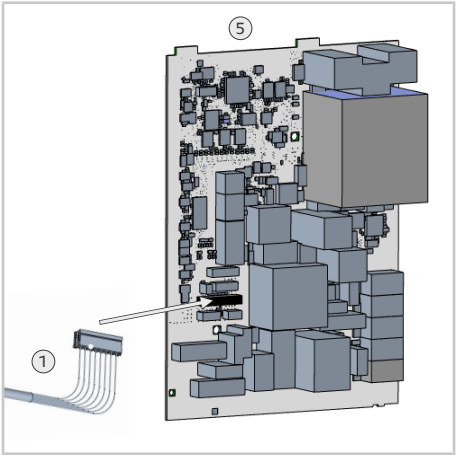

Schließen Sie den Elektroraum.

Einbau ist abgeschlossen.

80.00.621 ▪ V01 ▪ 06/2021 ▪ RTS/Awei ▪

MI_2125: Removal and Installation Core Probe Combi-Duo

iCombi Pro & iCombi Classic 6 1/1 & 10 2/1 | 15 min | Standard | 07/05/2021

Safety instructions

DANGER

High voltages when connecting to the mains power
Danger to life due to high voltage.
- Disconnect from the power supply.
- Make sure the unit is disconnected from the power.

CAUTION

Sharp edges on the housing
Risk of cuts on the housing when working in the unit.
Wear protective gloves.

iCombi Pro & iCombi Classic Gas:
- 6-2/1
- 10-2/1

Required tool
- Standard
- thin towing rope

Required components

Component	Article number
Core probe (ICP 6-2/1 & 10-2/1)	40.06.808P
Core probe (ICC 6-2/1 & 10-2/1)	40.06.813P

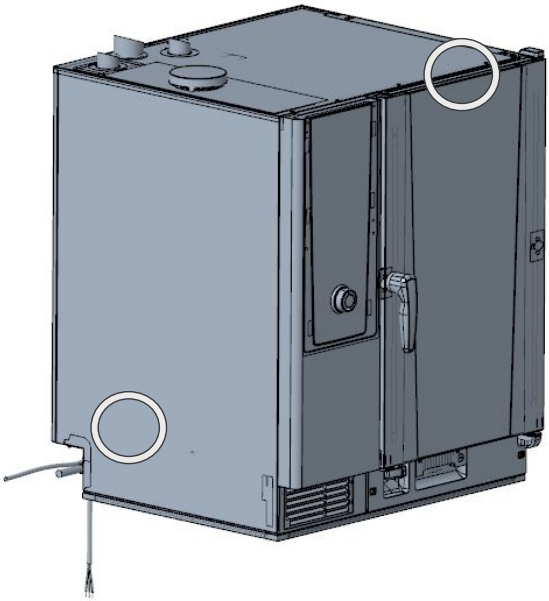

Components included in delivery:

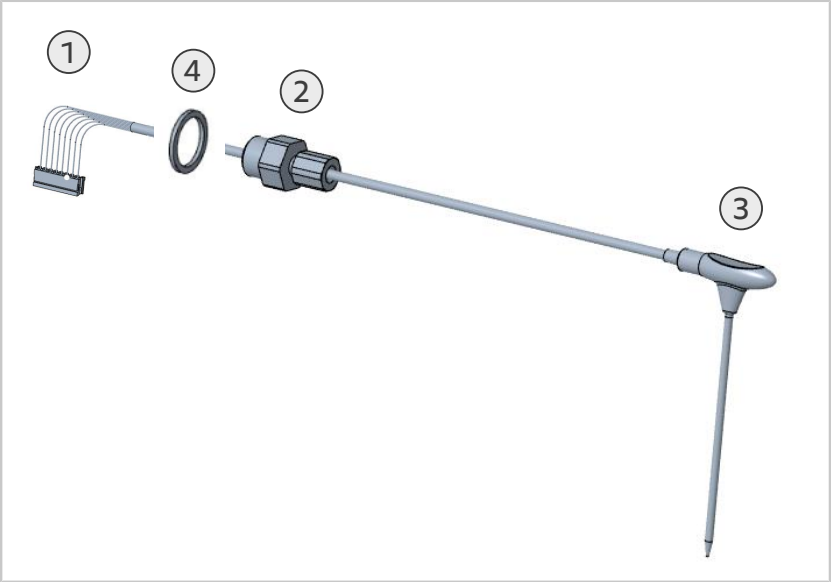

1	Plug
2	Bolted connection
3	Core temperature probe
4	Copper seal

General information

Replacing the core probe in a Combi-Duo tower is more difficult, because the unit lid cannot be lifted on the lower unit.

Work steps - removing the Combi-Duo core probe

Requirement: The unit is switched off and voltage-free.

a. Remove the plug of the core probe (1) from the I/O board (5) in the electrical compartment.

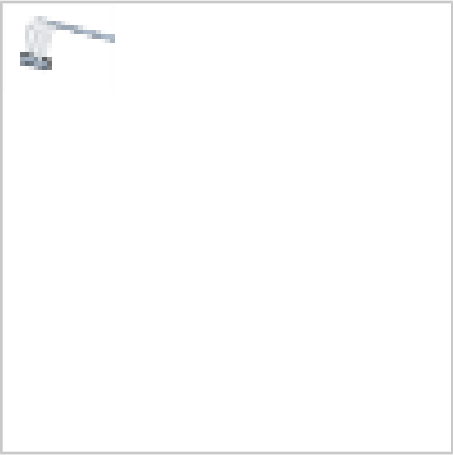

b. Cut the cable shortly after the plug (1) and remove the cable from the cable harness.
c. Remove and dispose of the plug (1).
d. Attach a towing rope to the core probe cable (3) that is still in the electrical compartment. This towing rope is required for installing the new core probe (3).
e. Loosen the screw connection (2) of the core probe (3) in the cooking cabinet.

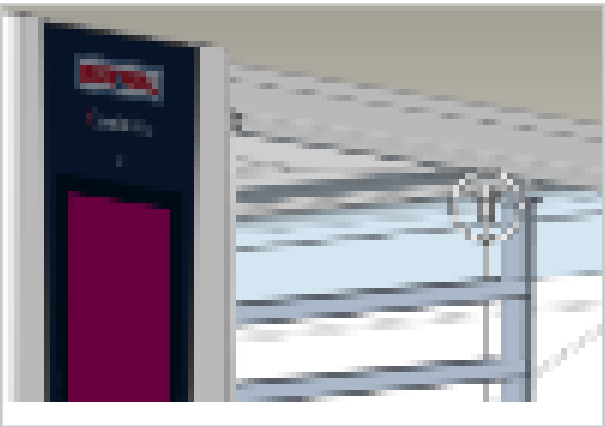

f. Carefully pull the cable of the core probe (3) out of the cooking cabinet. Support this process by pushing the towing rope in the electrical compartment and make sure that the plug cannot get caught.
g. Remove the towing rope from the core probe cable (3).
h. Dispose of the old core probe (3).

The removal is complete.

Work steps - installing the Combi-Duo core probe

Requirement: The unit is switched off and voltage-free.

a. Install the copper seal (4). Guide the copper seal (4) over the plug (1) to the screw connection (2).
b. Fasten the towing rope with the cable of the new core probe (3) just behind the plug (1).
c. Carefully pull the towing rope. Support this process by pushing in the core probe cable (3) and make sure that the plug cannot get caught.
d. Guide the plug (1) through the hole in the cooking cabinet until the screw connection (2) is in the intended position.
e. Fasten the screw connection (2) and the copper seal (4) of the core probe (3) in the cooking cabinet.

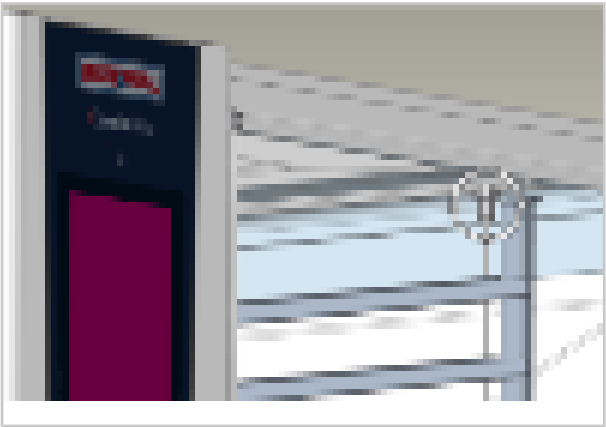

f. Remove the towing rope from the core probe cable (3).
g. Guide the plug (1) through the cable harness and attach the plug (1) to the I/O board (5) in the electrical compartment.

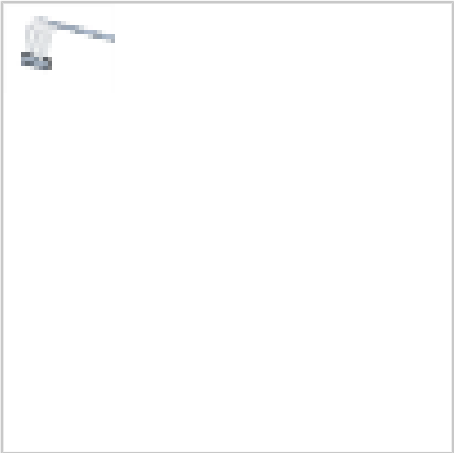

Close the electrical compartment.

Installation is complete.

80.00.621 ▪ V01 ▪ 06/2021 ▪ RTS/Awei ▪

MI_2125 : Démontage et montage d'une sonde de température à cœur Combi-Duo

iCombi Pro & iCombi Classic 6 1/1 & 10 2/1 | 15 min | Standard | 07.05.2021

Instructions de sécurités

⚠ DANGER

Haute tension lors du raccordement au réseau d'alimentation électrique
Danger de mort en cas de travail sous haute tension.
- Isolez la liaison avec l'alimentation électrique.
- Vérifiez que l'appareil n'est plus sous tension.

⚠ ATTENTION

Arêtes coupantes sur l'habillage
Risque de coupures sur les tôles d'habillage lors de travaux sur l'appareil.
Portez des gants de protection.

Appareils concernés (taille et type d'appareil)

iCombi Pro & iCombi Classic Gaz :
- 6-2/1
- 10-2/1

Outillage préconisé

- Standard
- câble de traction fin

Éléments requis

Pièce	Numéros d'article
Sonde de température à cœur (ICP 6-2/1 & 10-2/1)	40.06.808P
Sonde de température à cœur (ICC 6-2/1 & 10-2/1)	40.06.813P

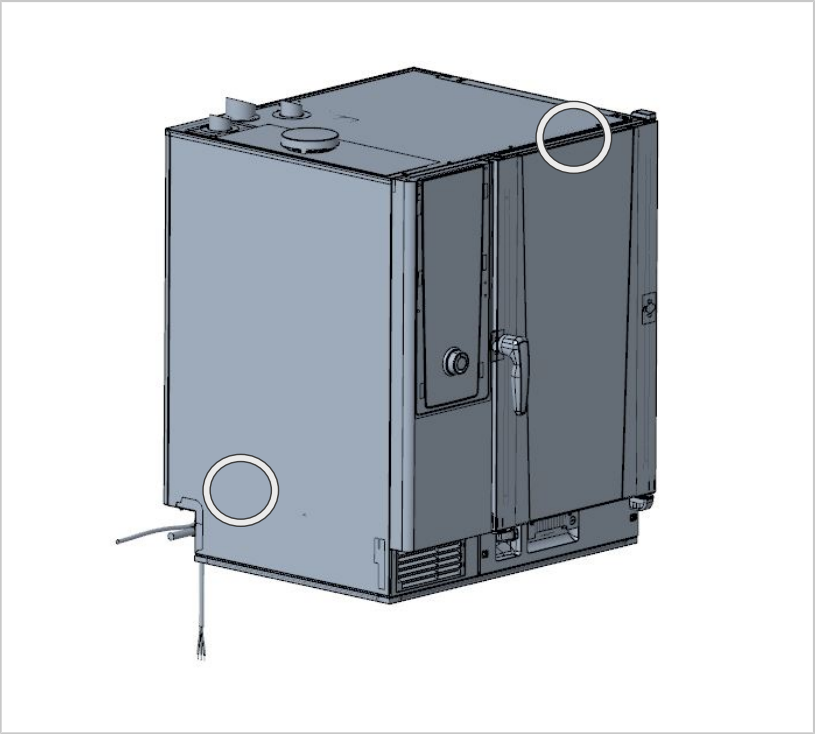

Composants inclus dans le colis:

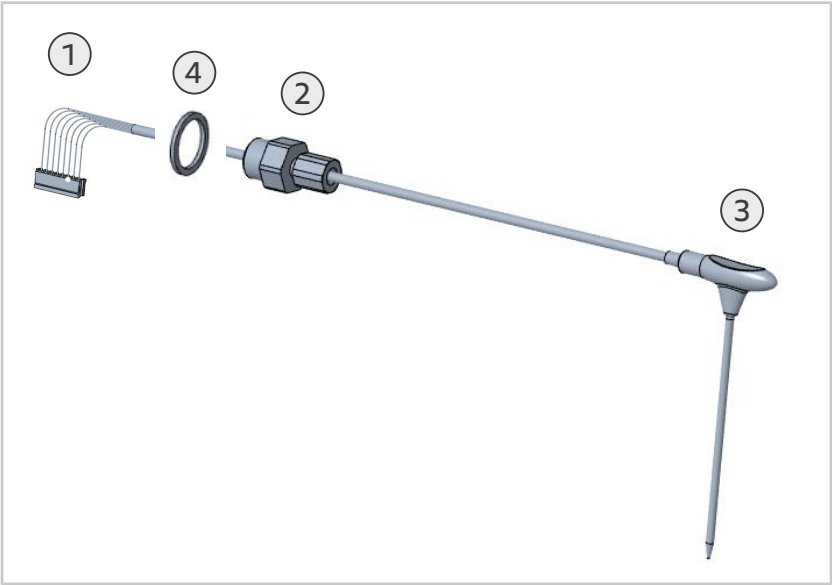

1	Connecteur
2	Raccord vissé
3	Sonde de température à cœur
4	Joint en cuivre

Information générale

Le remplacement de la sonde de température à cœur d'une tour Combi-Duo est compliqué par le fait qu'il est impossible de soulever le couvercle de l'appareil du bas.

Étapes de travail - Démontage de la sonde de température à cœur Combi-Duo

Condition préalable : L'appareil est débranché et hors tension.

a. Détachez le connecteur de la sonde de température à cœur (1) de la platine I/O (5) dans le compartiment électrique.

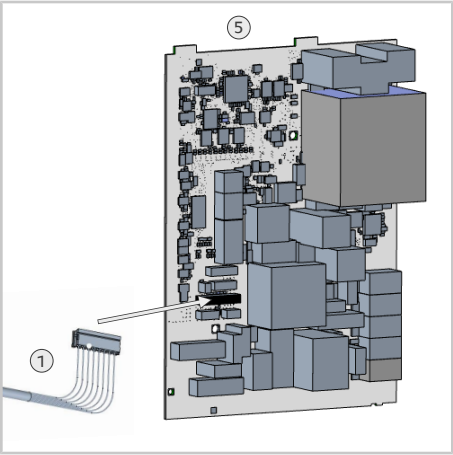

b. Coupez le câble juste après le connecteur (1) et retirez le câble du faisceau de câbles.

c. Retirez et éliminez le connecteur (1).

d. Fixez un câble de traction au câble de la sonde de température à cœur se trouvant encore dans le compartiment électrique (3). Ce câble de traction sera nécessaire pour le montage de la nouvelle sonde de température à cœur (3).

e. Desserrez le raccord vissé (2) de la sonde de température à cœur (3) dans l'enceinte de cuisson.

f. Tirez avec précaution le câble de la sonde de température à cœur (3) en dehors de l'enceinte de cuisson. Facilitez cette action en poussant le câble de traction dans le compartiment électrique et veillez à ce que le connecteur ne puisse pas s'y retrouver coincé.

g. Retirez le câble de traction du câble de la sonde de température à cœur (3).

h. Mettez au rebut la sonde de température à cœur usagée (3).

Le démontage est terminé.

Étapes de travail - Montage de la sonde de température à cœur Combi-Duo

Condition préalable : L'appareil est débranché et hors tension.

a. Installez le joint d'étanchéité en cuivre (4). Faites passer le joint d'étanchéité en cuivre (4) sur le connecteur (1) jusqu'au raccord vissé (2).

b. Fixez le câble de traction au câble de la nouvelle sonde de température à cœur (3) juste derrière le connecteur (1).

c. Tirez avec précaution sur le câble de traction. Facilitez cette action en poussant le câble de la sonde de température à cœur (3) et veillez à ce que le connecteur ne puisse pas s'y retrouver coincé.

d. Guidez le connecteur (1) à travers l'orifice dans l'enceinte de cuisson jusqu'à ce que le raccord vissé (2) se trouve dans la position prévue.

e. Fixez le raccord vissé (2) et le joint d'étanchéité en cuivre (4) de la sonde de température à cœur (3) dans l'enceinte de cuisson.

f. Retirez le câble de traction du câble de la sonde de température à cœur (3).

g. Guidez le connecteur (1) à travers le faisceau de câbles et fixez le connecteur (1) à la platine I/O (5) dans le compartiment électrique.

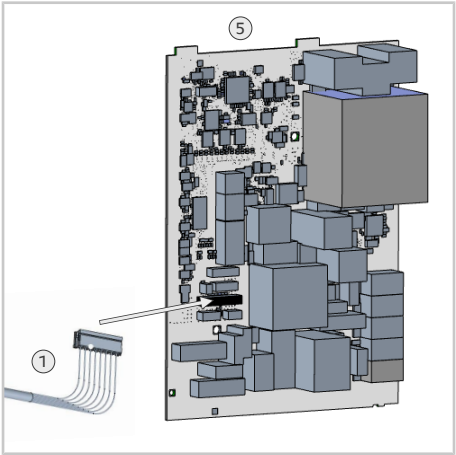

Fermez le compartiment électrique.

Le montage est terminé.

80.00.621 ▪ V01 ▪ 06/2021 ▪ RTS/Awei ▪

MI_2125: Smontaggio e montaggio sensore termico Combi-Duo

iCombi Pro e iCombi Classic 6 1/1 e 10 2/1	15 min.	Standard	07/05/2021

Istruzioni di sicurezza

PERICOLO

Tensioni elevate durante il collegamento alla rete elettrica
Pericolo di morte in caso di lavori con tensioni elevate.
- Scollegare l'alimentazione elettrica.
- Assicurarsi che l'apparecchio sia privo di tensione.

ATTENZIONE

Spigoli affilati sulla parte
Rischio di tagli quando si lavora sull'unità.
Indossate dei guanti di protezione.

Apparecchi interessati (formato e tipo di apparecchio):

iCombi Pro e iCombi Classic a gas:
- 6-2/1
- 10-2/1

Strumenti richiesti
- Standard
- fune traente sottile

Componenti richiesti

Componente	Codice articolo
Sensore termico (ICP 6-2/1 e 10-2/1)	40.06.808P
Sensore termico (ICC 6-2/1 e 10-2/1)	40.06.813P

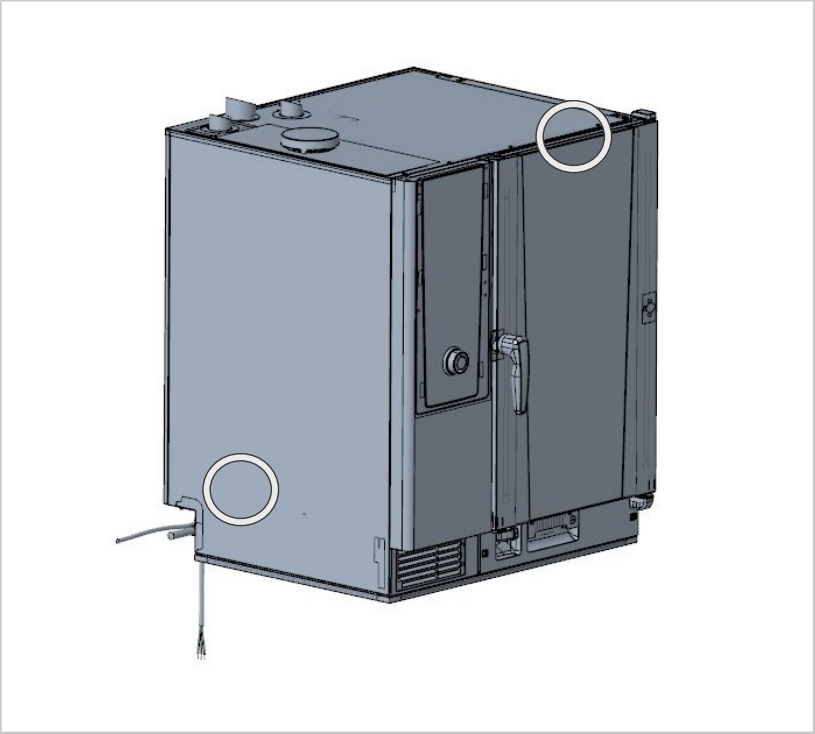

Componenti inclusi nella consegna:

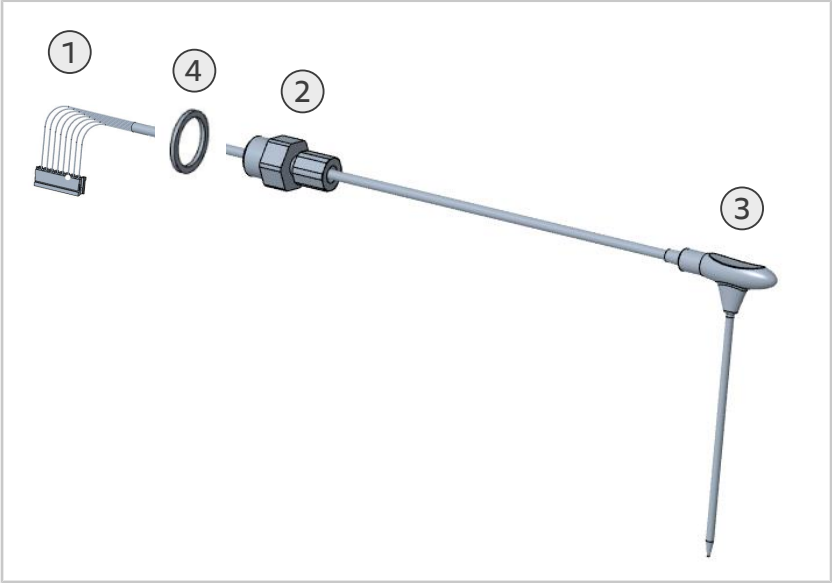

1	Connettore
2	Collegamento a vite
3	Sensore termico
4	Guarnizione in rame

Informazioni generali

Sostituire il sensore termico su una torre Combi-Duo è più difficoltoso poiché non è possibile sollevare il coperchio dell'apparecchio inferiore.

Fasi di lavoro - Smontaggio del sensore termico Combi-Duo

Premessa: L'apparecchio è spento e privo di alimentazione elettrica.

a. Rimuovere il connettore del sensore termico (1) dalla scheda I/O (5) nel vano elettrico.

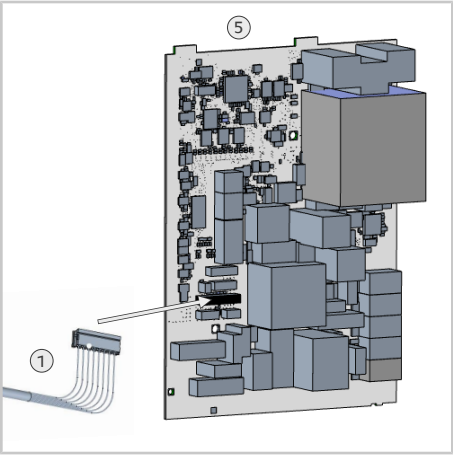

b. Tagliare il cavo subito dopo il connettore (1) e rimuovere il cavo dal cablaggio.

c. Rimuovere e smaltire il connettore (1).

d. Fissare un cordino di recupero al cavo del sensore termico (3) che si trova ancora nel vano elettrico. Questo cordino di recupero è necessario per il montaggio del nuovo sensore termico (3).

e. Allentare il collegamento a vite (2) del sensore termico (3) nella camera di cottura.

f. Estrarre il cavo del sensore termico (3) con cautela dalla camera di cottura. Aiutarsi in questa operazione spingendo il cordino di recupero nel vano elettrico, assicurandosi che il connettore non possa rimanere impigliato.

g. Rimuovere il cordino di recupero dal cavo del sensore termico (3).

h. Smaltire il vecchio sensore termico (3).

Lo smontaggio è concluso.

Fasi di lavoro - Montaggio del sensore termico Combi-Duo

Premessa: L'apparecchio è spento e privo di alimentazione elettrica.

a. Montare la guarnizione in rame (4). Inserire la guarnizione in rame (4) attraverso il connettore (1) fino al collegamento a vite (2).
b. Fissare il cordino di recupero al cavo del nuovo sensore termico (3) subito dopo il connettore (1).
c. Tirare con cautela il cordino di recupero. Aiutarsi in questa operazione spingendo il cavo del sensore termico (3), assicurandosi che il connettore non possa rimanere impigliato.
d. Far passare il connettore (1) attraverso il foro nella camera di cottura finché il collegamento a vite (2) si trova nella posizione prevista.
e. Fissare il collegamento a vite (2) e la guarnizione in rame (4) del sensore termico (3) nella camera di cottura.

f. Rimuovere il cordino di recupero dal cavo del sensore termico (3).
g. Far passare il connettore (1) attraverso il cablaggio e fissare il connettore (1) alla scheda I/O (5) nel vano elettrico.

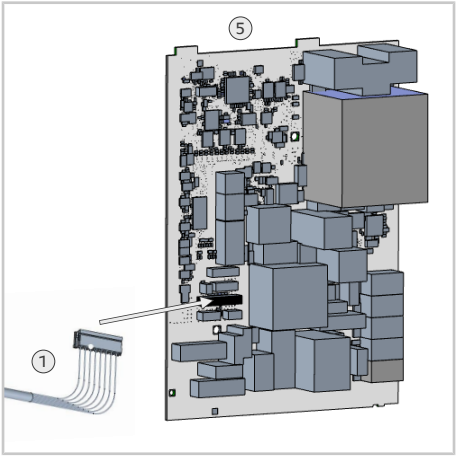

Chiudere il vano elettrico.

Il montaggio è concluso.

80.00.621 ▪ V01 ▪ 06/2021 ▪ RTS/Awei ▪

MI_2125：Combi-Duo 芯温センサーの取外しと取付け

iCombi Pro & iCombi Classic 6 1/1 & 10 2/1	15 分	標準	2021 年 5 月 7 日

安全説明

⚠ 危険

電源接続時の高電圧
高電圧の作業による生命の危険。
- 電源を切り離してください。
- 機器に電圧が印加されないようにしてください。

⚠ 注意

機器本体ハウジングのバリ
本体作業の際に指の怪我の恐れ
保護グローブを使用してください。

対象機器（機器のサイズとタイプ）：

iCombi Pro & iCombi Classic Gas：
- 6-2/1
- 10-2/1
- 標準
- 細いプルループ

必要な部品

構成部品	部品番号
芯温センサー（ICP 6-2/1 & 10-2/1）	40.06.808P
芯温センサー（ICP 6-2/1 & 10-2/1）	40.06.813P

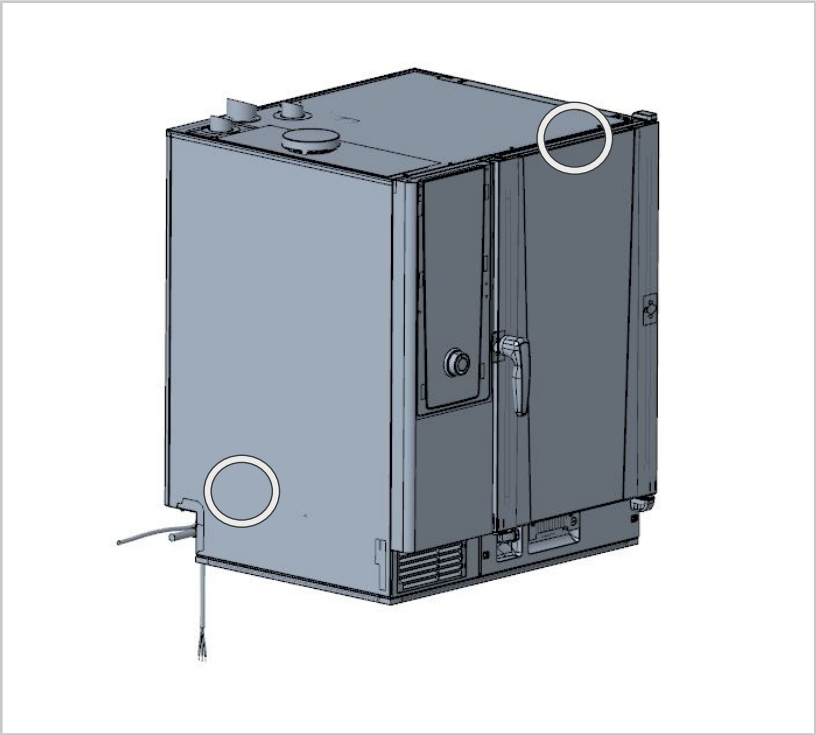

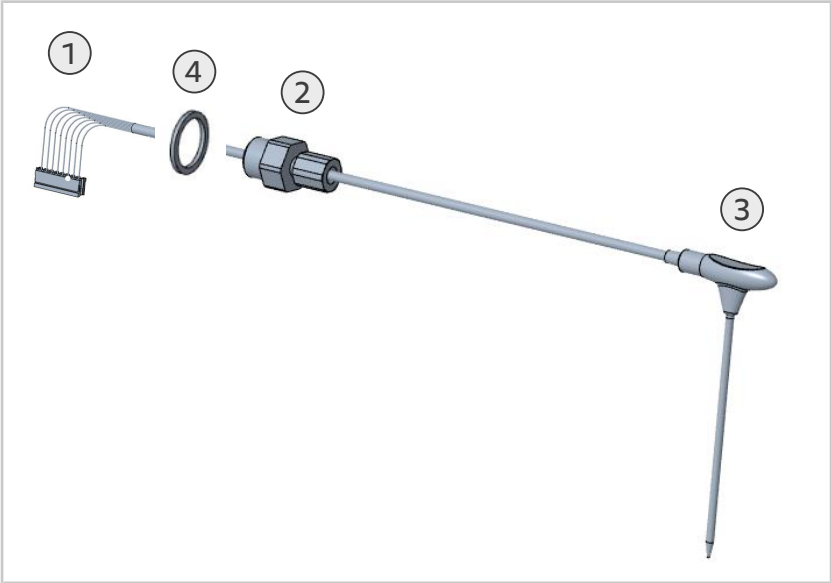

1	コネクタープラグ
2	ねじ継手
3	芯温センサー
4	銅パッキン

一般情報

Combi-Duo タワーの芯温センサーの交換は、下段ユニットの蓋が持ち上がらないため、より困難です。

作業手順 - Combi-Duo 芯温センサーの取外し

前提条件： 本体はスイッチ オフになっており、電源から切り離されていること。

a. 電装部の I/O 基板（5）から芯温センサーのコネクター（1）を外します。

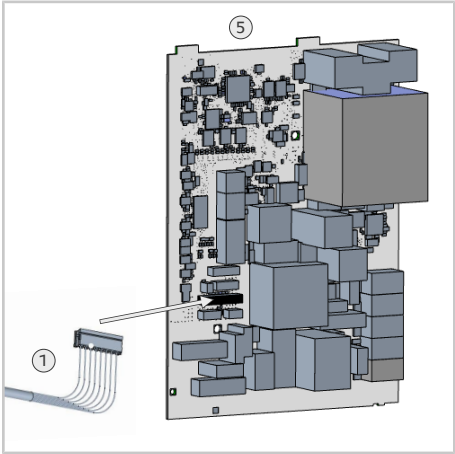

b. コネクタープラグ（1）のすぐ後ろでケーブルを切断し、ワイヤーハーネスからケーブルを取り外します。

c. コネクタープラグ（1）を外して廃棄します。

d. 電装部に残っている芯温センサー（3）のケーブルにプルロープを取り付けます。このプルロープは、新しい芯温センサー（3）を取り付ける際に必要です。

e. 庫内の芯温センサー（3）のねじ継手（2）を緩めます。

f. 芯温センサー（3）のケーブルを庫内から慎重に引き出します。電装部のプルロープを押して、プラグが引っかからないようにして、この作業をサポートします。

g. 芯温センサー（3）のケーブルからプルロープを外します。

h. 古い芯温センサー（3）を廃棄します。

取外しが完了しました。

作業手順 - Combi-Duo 芯温センサーの取付け

前提条件： 本体はスイッチ オフになっており、電源から切り離されていること。

a. 銅パッキン（4）を取り付けます。銅パッキン（4）をコネクタープラグ（1）からねじ継手（2）へと導きます。

b. プルロープと新しい芯温センサー（3）のケーブルを、コネクタープラグ（1）のすぐ後ろに取り付けます。

c. プルロープを慎重に引きます。芯温センサー（3）のケーブルを押し込んで、プラグが引っかからないようにして、この作業をサポートします。

d. コネクタープラグ（1）を庫内の穴に通し、ねじ継手（2）が意図した位置にくるようにします。

e. 芯温センサー（3）のねじ継手（2）と銅パッキン（4）を庫内に固定します。

f. 芯温センサー（3）のケーブルからプルロープを外します。

g. コネクタープラグ（1）をワイヤーハーネスに通し、コネクタープラグ（1）を電装部の I/O 基板（5）に取り付けます。

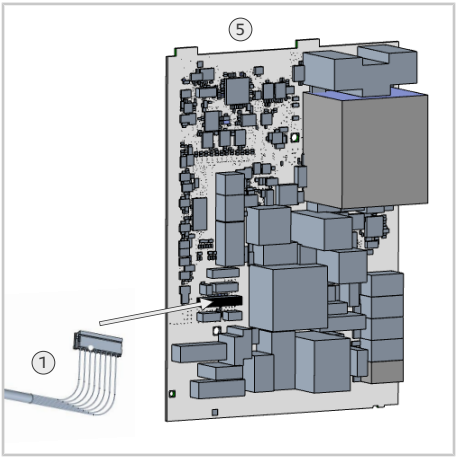

電装部を閉じます。

MI_2125_ml_Removing and installing core probe_Combi-Duo_S

取付けが完了しました。

80.00.621 • V01 • 06/2021 • RTS/Awei •

MI_2125: Demontaż i montaż czujnika temperatury potrawy Combi-Duo

iCombi Pro oraz iCombi Classic 6 1/1 i 10 2/1 | 15 min. | Standard | 7.05.2021 r.

Instrukcje bezpieczeństwa

NIEBEZPIECZEŃSTWO

Niebezpieczne napięcie po podłączeniu urządzenia do napięcia zasilania
Zagrożenie życia podczas prac przy urządzeniu podłączonym do napięcia zasilania.

- Odłączyć urządzenie od źródła zasilania.
- Upewnić się, że urządzenie jest odłączone od zasilania.

UWAGA

Ostre krawędzie na obudowie
Ryzyko skaleczenia o wewnętrzne krawędzie obudowy urządzenia.
Należy założyć rękawice ochronne.

Urządzenia, których to dotyczy (wielkość i rodzaj urządzeń):

iCombi Pro oraz iCombi Classic w wersji gazowej:

- 6-2/1
- 10-2/1

Wymagane narzędzia

- Standard
- Cienka linka nośna

Wymagane komponenty

Komponent	Numer katalogowy
Czujnik temperatury potrawy (ICP 6-2/1 i 10-2/1)	40.06.808P
Czujnik temperatury potrawy (ICC 6-2/1 i 10-2/1)	40.06.813P

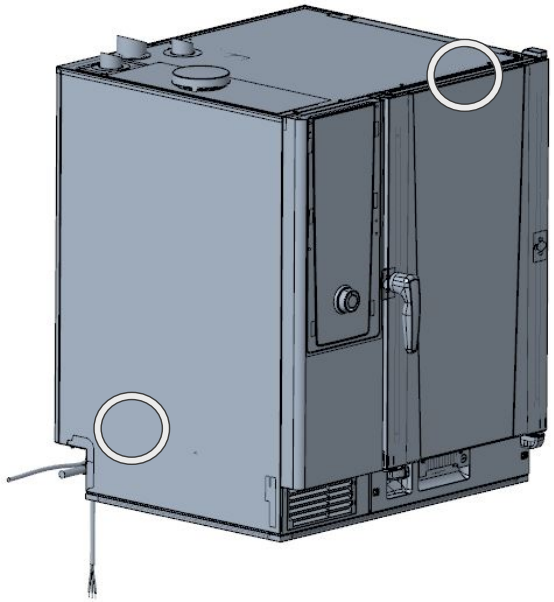

Komponenty zawarte w dostawie:

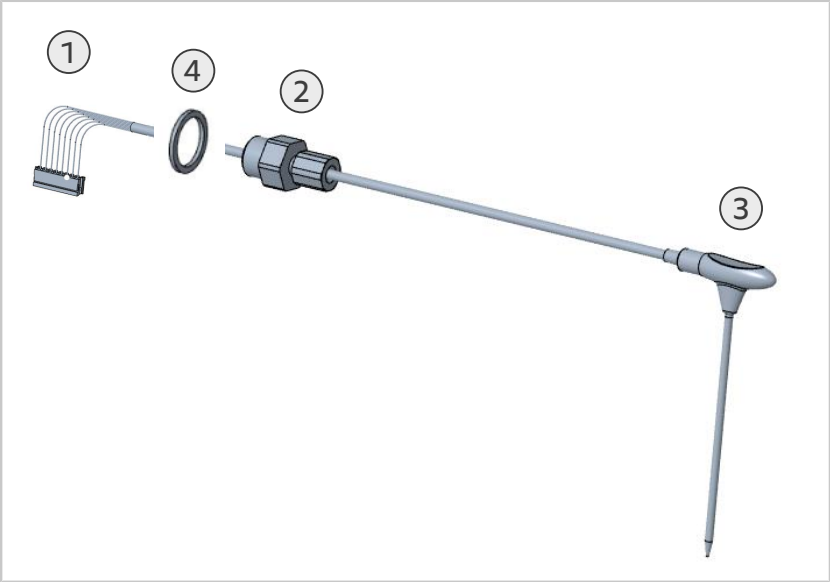

1	Wtyczka przyłączeniowa
2	Połączenie śrubowe
3	Czujnik temperatury potrawy
4	Uszczelka miedziana

Informacje ogólne

Wymiana czujnika temperatury potrawy w konstrukcji wieżowej Combi-Duo jest utrudnione z uwagi na brak możliwości zdjęcia pokrywy dolnego urządzenia.

Kolejność czynności – demontaż czujnika temperatury potrawy Combi-Duo

Wymagania: Urządzenie musi być wyłączone i odłączone od źródła napięcia.

a. Wyjąć wtyczkę czujnika temperatury potrawy (1) z płyty pcb I/O (5) w komorze elektrycznej.

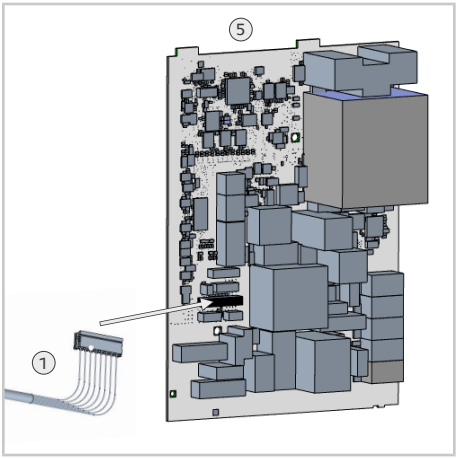

b. Przerwać kabel za wtyczką przyłączeniową (1) i wyjąć go z wiązki kabli.
c. Wyjąć i zutylizować wtyczkę przyłączeniową (1).
d. Przymocować linkę nośną do przewodu czujnika temperatury potrawy (3) znajdującego się w komorze elektrycznej. Linka ta będzie potrzebna przy montażu nowego czujnika temperatury potrawy (3).
e. Poluzować połączenie śrubowe (2) czujnika temperatury potrawy (3) w komorze gotowania.

f. Ostrożnie wyciągnąć kabel czujnika temperatury potrawy (3) z komory gotowania. Wspierać proces przez przeciąganie linki nośnej w komorze, uważając przy tym, aby wtyczka się nie zaczepiła.
g. Zdjąć linkę nośną z kabla czujnika temperatury potrawy (3).
h. Zutylizować stary czujnik temperatury potrawy (3).

Demontaż jest zakończony.

Kolejność czynności – montaż czujnika temperatury potrawy Combi-Duo

Wymagania: Urządzenie musi być wyłączone i odłączone od źródła napięcia.

a. Zainstalować uszczelkę miedzianą (4). Wprowadzić uszczelkę miedzianą (4) przez wtyczkę przyłączeniową (1) do połączenia śrubowego (2).
b. Przymocować linkę nośną z kablem nowego czujnika temperatury potrawy (3) bezpośrednio za wtyczką przyłączeniową (1).
c. Ostrożnie pociągnąć za linkę nośną. Wspierać proces przez wsuwanie przewodu czujnika temperatury potrawy (3), uważając przy tym, aby wtyczka się nie zaczepiła.
d. Wprowadzić wtyczkę przyłączeniową (1) przez otwór w komorze gotowania do momentu, aż połączenie śrubowe (2) będzie we właściwej pozycji.
e. Przykręcić połączenie śrubowe (2) i uszczelkę miedzianą (4) czujnika temperatury potrawy (3) w komorze gotowania.

f. Zdjąć linkę nośną z kabla czujnika temperatury potrawy (3).
g. Wprowadzić wtyczkę przyłączeniową (1) przez wiązkę kabli i przymocować wtyczkę przyłączeniową (1) do płyty pcb I/O (5) w komorze elektrycznej.

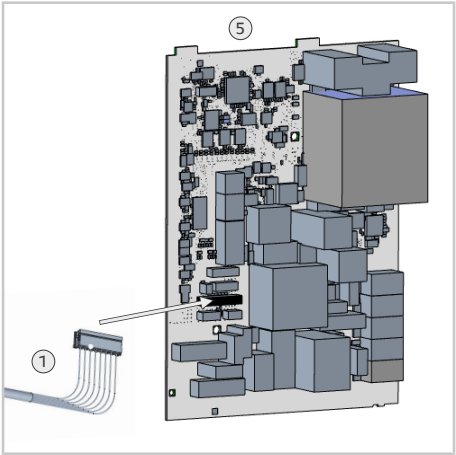

Zamknąć komorę elektryczną.

Montaż jest zakończony.

80.00.621 ▪ V01 ▪ 06/2021 ▪ RTS/Awei ▪

MI_2125: Desmontagem e montagem do sensor de temperatura de núcleo Combi-Duo

iCombi Pro e iCombi Classic 6 1/1 e 10 2/1 | 15 minutos | Padrão | 07/05/2021

Instrução de segurança

⚠ PERIGO

Alta tensão durante a conexão elétrica
Perigo de morte ao trabalhar com alta tensão.
- Desconecte a conexão da fonte de energia.
- Certifique-se de que o equipamento esteja sem tensão.

⚠ CUIDADO

Bordas afiadas na carcaça
Risco de cortes na carcaça quando se trabalha no compartimento elétrico.
Usar luvas de proteção.

Equipamentos afetados (tamanho e tipo de equipamento):

iCombi Pro e iCombi Classic Gás:
- 6-2/1
- 10-2/1

Ferramenta necessária
- Padrão
- corda de tração fina

Componentes necessários

Componente	Código do item
Sensor de temperatura de núcleo (ICP 6-2/1 e 10-2/1)	40.06.808P
Sensor de temperatura de núcleo (ICC 6-2/1 e 10-2/1)	40.06.813P

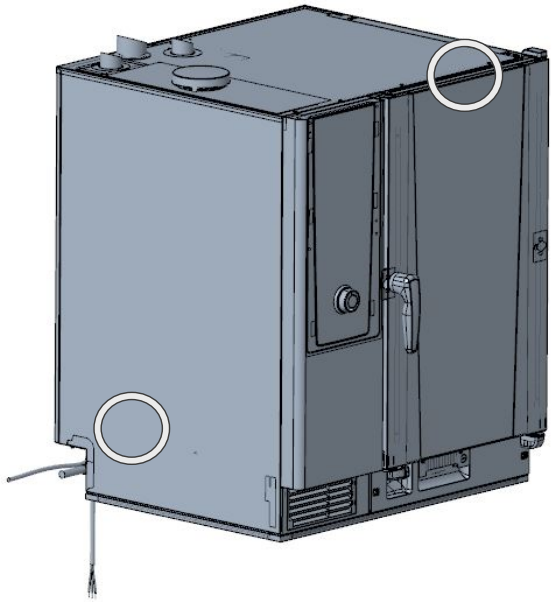

Componentes incluídos na embalagem:

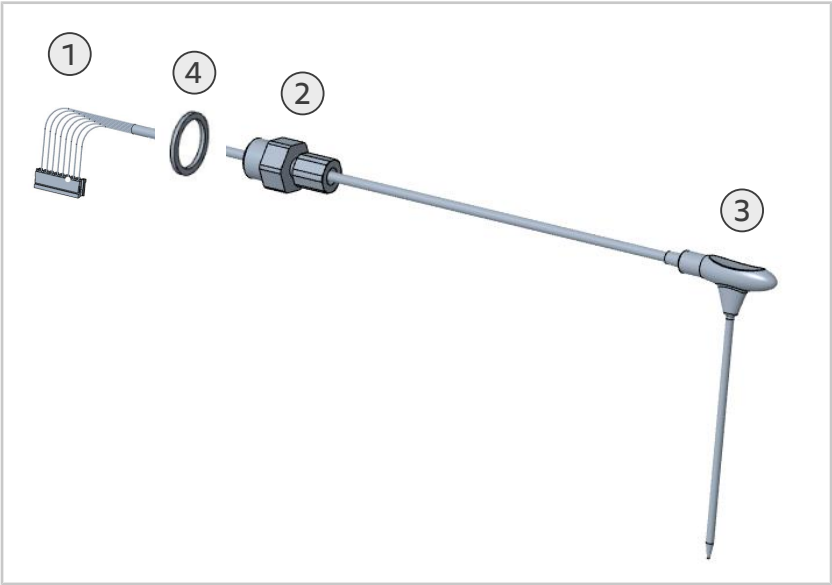

1	Conector
2	União parafusada
3	Sensor de temperatura de núcleo
4	Vedação de cobre

Informações gerais

A substituição do sensor de temperatura de núcleo em uma torre Combi-Duo é dificultada, já que no equipamento inferior não é possível levantar a tampa do equipamento.

Etapas de trabalho - desmontagem do sensor de temperatura de núcleo Combi-Duo

Requisito: O equipamento está desconectado da rede elétrica.

a. Retire o conector do sensor de temperatura de núcleo (1) da placa I/O (5) na parte elétrica.

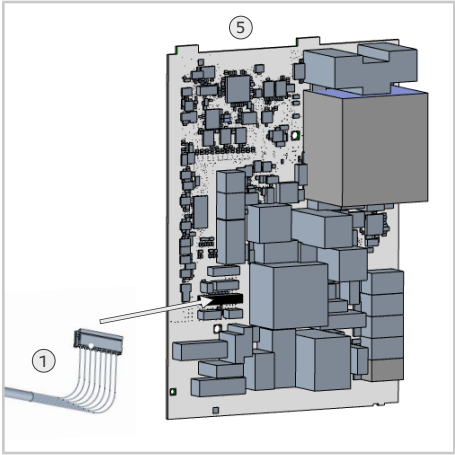

b. Separe o cabo pouco depois do conector (1) e retire o cabo da árvore de cabos.

c. Retire e elimine o conector (1).

d. Fixe uma corda de tração no cabo que ainda se encontra na parte elétrica do sensor de temperatura de núcleo (3). Esta corda de tração é necessária para a montagem do novo sensor de temperatura de núcleo (3).

e. Solte a união parafusada (2) do sensor de temperatura de núcleo (3) na câmara de cocção.

f. Puxe cuidadosamente o cabo do sensor de temperatura de núcleo (3) para fora da câmara de cocção. Para auxiliar este processo, empurre a corda de tração na parte elétrica e certifique-se de que o conector não possa ficar preso.

g. Retire a corda de tração do cabo do sensor de temperatura de núcleo (3).

h. Elimine o sensor de temperatura de núcleo antigo (3).

A desmontagem está concluída.

Etapas de trabalho - montagem do sensor de temperatura de núcleo Combi-Duo

Requisito: O equipamento está desconectado da rede elétrica.

a. Instale a vedação de cobre (4). Passe a vedação de cobre (4) sobre o conector (1) até a união parafusada (2).

b. Fixe a corda de tração com o cabo do novo sensor de temperatura de núcleo (3) pouco atrás do conector (1).

c. Puxe cuidadosamente pela corda de tração. Para auxiliar este processo, empurre o cabo do sensor de temperatura de núcleo (3) e certifique-se de que o conector não fique preso.

d. Passe o conector (1) pelo furo na câmara de cocção até que a união parafusada (2) se encontre na posição prevista.

e. Fixe a união parafusada (2) e a vedação de cobre (4) do sensor de temperatura de núcleo (3) na câmara de cocção.

f. Retire a corda de tração do cabo do sensor de temperatura de núcleo (3).

g. Passe o conector (1) pela árvore de cabos e fixe o conector (1) na placa I/O (5) na parte elétrica.

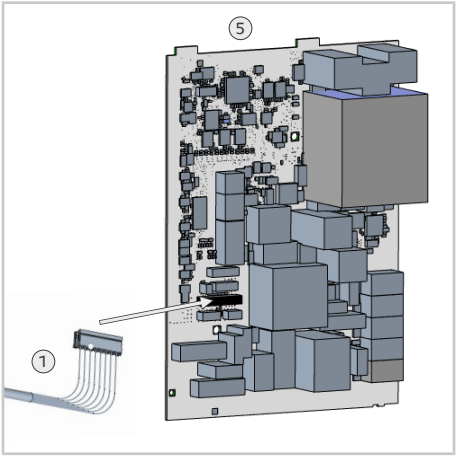

Feche a parte elétrica.

A montagem está concluída.

80.00.621 ▪ V01 ▪ 06/2021 ▪ RTS/Awei ▪

MI_2125: Демонтаж и установка термокерна Combi-Duo

iCombi Pro и iCombi Classic 6 1/1 и 10 2/1 | 15 мин. | Стандарт | 07.05.2021 г.

Инструкции по безопасности

⚠ ОПАСНОСТЬ

Высокое напряжение при подключении к сети
Опасность для жизни при работе с высоким напряжением.
- Отключите аппарат от источника питания.
- Убедитесь, что аппарат обесточен.

⚠ ОСТОРОЖНО

Острые края на корпусе
Риск получения порезов при работе в электрическом отсеке.
Используйте защитные перчатки.

Соответствующие аппараты (размер и тип аппарата):

iCombi Pro и iCombi Classic Газ
- 6-2/1
- 10-2/1

Рекомендуемый инструмент
- Стандарт
- тонкий тяговый трос

Необходимые компоненты

Компонент	Артикул
Термокерн (ICP 6-2/1 и 10-2/1)	40.06.808P
Термокерн (ICP 6-2/1 и 10-2/1)	40.06.813P

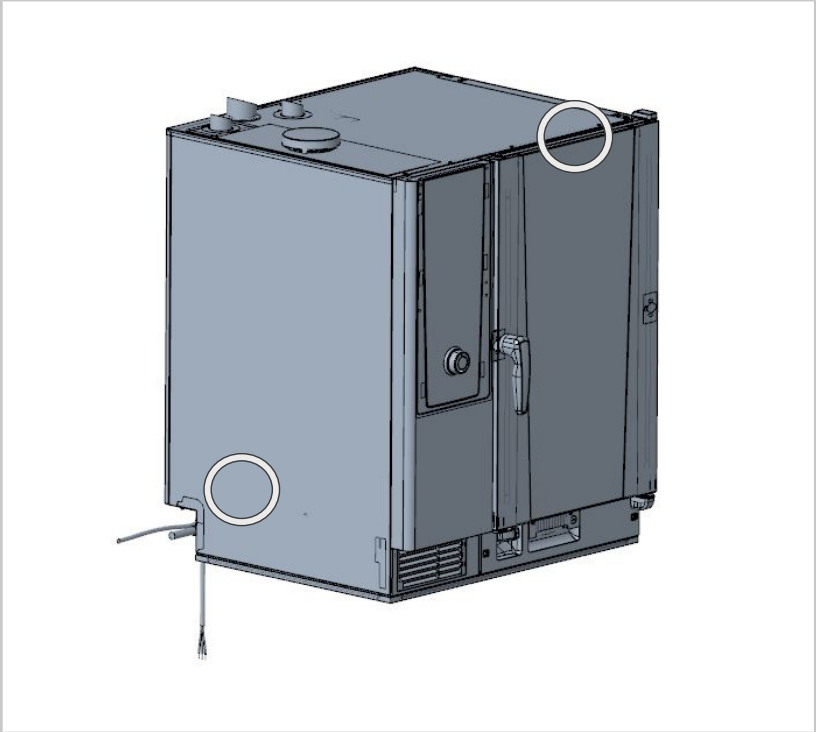

Запчасти, включенные в поставку:

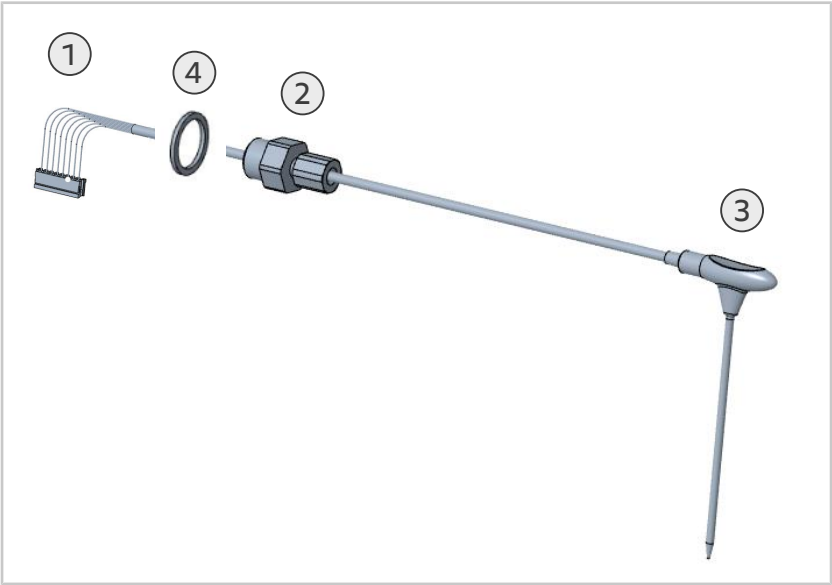

1	Штепсельная вилка
2	Винтовое соединение
3	Термозонд
4	Медная прокладка

Общая информация

Замена термокерна в башне Combi-Duo более сложна, поскольку невозможно поднять крышку нижнего аппарата.

Этап работы°— Демонтаж термокерна Combi-Duo

Условие: Аппарат выключен и обесточен.

a. Выньте разъем термокерна (1) из платы ввода / вывода (5) в электроотсеке.

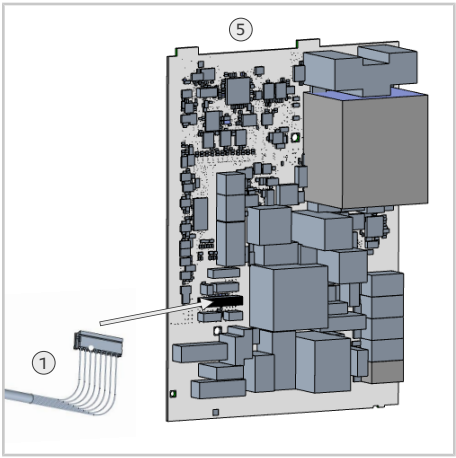

b. Отсоедините кабель сразу после штепсельной вилки (1) и выньте кабель из кабельной стяжки.

c. Снимите и утилизируйте штепсельную вилку (1).

d. Зафиксируйте тяговый трос на находящемся в электроотсеке кабеле термокерна (3). Данный тяговый трос необходим для установки нового термокерна (3).

e. Ослабьте винтовое соединение (2) термокерна (3) в рабочей камере.

f. Осторожно вытяните кабель термокерна (3) из рабочей камеры. Помогите себе в процессе, проталкивая тяговый трос в электроотсек так, чтобы не захватить штекер.

g. Снимите тяговый трос с кабеля термокерна (3).

h. Утилизируйте старый термокерн (3).

Демонтаж завершен.

Этап работы°— Установка термокерна Combi-Duo

Условие: Аппарат выключен и обесточен.

a. Установите медную прокладку (4). Наденьте медную прокладку (4) на штепсельную вилку (1) до винтового соединения (2).

b. Закрепите тяговый трос на кабеле нового термокерна (3) сразу после штепсельной вилки (1).

c. Осторожно потяните на тяговый трос. Помогите себе в процессе, проталкивая кабель термокерна (3) так, чтобы не захватить штекер.

d. Надевайте штепсельную вилку (1) через отверстие в рабочей камере, пока винтовое соединение (2) не окажется в нужном положении.

e. Зафиксируйте винтовое соединение (2) и медную прокладку (4) термокерна (3) в рабочей камере.

f. Снимите тяговый трос с кабеля термокерна (3).

g. Протяните штепсельную вилку (1) через кабельную стяжку и зафиксируйте штепсельную вилку (1) на плате ввода / вывода (5) в электроотсеке.

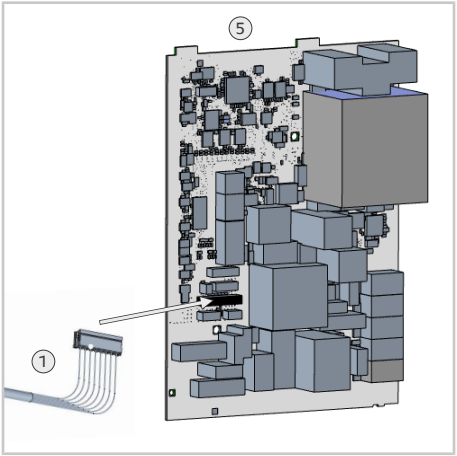

Закройте электрический отсек.

Установка завершена.

80.00.621 ▪ V01 ▪ 06/2021 ▪ RTS/Awei ▪

MI_2125: Demontering och montering av kärntemperaturnål Combi-Duo

iCombi Pro och iCombi Classic 6 1/1 & 10 2/1 | 15 min. | Standard | 2021-05-07

Säkerhetsinstruktioner

FARA

Farliga spänningar vid anslutning till elnätet
Livsfara vid arbeten med spänning.
- Koppla från anslutningen till strömförsörjningen.
- Kontrollera att enheten är spänningsfri.

OBSERVERA

Skarpa kanter på detaljer
Risk för skärsår på detaljer när du arbetar med enheten.
Använd skyddshandskar.

Berörda enheter (storlek och typ):

iCombi Pro och iCombi Classic gas:
- 6-2/1
- 10-2/1

Nödvändigt verktyg

- Standard
- Tunn draglina

Nödvändiga komponenter

Komponent	Artikelnummer
Kärntemperaturnål (ICP 6-2/1 & 10-2/1)	40.06.808P
Kärntemperaturnål (ICC 6-2/1 & 10-2/1)	40.06.813P

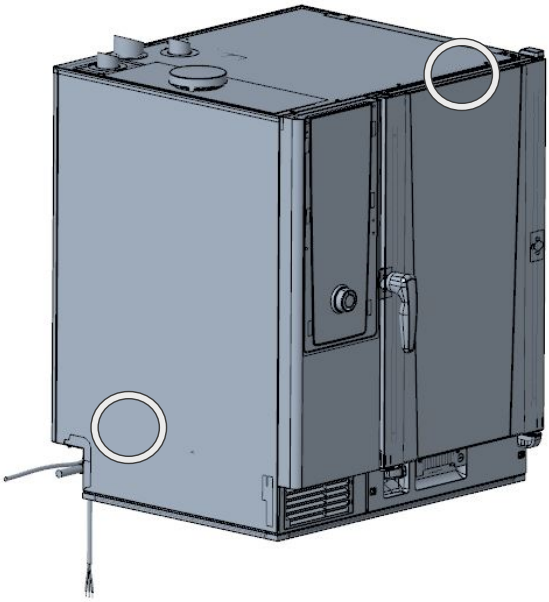

Komponenter som ingår i leveransen:

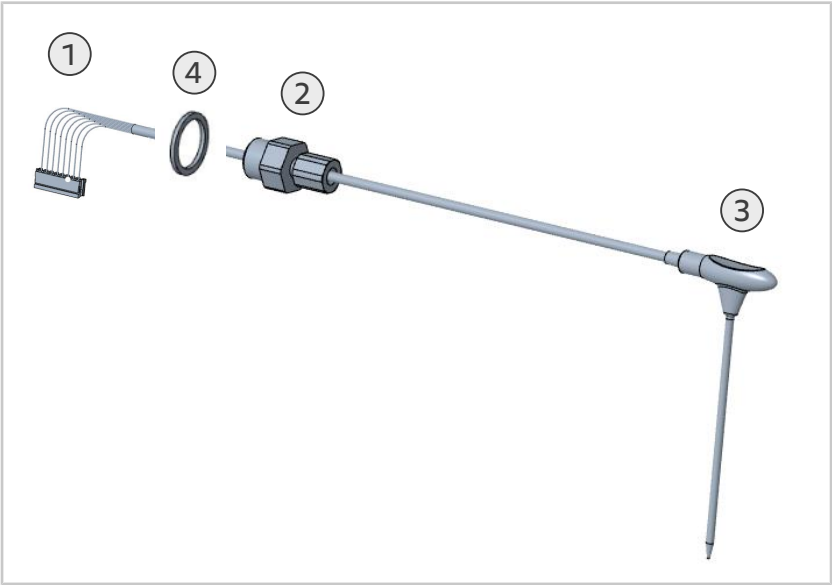

1	Anslutningskontakt
2	Skruvförband
3	Kärntemperaturnål
4	Koppartätning

Generell information

Det är svårare att byta ut kärntemperaturnålen i ett Combi-Duo-torn eftersom locket på den nedre enheten inte kan tas av.

Arbetssteg - demontering av kärntemperaturnålen i Combi-Duo

Förutsättning: Enheten är avstängd och spänningsfri.

a. Ta bort kärntemperaturnålens (1) stickkontakt från I/O-kretskortet (5) i elinstallationsutrymmet.

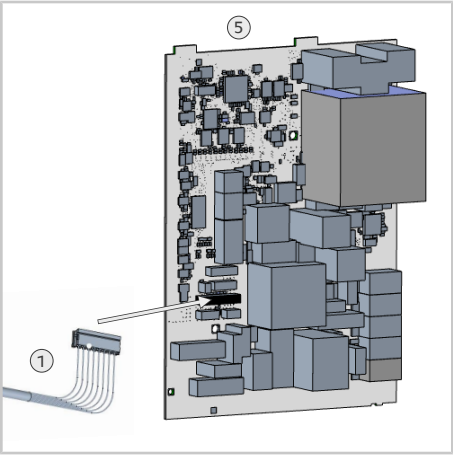

b. Kapa av kabeln strax efter anslutningskontakten (1) och ta bort kabeln från kabelstammen.

c. Ta bort och bortskaffa anslutningskontakten (1).

d. Fäst en draglina på kabeln till kärntemperaturnålen (3) som fortfarande befinner sig i eninstallationsutrymmet. Denna draglina behövs för installation av den nya kärntemperaturnålen (3).

e. Lossa skruven (2) till kärntemperaturnålen (3) i ugnsutrymmet.

f. Dra försiktigt ut kabeln till kärntemperaturnålen (3) ur ugnsutrymmet. Du kan underlätta detta arbetssteg genom att skjuta in draglinan i elinstallationsutrymmet och se till att kontakten inte kan fastna.

g. Ta bort draglinan från kabeln till kärntemperaturnålen (3).

h. Ta bort den gamla kärntemperaturnålen (3).

Demonteringen är slutförd.

Arbetssteg - montering av kärntemperaturnålen i Combi-Duo

Förutsättning: Enheten är avstängd och spänningsfri.

a. Installera koppartätningen (4). För koppartätningen (4) över anslutningskontakten (1) fram till skruvförbandet (2).

b. Fäst draglinan med kabeln till den nya kärntemperaturnålen (3) strax bakom anslutningskontakten (1).

c. Dra försiktigt i draglinan. Du kan underlätta detta arbetssteg genom att skjuta in kabeln till elinstallationsutrymmet (3) och se till att kontakten inte kan fastna.

d. För anslutningskontakten (1) genom hålet i ugnsutrymmet tills skruven (2) befinner sig i avsedd position.

e. Fixera skruven (2) och koppartätningen (4) till kärntemperaturnålen (3) i ugnsutrymmet.

f. Ta bort draglinan från kabeln till kärntemperaturnålen (3).

g. För anslutningskontakten (1) genom kabelstammen och fäst anslutningskontakten (1) på I/O-kretskortet (5) i elinstallationsutrymmet.

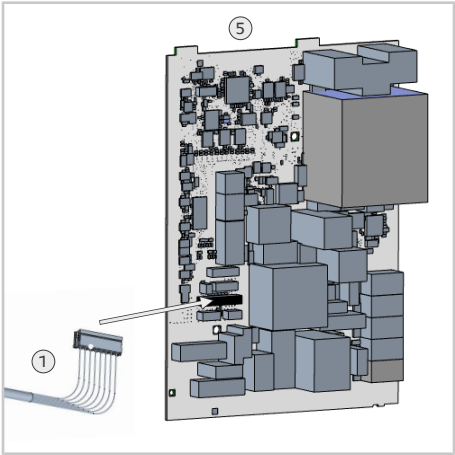

Stäng elinstallationsutrymmet.

MI_2125_ml_Removing and installing core probe_Combi-Duo_S

Monteringen är slutförd.

80.00.621 ▪ V01 ▪ 06/2021 ▪ RTS/Awei ▪

MI_2125: Montaje y desmontaje de la sonda del núcleo Combi-Duo

iCombi Pro & iCombi Classic 6 1/1 & 10 2/1 | 15 min. | Estándar | 07/05/2021

Instrucciones de seguridad

PELIGRO

Alta tensión al realizar la conexión a la red eléctrica
Peligro de muerte en caso de trabajos con alta tensión.
- Interrumpa la conexión al suministro eléctrico.
- Asegúrese de que el equipo no esté recibiendo alimentación eléctrica.

CUIDADO

Filos cortantes en los paneles.
Existe riesgo de cortarse con los paneles cuando se estén realizando trabajos en la unidad.
Utilice guantes de protección.

Unidades afectadas (tamaño y tipo de unidad):

iCombi Pro & iCombi Classic Gas:
- 6-2/1
- 10-2/1

Herramientas necesarias

- Estándar
- cable tractor delgado

Materiales necesarios

Componente	Referencia de artículo
Sonda de núcleo (ICP 6-2/1 & 10-2/1)	40.06.808P
Sonda de núcleo (ICC 6-2/1 & 10-2/1)	40.06.813P

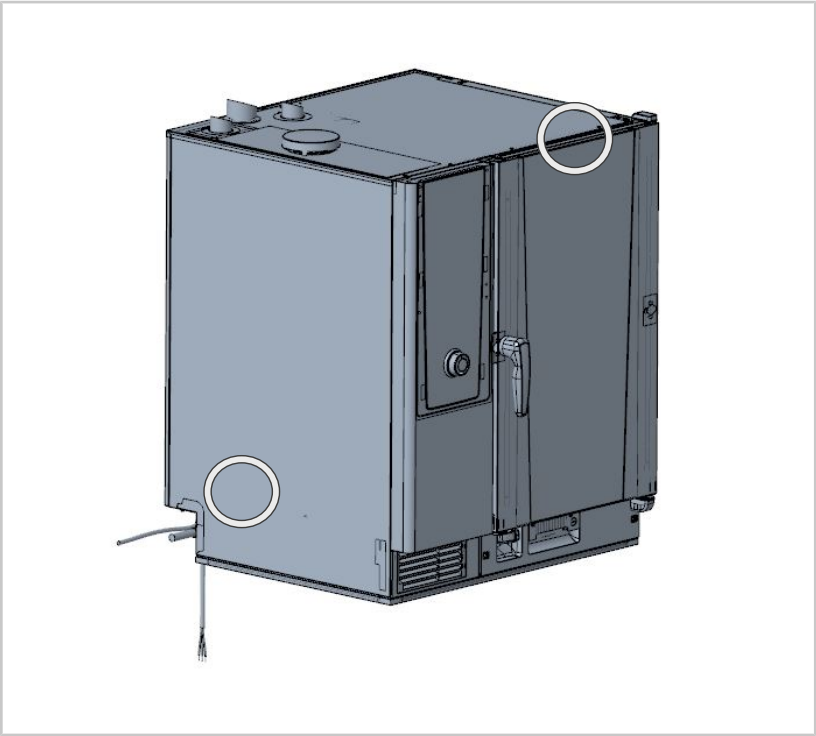

Componentes incluidos en la entrega:

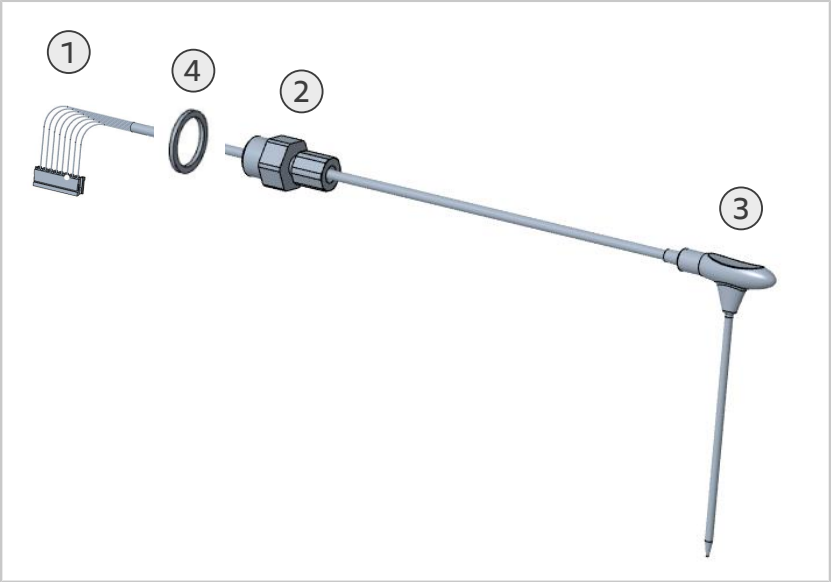

1	Conector
2	Unión roscada
3	Sonda térmica
4	Junta de cobre

Información general

El reemplazo de la sonda de núcleo en la torre de Combi-Duo se realiza con dificultad, porque no es posible levantar la tapa del equipo en la unidad inferior.

Pasos de trabajo - Desmontaje de la sonda de núcleo Combi-Duo

Requisitos: El equipo está apagado y desconectado de la red eléctrica.

a. Retire el conector de la sonda de núcleo (1) de la PCI de I/O (5) en la caja de conexiones eléctricas.

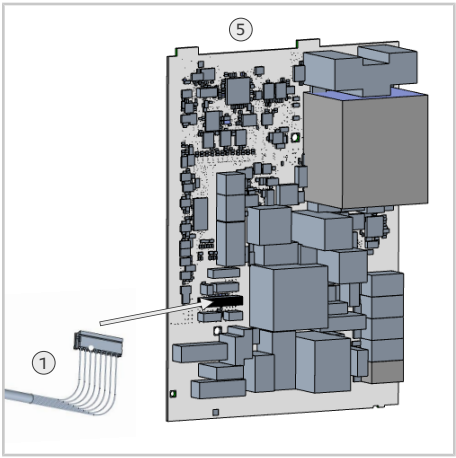

b. Desconecte el cable inmediatamente después del conector (1) y retire el cable del mazo de cables.

c. Retire y deseche el conector (1).

d. Fije el cable tractor al cable de la sonda de núcleo (3) que se encuentre todavía en el compartimento eléctrico, Este cable tractor es necesario para el montaje de la nueva sonda de núcleo (3).

e. Afloje la unión roscada (2) de la sonda de núcleo (3) en la cámara de cocción.

f. Saque con cuidado el cable de la sonda de núcleo (3) de la cámara de cocción. Favorezca este proceso introduciendo el cable tractor en el compartimento eléctrico, y procure que el conector no pueda enredarse.

g. Retire el cable tractor del cable de la sonda de núcleo (3).

h. Deseche la sonda de núcleo (3) gastada.

El desmontaje ha finalizado.

Pasos de trabajo - Montaje de la sonda de núcleo Combi-Duo

Requisitos: El equipo está apagado y desconectado de la red eléctrica.

a. Instale la junta de cobre (4). Guíe la junta de cobre (4) por el conector (1) hasta la unión roscada (2).
b. Fije el cable tractor con el cable de la nueva sonda de núcleo (3) inmediatamente después del conector (1).
c. Tire con cuidado del cable tractor. Favorezca este proceso introduciendo el cable de la sonda de núcleo (3), y procure que el conector no pueda enredarse.
d. Pase el conector (1) por el orificio de la cámara de cocción hasta que la unión roscada (2) se encuentre en la posición prevista.
e. Fije la unión roscada (4) y la junta de cobre (4) de la sonda de núcleo (3) en la cámara de cocción.

f. Retire el cable tractor del cable de la sonda de núcleo (3).
g. Pase el conector (1) por el mazo de cables y fije el conector (1) a la PCI de I/O (5) en el compartimento eléctrico.

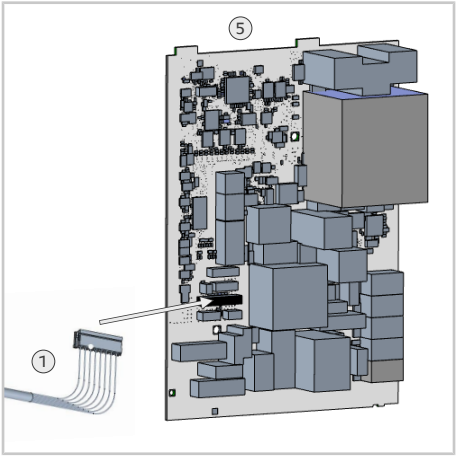

Cierre la zona de conexiones.

El montaje ha finalizado.

80.00.621 ▪ V01 ▪ 06/2021 ▪ RTS/Awei ▪

MI_2125： 拆卸和安装 Combi-Duo 中心温度探针

iCombi Pro & iCombi Classic 6 1/1 和 10 2/1 | 15分钟 | 标准 | 2021.05.07

安全指示

危险

与电网连接时存在高压

在高压下工作会有生命危险。

- 断开与电源的连接。
- 确保设备不带电。

小心

罩壳边缘锋利

工作时可能会被罩壳割伤。

穿戴防护手套。

所涉及的设备（设备尺寸和设备类型）：

iCombi Pro & iCombi Classic 燃气型：

- 6-2/1
- 10-2/1
- 标准
- 细拉绳

所需部件

部件	商品编号
中心温度探针 (ICP 6-2/1 & 10-2/1)	40.06.808P
中心温度探针 (ICC 6-2/1 & 10-2/1)	40.06.813P

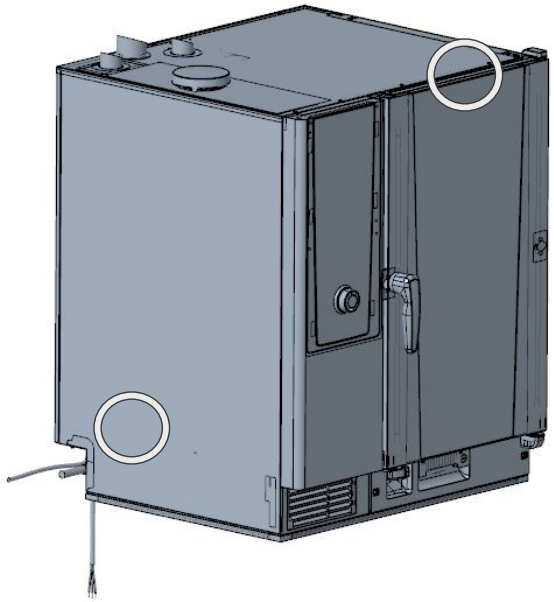

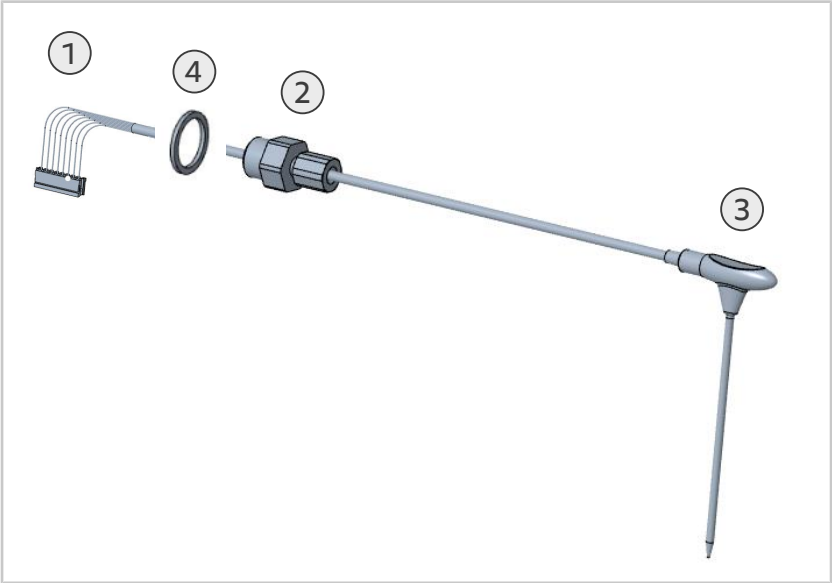

1	连接插头
2	螺纹连接件
3	中心温度探针
4	铜垫圈

一般信息

由于无法抬起下方设备的设备盖板，为 Combi-Duo 组合设备更换中心温度探针会比较困难。

工作步骤 - 拆卸 Combi-Duo 中心温度探针

前提条件： 设备已关闭并断开电源。

a. 在接线室中将中心温度探针的插头 (1) 从 I/O 电路板 (5) 拔下。

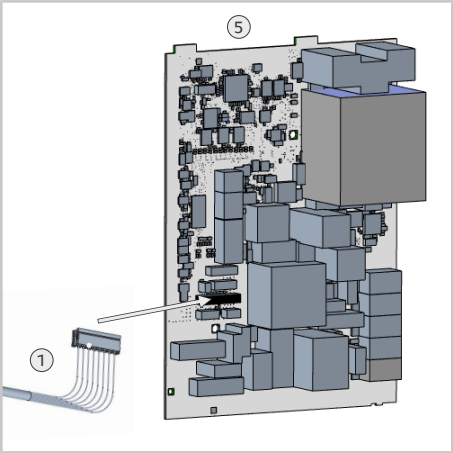

b. 在连接插头 (1) 之后的紧接位置剪断电缆，然后将其从电缆束取下。

c. 拔下并弃置连接插头 (1)。

d. 将拉绳固定到仍在接线室中的中心温度探针 (3) 的电缆上。 安装新的中心温度探针 (3) 时需要使用这根拉绳。

e. 在烹饪室中松开中心温度探针 (3) 的螺纹连接件 (2)。

f. 小心地将中心温度探针 (3) 的电缆从烹饪室拉出。 在这个过程中，为了顺利拉出，您可以在接线室中推送拉绳并确保插头没有被卡住。

g. 将拉绳从中心温度探针 (3) 的电缆上拆下。

h. 弃置旧的中心温度探针 (3)。

到此即完成拆卸。

工作步骤 - 安装 Combi-Duo 中心温度探针

前提条件： 设备已关闭并断开电源。

a. 安装铜垫圈 (4)。 将铜垫圈 (4) 经过连接插头 (1) 移动至螺钉连接件 (2)。

b. 将拉绳连同新中心温度探针 (3) 的电缆固定到连接插头 (1) 之后的紧接位置。

c. 小心地拉动拉绳。 在这个过程中，为了顺利拉动，您可以推送中心温度探针 (3) 的电缆并确保插头没有被卡住。

d. 将连接插头 (1) 穿过烹饪室中的孔，直到螺纹连接件 (2) 处于目标位置。

e. 在烹饪室中固定螺纹连接件 (2) 和中心温度探针 (3) 的铜垫圈 (4)。

f. 将拉绳从中心温度探针 (3) 的电缆上拆下。

g. 在接线室中将连接插头 (1) 穿过电缆束，并将连接插头 (1) 固定到 I/O 电路板 (5)。

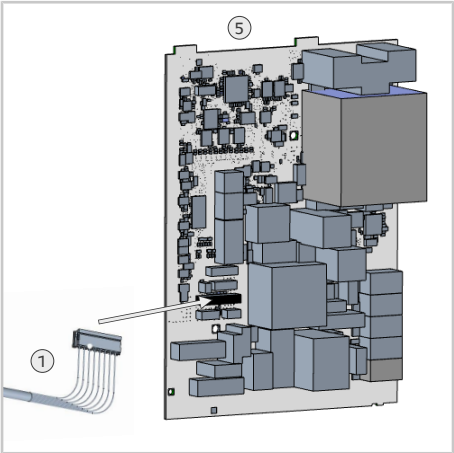

关闭接线室。

到此即完成安装。

MI_2125: Combi - Duo merkez sıcaklık sensörünün sökülmesi ve takılması

iCombi Pro & iCombi Classic 6 1/1 & 10 2/1 | 15 dakika | Standart | 7.05.2021

Güvenlik Talimatları

⚠ TEHLİKE

Elektrik şebekesine bağlantıda yüksek gerilim
Yüksek gerilimle çalışırken hayati tehlike.
- Enerji beslemesine bağlantıyı kesin.
- Cihazın gerilimsiz olmasını sağlayın.

⚠ DİKKAT

Kapakta keskin köşeler.
Elektrik kabininde çalışırken kapak nedeniyle kesilme riski.
Koruyucu eldiven kullanınız.

İlgili cihazlar (Cihaz ölçüsü ve cihaz türü):

iCombi Pro & iCombi Classic Gazlı:
- 6-2/1
- 10-2/1

Gerekli aletler

- Standart
- İnce çekme halatı

Gerekli komponentler

Parça	Ürün numarası
Merkez sıcaklık sensörü (ICP 6-2/1 & 10-2/1)	40.06.808P
Merkez sıcaklık sensörü (ICC 6-2/1 & 10-2/1)	40.06.813P

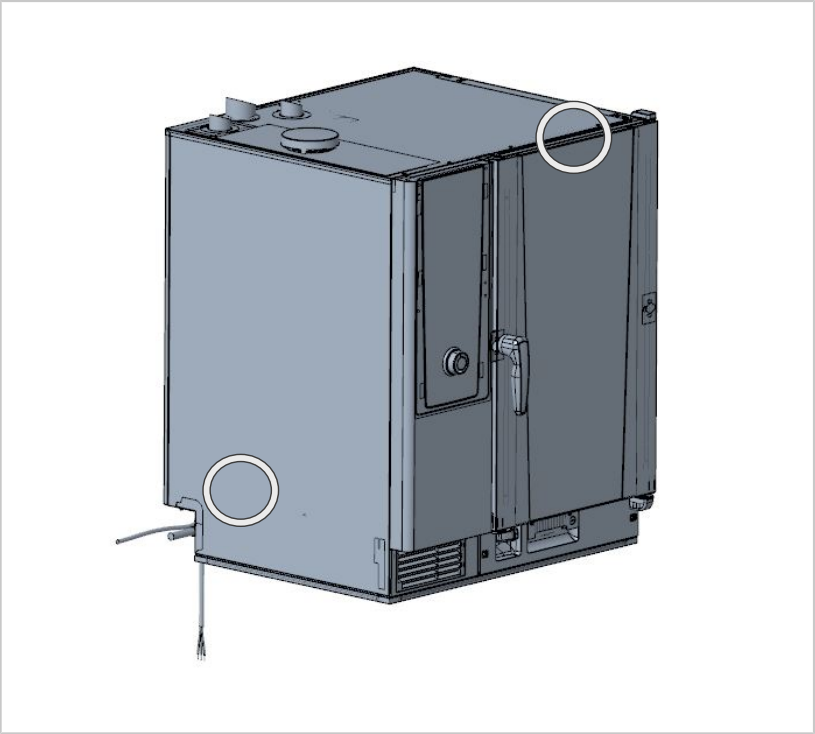

Teslimata dahil parçalar:

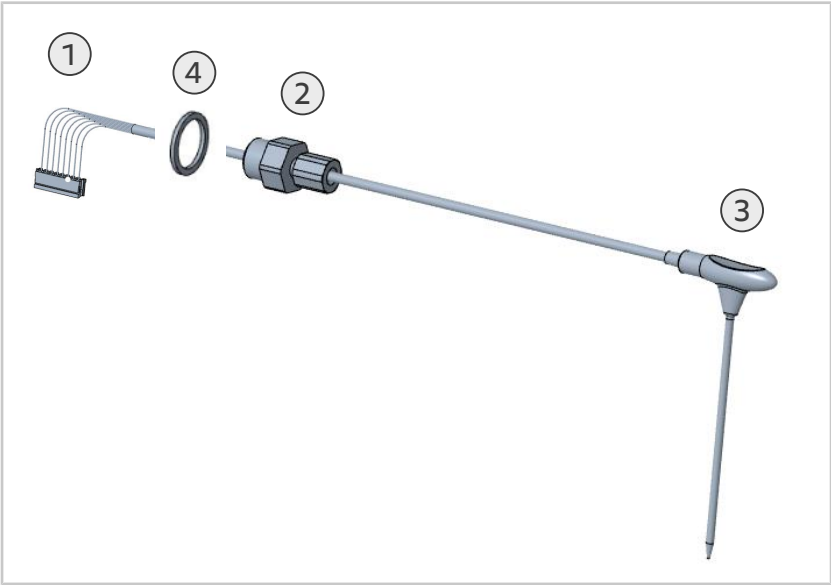

1	Bağlantı fişi
2	Vidalı bağlantı
3	Merkez sıcaklık sensörü
4	Bakır conta

Genel Bilgiler

Combi-Duo kulesindeki merkez sıcaklık sensörünün değiştirilmesi alt ünitede ünite kapağı kaldırılamadığı için zorlaşmıştır.

İşlem adımları - Combi - Duo merkez sıcaklık sensörünün sökülmesi

Koşul: Cihaz kapalı ve güç beslemesi kesik.

a. Merkez sıcaklık sensörünün fişini elektrik kabinindeki I/O devre kartından (5) çıkarın.

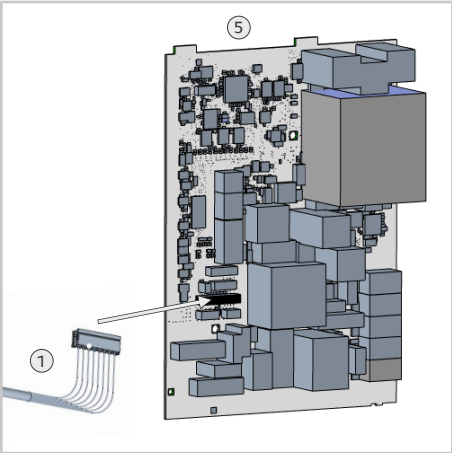

b. Kabloyu bağlantı fişinden (1) hemen sonra ayırın ve kabloyu kablo demetinden çıkarın.

c. Bağlantı fişini (1) çıkarın ve imha edin.

d. Çekme halatını hala elektrik kabininde bulunan merkez sıcaklık sensörünün (3) kablosuna sabitleyin. Bu çekme halatı yeni merkez sıcaklık sensörünün (3) monte edilmesi için gereklidir.

e. Merkez sıcaklık sensörünün (3) pişirme haznesindeki vidalı bağlantısını (2) gevşetin.

f. Merkez sıcaklık sensörünün (3) kablosunu pişirme haznesinden dikkatli bir şekilde çekin. Bu işlemi çekme halatını elektrik kabinine iterek destekleyin ve fişin yakalanmamasını sağlayın.

g. Çekme halatını merkez sıcaklık sensörünün (3) kablosundan çıkarın.

h. Eski merkez sıcaklık sensörünü (3) imha edin.

Sökme işlemi tamamlanmıştır.

İşlem adımları - Combi - Duo merkez sıcaklık sensörünün takılması

Gereklilikler: Cihaz kapalı ve güç beslemesi kesik.

a. Bakır contayı (4) monte edin. Bakır contayı (4) bağlantı fişi (1) üzerinden vidalı bağlantıya (2) kadar yönlendirin.
b. Çekme halatını yeni merkez sıcaklık sensörünün (3) kablosuyla bağlantı fişinin (1) hemen arkasına sabitleyin.
c. Çekme halatını dikkatli bir şekilde çekin. Bu işlemi merkez sıcaklık sensörünün (3) kablosunu iterek destekleyin ve fişin yakalanmamasına dikkat edin.
d. Bağlantı fişini (1) pişirme haznesindeki delikten öngörülen pozisyondaki vidalı bağlantıya (2) kadar yönlendirin.
e. Vidalamalı bağlantıyı (2) ve merkez sıcaklık sensörünün (3) bakır contasını (4) pişirme haznesine sabitleyin.

f. Çekme halatını merkez sıcaklık sensörünün (3) kablosundan çıkarın.
g. Bağlantı fişini (1) kablo demetinden yönlendirin ve bağlantı fişini (1) elektrik kabinindeki I/O devre kartına (5) sabitleyin.

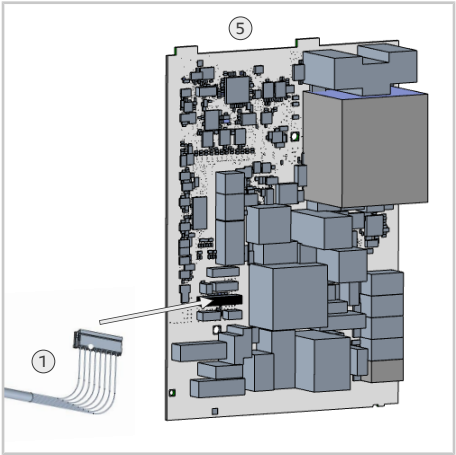

Elektrik kabinini kapatın.

Montaj işlemi tamamlanmıştır.

80.00.621 ▪ V01 ▪ 06/2021 ▪ RTS/Awei ▪

MI_2125: Demontáž a montáž snímače vnitřní teploty pokrmu sestavy Combi-Duo

iCombi Pro a iCombi Classic 6 1/1 & 10 2/1 | 15 min. | Standardní | 7.5.2021

Bezpečnostní instrukce

⚠ NEBEZPEČÍ

Vysoké napětí při zapojení do elektrické sítě
Práce s vysokým napětím je životu nebezpečná.
- Odpojte kabel napájení energií.
- Ujistěte se, že zařízení není pod napětím.

⚠ POZOR

Ostré hrany na krytu.
Při práci na zařízení hrozí nebezpečí pořezání o kryt.
Noste ochranné rukavice.

Jedná se o tato zařízení (velikost a typ zařízení):

iCombi Pro a iCombi Classic – plynové provedení:
- 6-2/1
- 10-2/1

Požadovaný nástroj
- Standardní
- tenké tažné lanko

Požadované komponenty

Komponent	Číslo výrobku
Snímač vnitřní teploty pokrmu (ICP 6-2/1 a 10-2/1)	40.06.808P
Snímač vnitřní teploty pokrmu (ICC 6-2/1 a 10-2/1)	40.06.813P

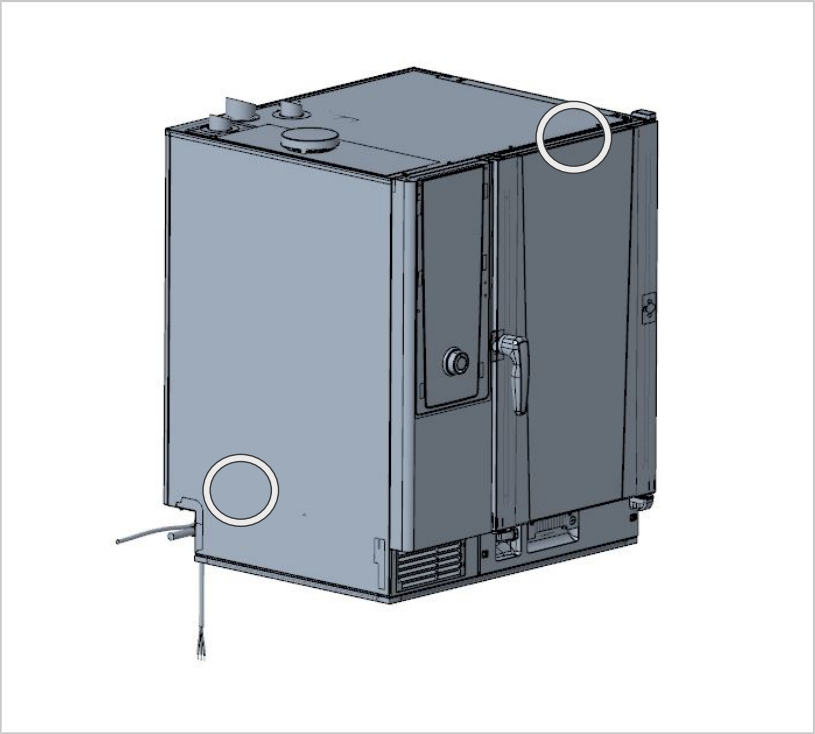

Komponenty součástí balení:

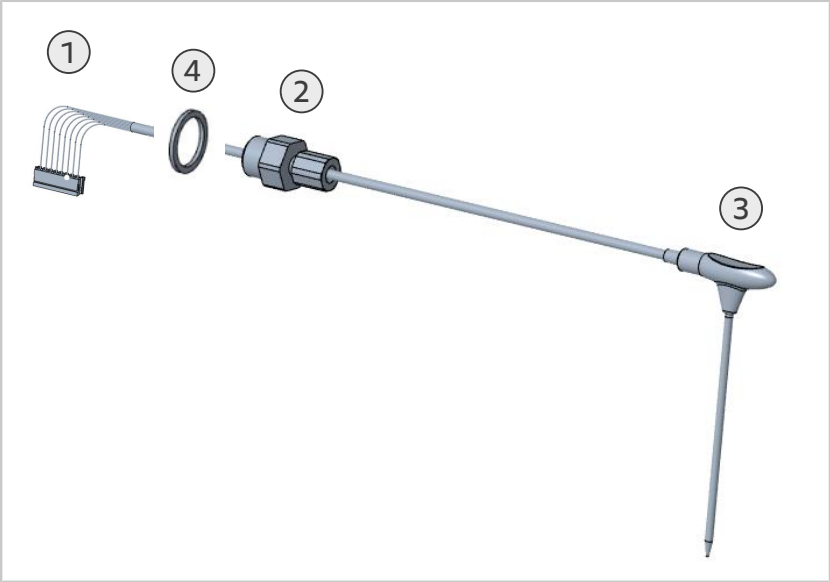

1	Připojovací konektor
2	Šroubové připojení
3	Sonda vnitřní teploty pokrmu
4	Měděné těsnění

Obecné informace

Výměna snímače vnitřní teploty pokrmu je u sestavy Combi-Duo Turm ztížena, protože u spodního zařízení není možné zvednout víko zařízení.

Pracovní kroky – Demontáž snímače vnitřní teploty pokrmu sestavy Combi-Duo

Předpoklad: Zařízení je vypnuté a odpojené od přívodu napětí.

a. Vyjměte konektor snímače vnitřní teploty pokrmu (1) z I/O desky (5) v prostoru elektroniky.

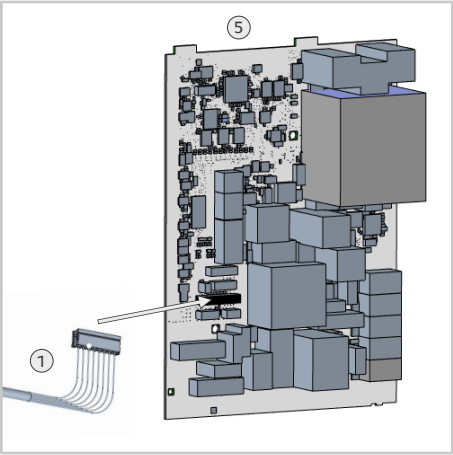

b. Přerušte kabel krátce za připojovacím konektorem (1) a kabel vyjměte z kabelového svazku.

c. Odstraňte a zlikvidujte připojovací konektor (1).

d. Upevněte tažné lanko ke kabelu snímače vnitřní teploty pokrmu (3), který je ještě v prostoru elektroniky. Toto tažné lanko je potřebné pro montáž nového snímače vnitřní teploty pokrmu (3).

e. Povolte šroubové spojení (2) snímače vnitřní teploty pokrmu (3) ve varné komoře.

f. Opatrně vytáhněte kabel snímače vnitřní teploty pokrmu (3) z varné komory. Pomáhejte si při tomto úkonu posouváním tažného lanka v prostoru elektroniky a zajistěte, aby konektor nemohl uvíznout.

g. Odstraňte tažné lanko z kabelu snímače vnitřní teploty pokrmu (3).

h. Starý snímač vnitřní teploty pokrmu zlikvidujte (3).

Demontáž je dokončena.

Pracovní kroky – Montáž snímače vnitřní teploty pokrmu sestavy Combi-Duo

Předpoklad: Zařízení je vypnuté a odpojené od přívodu napětí.

a. Nainstalujte měděné těsnění (4). Protáhněte měděné těsnění (4) přes připojovací konektor (1) až ke šroubovému spojení (2).

b. Upevněte tažné lanko ke kabelu nového snímače vnitřní teploty pokrmu (3) kousek za připojovacím konektorem (1).

c. Opatrně tahejte na tažné lanko. Pomáhejte si při tomto úkonu zasouváním kabelu snímače vnitřní teploty pokrmu (3) a zajistěte, aby konektor nemohl uvíznout.

d. Protáhněte připojovací konektor (1) otvorem ve varné komoře tak, aby se šroubové spojení (2) dostalo do příslušné polohy.

e. Upevněte šroubové spojení (2) a měděné těsnění (4) snímače vnitřní teploty pokrmu (3) ve varné komoře.

f. Odstraňte tažné lanko z kabelu snímače vnitřní teploty pokrmu (3).

g. Protáhněte připojovací konektor (1) svazkem kabelů a připojovací konektor (1) připevněte na I/O desku (5) v prostoru elektroniky.

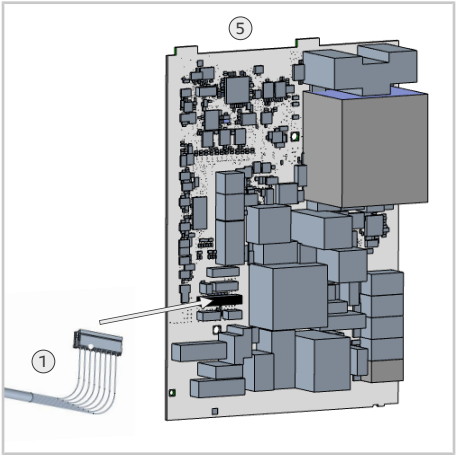

Zavřete prostor elektroniky.

Montáž je dokončena.

80.00.621 ▪ V01 ▪ 06/2021 ▪ RTS/Awei ▪