MI_2123:
Second water connection - removing and installing
Zweiter Wasseranschluss - Ausbau und Einbau

Modification Instruction
Umbauanleitung

Deutsch 3
English 9
Français 17
Italiano 25
日本語 33
Polski 41
Portuguese (Brazil) 49
русский 57
Svensk 65
Español 73
Chinese (simplified) 81
Türkçe 89
Česky 97

MI_2123: Zweiter Wasseranschluss - Ausbau und Einbau

siehe Betroffene Geräte | 15 min. | Standard | 07.12.2021

Grund:

Diese Information beschreibt den Ausbau und Einbau des zweiten Wasseranschlusses.

Betroffene Geräte (Gerätegröße und Geräteart):

iCombi Gas und Elektro:

- 6-1/1
- 6-2/1
- 10-1/1
- 10-2/1
- 20-1/1
- 20-2/1

Benötigtes Werkzeug

- Standardwerkzeug
- Ratsche mit Steckschlüssel (30 mm)
- Ringmaulschlüssel (27 mm)

Benötigte Bauteile

Bauteil	Artikelnummer
Wasseranschlussset f. SR	60.77.082

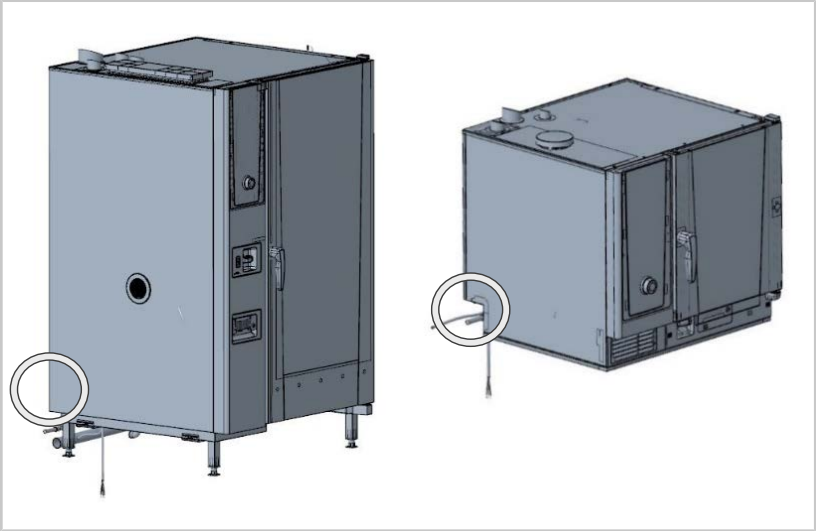

Im Lieferumfang enthaltende Bauteile:

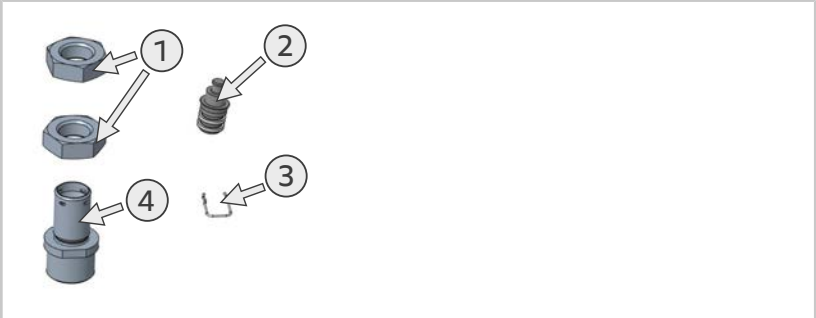

1	Muttern nach DIN 8675 – M20x1,5 A2 (2x)
3	Stopfen-Verteiler (1x)
3	Steckerfeder (1x)
4	Anschlussadapter-Schlauchroller (1x)

Allgemeine Informationen

Der Kunde muss die zweite Wasserleitung, die er für das Gerät zur Verfügung gestellt hat, nicht zurückbauen. Durch den zweiten Wasseranschluss an Gerät wird die zusätzlich zur Verfügung gestellte Wasserleitung genutzt, wodurch diese regelmäßig gespült wird. Der Anschlussschlauch von einem der beiden Wasserhähne (über Optionsanschlüsse) wird in das Gerät gelegt und direkt angeschlossen. Der zweite Wasseranschluss bedient die Handbrause.

Sicherheitshinweise

⚠ GEFAHR

Hohe Spannungen bei Anschluss an das Stromnetz
Lebensgefahr bei Arbeiten mit Hochspannung.
- Trennen Sie die Verbindung zur Energieversorgung.
- Stellen Sie sicher, dass das Gerät spannungslos ist.

⚠ VORSICHT

Scharfe Kanten am Gehäuse
Schnittgefahr am Gehäuse bei Arbeiten im Gerät.
Tragen Sie Schutzhandschuhe.

Arbeitsschritte – Einbau des zweiten Wasseranschlusses

✔ Gerät ist spannungsfrei und der Elektroraum ist geöffnet.

1. **Gültig nur für Tischgeräte**: Entfernen Sie den Schlauch des Notüberlaufs. **Gültig nur für Standgeräte**: Entfernen Sie den Spreizniet, von der Pumpenplatinen-Halterung am Geräteboden und entnehmen Sie die Halterung.
2. Öffnen Sie den Eingang an der Kabeleinführung der Perforation, indem Sie das perforierte Blech durch den Einsatz eines Hammers und Schraubenziehers herausschlagen.
3. **Bei Tischgeräten:** Bei Gas- und Elektrogeräten mit bereits eingebauter Erweiterungsplatinen ist der vordere Eingang (6) bereits besetzt, nehmen Sie hier den Eingang (5). Bei allen anderen Elektrogeräten verwenden Sie den Eingang (6).

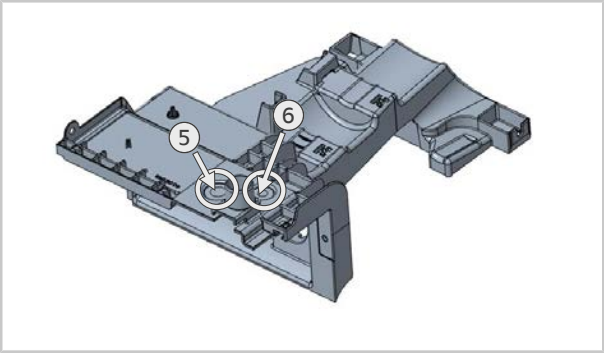

4. **Bei Standgeräten:** Bei Gas- und Elektrogeräten können beide Eingänge (5) (6) verwendet werden. Sollte ein Eingang bereits besetzt sein, verwenden Sie den anderen Eingang.

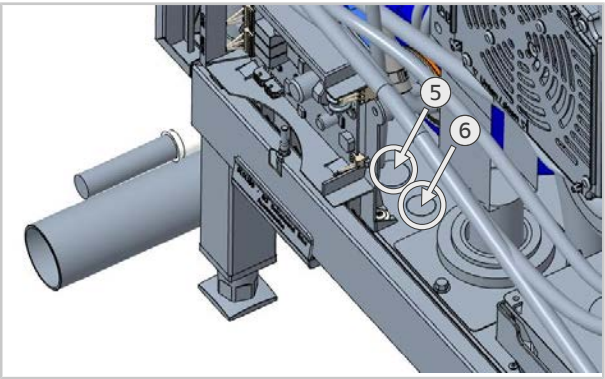

5. Setzen Sie den Anschlussadapter-Schlauchroller (4) von unten in den Eingang ein und verschrauben Sie diesen von oben mit der ersten Mutter (1). Ziehen Sie die Mutter (1) fest an. Halten Sie beim Anziehen am Anschlussadapter-Schlauchroller (4) gegen.
6. Setzen Sie die zweite Mutter (1) als Kontermutter an und ziehen auch diese Mutter (1) fest.

7. Nehmen Sie den Schlauch (7) zum Schlauchroller vom Magnetventilblock (8) ab und setzen Sie ihn an den neu gesetzten Anschlussadapter-Schlauchroller (4) an.

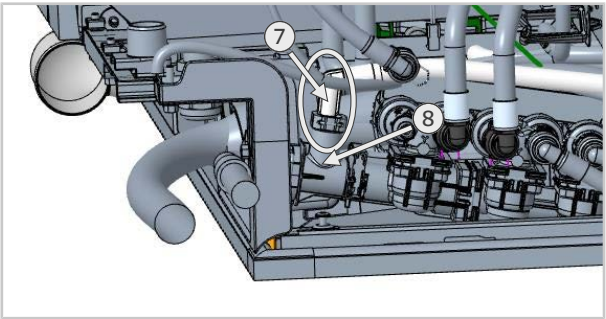

8. Sichern Sie den Schlauch (7) erneut mit der Steckerfeder des Schlauchrollers.
9. Setzen Sie den Stopfen-Verteiler (2) am freien Schlauchanschluss am Magnetventilblock (8) ein und sichern Sie ihn mit der mitgelieferten Steckerfeder (3).

>> **Einbau ist abgeschlossen.**

Arbeitsschritte – Ausbau des zweiten Wasseranschlusses

1. Gehen Sie für den Ausbau in umgekehrter Reihenfolge vor.

>> **Ausbau ist abgeschlossen.**

80.00.562 ▪ V02 ▪ 12/2021 ▪ RTS/Awei ▪ ml

MI_2123: Second water connection - removal and installation

see affected units | 15 min | Standard | 07/12/2021

Reason:

The information describes the removal and installation of the second water connection

Affected units (unit size and unit type):

iCombi gas and electric:

- 6-1/1
- 6-2/1
- 10-1/1
- 10-2/1
- 20-1/1
- 20-2/1

Required tool

- Standard tool
- Ratchet with socket wrench (30 mm)
- Combination wrench (27 mm)

Required components

Component	Article number
Water connection set for SR	60.77.082

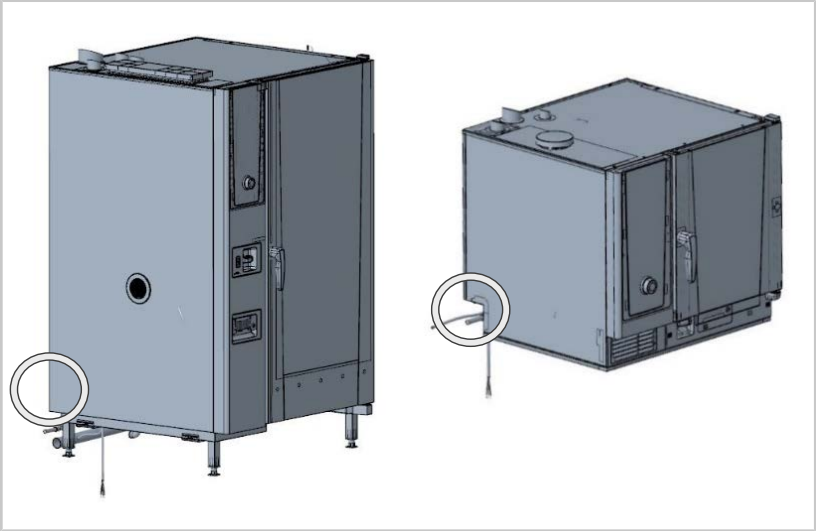

Components included in delivery:

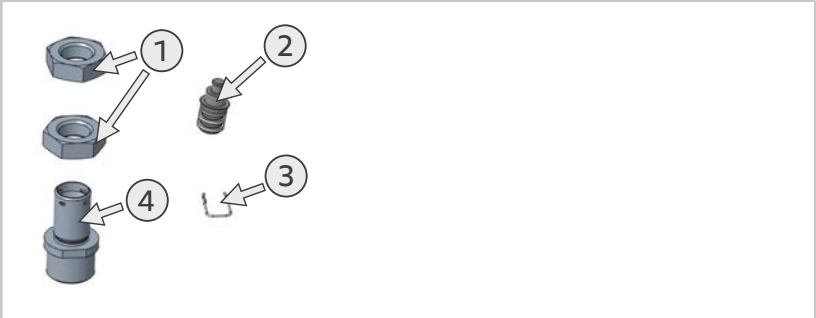

1	Nuts according to DIN 8675 – M20x1.5 A2 (2x)
3	Plug distributor (1x)
3	Plug spring (1x)
4	Connection adapter roll guide (1x)

General information

The customer does not need to dismantle the second water pipe that they have made available for the unit. The second water connection on the unit makes use of the additional water supply, which means that it is regularly flushed. The connection hose from one of the two water taps (via optional connections) is placed in the unit and directly connected. The second water connection operates the hand shower.

Safety instructions

⚠ DANGER

High voltages when connecting to the mains power
Danger to life due to high voltage.
- Disconnect from the power supply.
- Make sure the unit is disconnected from the power.

⚠ CAUTION

Sharp edges on the housing
Risk of cuts on the housing when working in the unit.
Wear protective gloves.

Work steps - installing the second water connection

✔ The unit is voltage-free and the electrical compartment is open.

1. **Only valid for table-top units**: Remove the hose from the emergency overflow.
   Only valid for floor units: Remove the expanding rivet from the pump board holder on the bottom of the unit and remove the holder.
2. Open the inlet at the cable entry of the perforation by knocking out the perforated sheet using a hammer and screwdriver.
3. **For table-top units:** For gas and electric units with built-in expansion boards, if the front inlet (6) is already occupied, use the inlet (5) here. Use the inlet (6) for all other electric units.

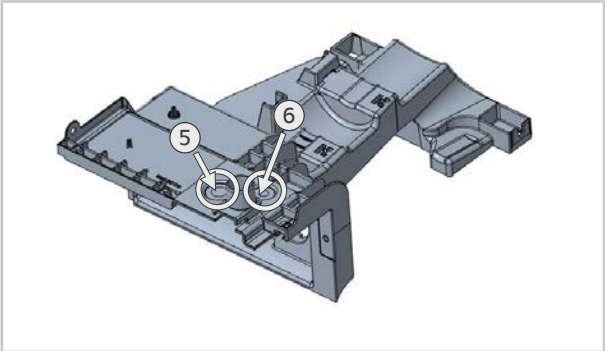

4. **For floor units:** Both inlets (5) (6) can be used for gas and electric units. If one of the inlets is already occupied, use the other inlet.

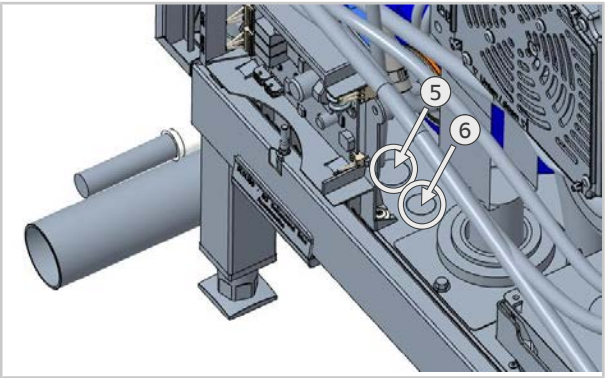

5. Insert the connection adapter roll guide (4) into the inlet from below and screw it onto the first nut (1) from above. Firmly tighten the nut (1). When tightening it, hold on to the connection adapter roll guide (4).
6. Place the second nut (1) as a counter nut and tighten this nut (1) as well.
7. Take the hose (7) towards the roll guide from the solenoid valve block (8) and attach it to the newly set connection adapter roll guide (4).

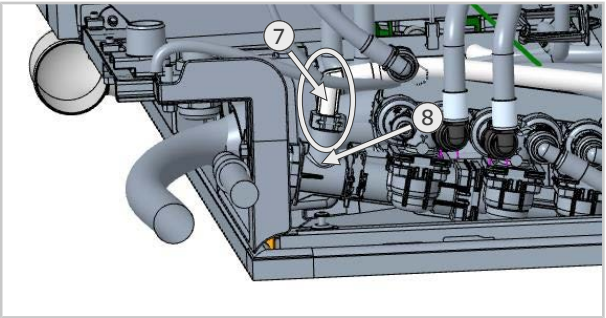

8. Secure the hose (7) again with the plug spring of the roll guide.
9. Insert the plug distributor (2) into the free hose connection on the solenoid valve block (8) and secure it with the plug spring supplied (3).

>> **Installation is complete.**

Work steps - removing the second water connection

1. To remove, proceed in reverse order.

>> **The removal is complete.**

80.00.562 ▪ V02 ▪ 12/2021 ▪ RTS/Awei ▪ ml

MI_2123: Deuxième raccordement d'eau - Démontage et montage

Voir les appareils compatibles | 15 min | Standard | 07/12/2021

Raison :

Cette information décrit le démontage et le montage du deuxième raccordement d'eau.

Appareils concernés (taille et type d'appareil) :

iCombi gaz et électrique :

- 6-1/1
- 6-2/1
- 10-1/1
- 10-2/1
- 20-1/1
- 20-2/1

Outillage préconisé

- Outil standard
- Cliquet avec clé à douille (30 mm)
- Clé mixte (27 mm)

Éléments requis

Pièce	Références d'article
Kit de raccordement d'eau pour SR	60.77.082

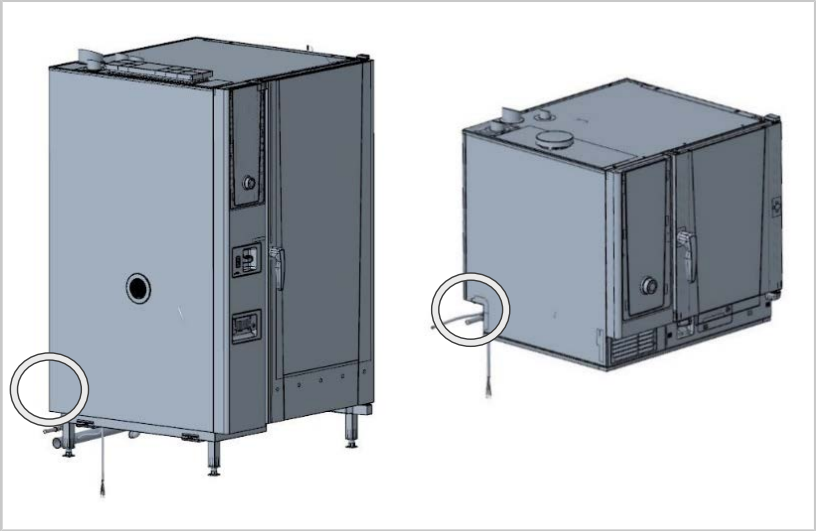

Composants inclus dans le colis:

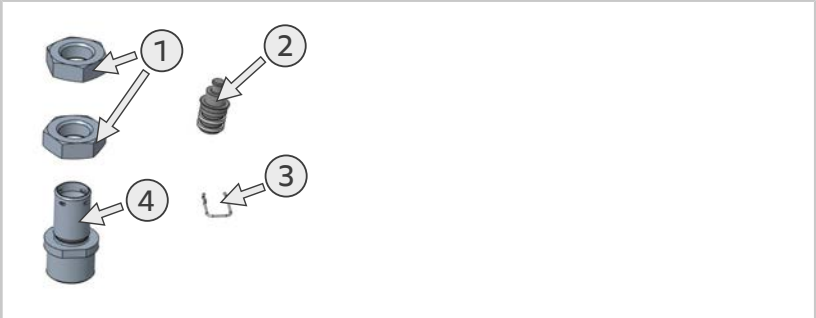

1	Écrous DIN 8675 – M20x1,5 A2 (2x)
3	Bouchon répartiteur (1x)
3	Connecteur à ressort (1x)
4	Adapateur de raccordement enrouleur (1x)

Généralités

Le client ne doit pas démonter la seconde conduite d'eau qu'il a mise à disposition pour l'appareil. Cette conduite d'eau supplémentaire mise à disposition sera utilisée par le deuxième raccordement d'eau à l'appareil, et sera régulièrement nettoyée. Le tuyau de raccordement de l'un des deux robinets d'eau (par le biais de raccordements facultatifs) sera posé dans l'appareil et directement raccordé. Le deuxième raccordement d'eau alimente la douchette.

Instructions de sécurités

⚠ DANGER

Haute tension lors du raccordement au réseau d'alimentation électrique
Danger de mort en cas de travail sous haute tension.
- Isolez la liaison avec l'alimentation électrique.
- Vérifiez que l'appareil n'est plus sous tension.

⚠ ATTENTION

Arêtes coupantes sur l'habillage
Risque de coupures sur les tôles d'habillage lors de travaux sur l'appareil.
Portez des gants de protection.

Étapes de travail - Montage du deuxième raccordement d'eau

✔ L'appareil est hors tension et le boîtier électrique est ouvert.

1. **Uniquement valable pour les appareils de table**: Retirez le tuyau de la rupture de charge.
   Uniquement valable pour les appareils 20 niveaux: Retirez le rivet à expansion du support de la platine pompe au niveau de la base de l'appareil, et retirez le support.
2. Ouvrez l'orifice situé au niveau de l'entrée des câbles de la perforation, en retirant la plaque perforée à l'aide d'un marteau et d'un tournevis.
3. **Pour les appareils de table :** Pour les appareils au gaz et électriques avec platines optionnelles intégrées, l'entrée frontale (6) est déjà occupée, utilisez l'entrée (5). Pour tous les autres appareils électriques, utilisez l'entrée (6).

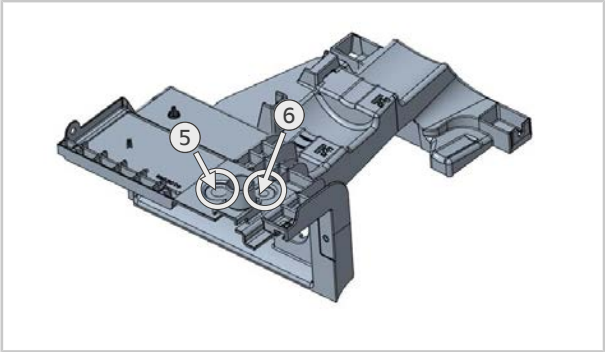

4. **Pour les appareils 20 niveaux :** Pour les appareils au gaz et électriques, les deux entrées (5) (6) peuvent être utilisées. Si une entrée est déjà occupée, utilisez l'autre.

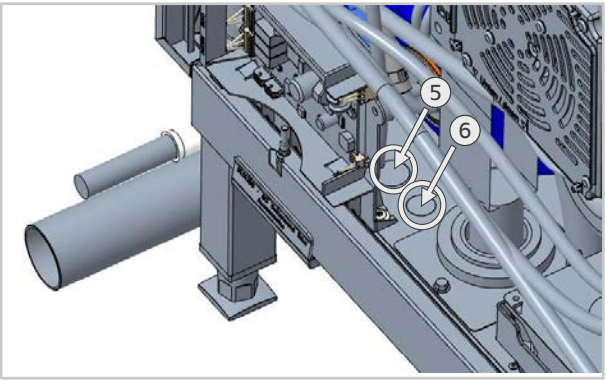

5. Insérez l'adapateur de raccordement enrouleur (4) par le bas, dans l'entrée et vissez-le par le haut, à l'aide du premier écrou (1). Serrez l'écrou (1). Maintenez l'adapateur de raccordement enrouleur (4) tout en serrant l'écrou.
6. Utilisez le second écrou (1) comme contre-écrou et serrez également cet écrou (1).
7. Retirez le tuyau (7) de l'enrouleur du bloc d'électrovannes (8) et fixez-le sur l'adaptateur de raccordement d'enrouleur (4) que vous venez de monter.

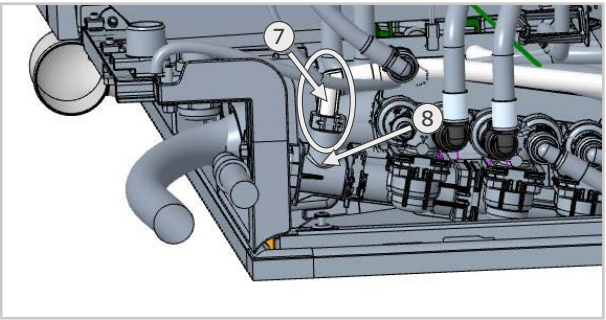

8. Fixez à nouveau le tuyau (7) à l'aide du connecteur à ressort de l'enrouleur.
9. Insérez le bouchon répartiteur (2) dans le raccordement de tuyau libre sur le bloc d'électrovannes (8) et fixez-le à l'aide duconnecteur à ressort (3) fourni.

>> **Le montage est terminé.**

Étapes de travail – Démontage du deuxième raccordement d'eau

1. Pour le démontage, procédez en sens inverse.

>> **Le démontage est terminé.**

80.00.562 ▪ V02 ▪ 12/2021 ▪ RTS/Awei ▪ ml

MI_2123: Secondo collegamento dell'acqua - smontaggio e installazione

vedere le unità interessate | 15 min | Standard | 07/12/2021

Motivo:

Queste informazioni descrivono lo smontaggio e l'installazione del secondo collegamento dell'acqua.

Apparecchi interessati (formato e tipo di apparecchio):

iCombi a gas ed elettrico:

- 6-1/1
- 6-2/1
- 10-1/1
- 10-2/1
- 20-1/1
- 20-2/1

Strumenti richiesti

- Utensile standard
- Cricchetto con chiave a bussola (30 mm)
- Chiave combinata (27 mm)

Componenti richiesti

Componente	Codice articolo
Set di collegamento dell'acqua per SR	60.77.082

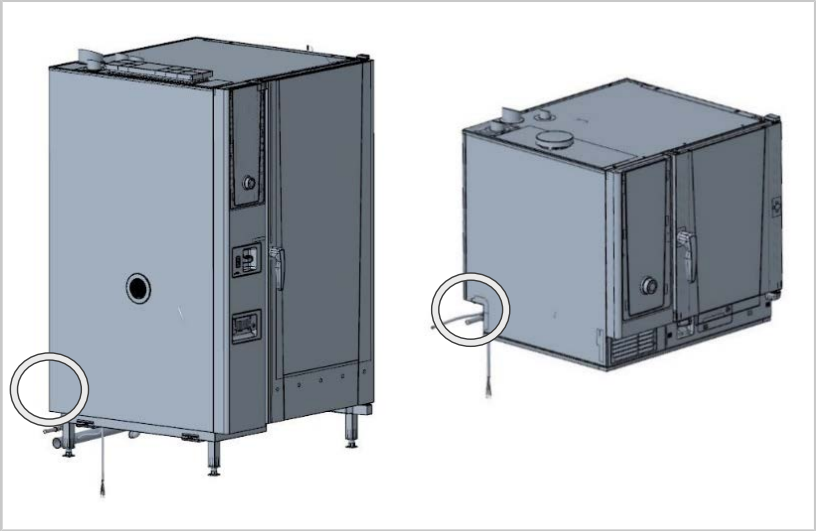

Componenti inclusi nella consegna:

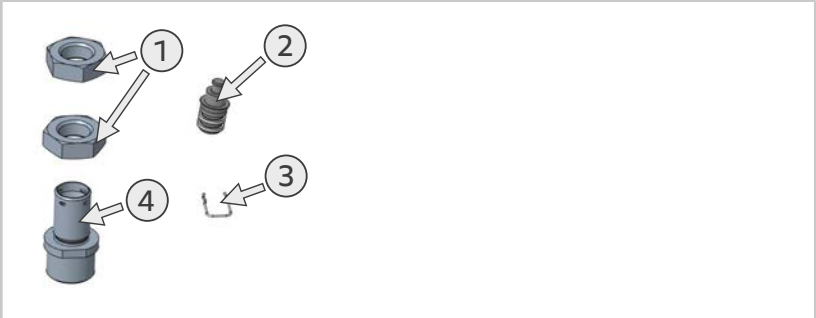

1	Dadi secondo DIN 8675 – M20 x 1,5 A2 (2x)
3	Tappo per distributore (1x)
3	Molla (1x)
4	Adattatore di collegamento arrotolatore (1x)

Informazioni generali

Il cliente non deve smontare il secondo tubo dell'acqua previsto per l'apparecchio. Il secondo collegamento dell'acqua sull'apparecchio utilizza il tubo dell'acqua aggiuntivo, il che significa che viene lavato regolarmente. Il tubo di collegamento di uno dei due rubinetti dell'acqua (tramite i collegamenti opzionali) viene inserito nell'apparecchio e collegato direttamente. Il secondo collegamento dell'acqua aziona la doccetta manuale.

Istruzioni di sicurezza

⚠ PERICOLO

Alta tensione quando connesso all'alimentazione elettrica
Pericolo di vita a causa dell'alta tensione
- Scollegare dall'alimentazione elettrica
- Assicurarsi che l'unità sia scollegata dall'alimentazione.

⚠ ATTENZIONE

Spigoli affilati sulla parte
Rischio di tagli quando si lavora sull'unità.
Indossate dei guanti di protezione.

Fasi di lavoro – installazione del secondo collegamento dell'acqua

✔ L'apparecchio è privo di tensione e il vano elettrico è aperto.

1. **Valido solo per apparecchi da tavolo**: rimuovere il tubo del troppopieno di emergenza.
   Valido solo per apparecchi da pavimento: rimuovere il rivetto ad espansione dal supporto della scheda della pompa sul fondo dell'apparecchio ed estrarre il supporto.
2. Aprire l'ingresso all'entrata del cavo della perforazione estraendo la lamiera perforata con un martello e un cacciavite.
3. **Per apparecchi da tavolo:** per gli apparecchi a gas ed elettrici con schede di espansione già integrate, l'ingresso frontale (6) è già occupato; qui utilizzare l'ingresso (5). Utilizzare l'ingresso (6) per tutti gli altri apparecchi elettrici.

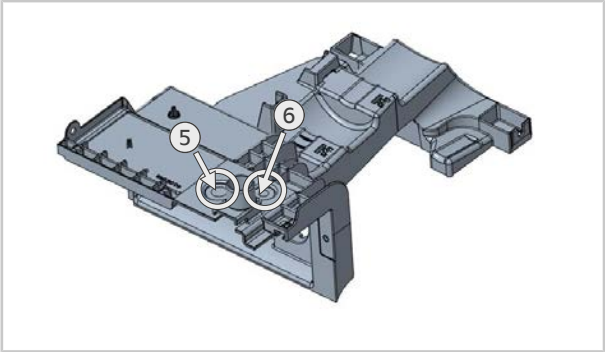

4. **Per apparecchi da pavimento:** per gli apparecchi a gas ed elettrici è possibile utilizzare entrambi gli ingressi (5) (6). Se un ingresso è già occupato, utilizzare l'altro ingresso.

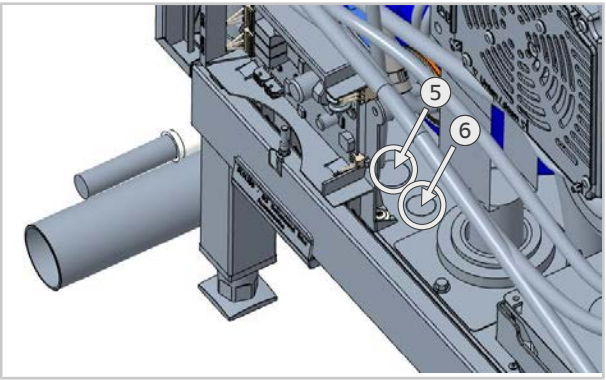

5. Inserire dal basso l'adattatore di collegamento dell'arrotolatore (4) nell'ingresso e avvitarlo dall'alto con il primo dado (1). Serrare saldamente il dado (1). Bloccare l'adattatore di collegamento dell'arrotolatore (4) durante il serraggio.
6. Posizionare il secondo dado (1) come controdado e serrare anche questo dado (1).
7. Rimuovere il tubo (7) che porta all'arrotolatore dal blocco dell'elettrovalvola (8) e collegarlo all'adattatore di collegamento dell'arrotolatore appena montato.

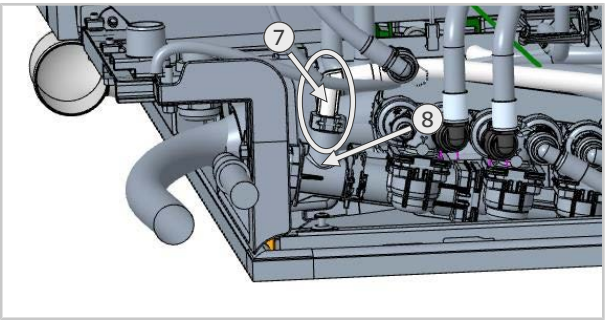

8. Fissare nuovamente il tubo (7) con la molla dell'arrotolatore.
9. Inserire il tappo per distributore (2) nel raccordo libero del tubo sul blocco elettrovalvola (8) e fissarlo con la molla (3) in dotazione.

>> **Il montaggio è concluso.**

Fasi di lavoro – smontaggio del secondo collegamento dell'acqua

1. Procedere in ordine inverso per lo smontaggio.

>> **Lo smontaggio è concluso.**

80.00.562 ▪ V02 ▪ 12/2021 ▪ RTS/Awei ▪ ml

MI_2123：2つ目の給水接続部 - 取外しと取付け

下記対象機器 | 15分 | 標準 | 2021年12月7日

理由：

本情報は、2つ目の給水接続部の取外しと取付けについて説明します。

対象機器（本体サイズおよび機器タイプ）：

iCombiガス式および電気式：

- 6-1/1
- 6-2/1
- 10-1/1
- 10-2/1
- 20-1/1
- 20-2/1

- 標準工具
- ソケット付きラチェットレンチ（30 mm）
- コンビネーションレンチ（27 mm）

必要な部品

構成部品	部品番号
SR用給水接続部	60.77.082

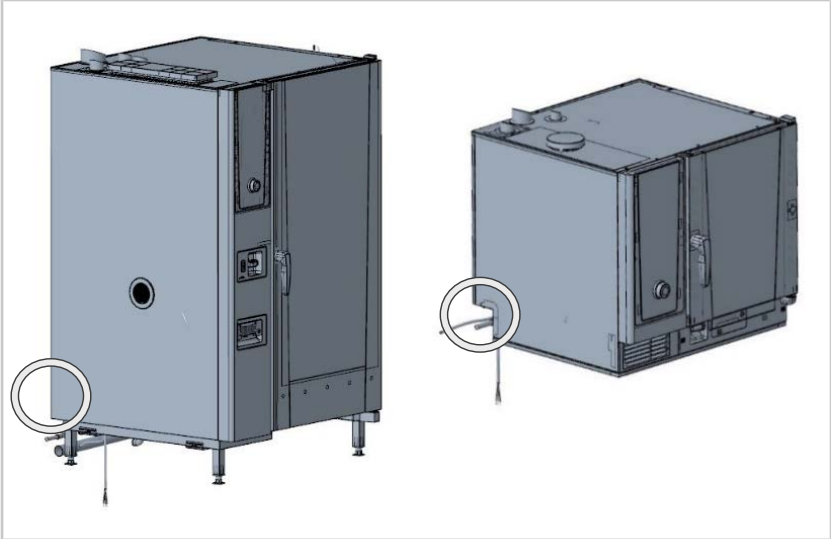

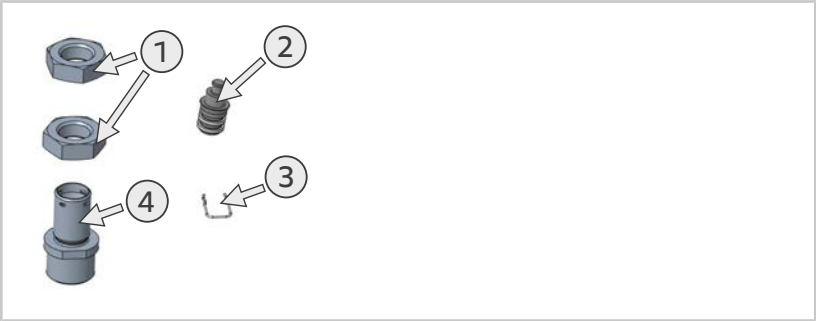

1	DIN 8675準拠のナット – M20x1.5 A2（×2）
3	水栓プラグ（×1）
3	プラグスプリング（×1）
4	ホースリール接続アダプター（×1）

一般的な情報

お客様は、機器用にご自身で用意した2つ目の給水ラインを取り外す必要はありません。機器の2つ目の給水接続部により、追加で用意された給水ラインが利用され、これによって給水ラインが定期的に洗浄されます。2つの給水栓のうち1つからの接続ホース（オプション接続部経由）は機器内へ取り回され、直接接続されます。2つ目の給水接続部はハンドシャワーに使用されます。

安全説明

⚠ 危険

主電源を接続したときの高電圧
高電圧による生命の危険
- 電源供給からの切り離し
- 電源が遮断されている事を確認してください。

⚠ ご注意

機器本体ハウジングのバリ
本体作業の際に、ハウジングで指を切る恐れあり。
保護手袋を着用してください。

作業手順 – 2つ目の給水接続部の取付け

✔ 機器が電源から切り離され、電装部が開かれていること。

1. **卓上型ユニットに適用**：緊急排水ホースを取り外します。
   床置き型ユニットに適用：機器底部のポンプ基板ホルダーから拡張リベットを取り外し、ホルダーを取り出します。

2. ハンマーとドライバーを使用して穴開きプレートを叩いて外し、穴開き部のケーブル挿入部の入口を開きます。
3. **卓上型ユニットの場合：** すでに拡張基板を取付け済みのガス式および電気式ユニットの場合は、前側の入口（6）がすでにふさがっているため、入口（5）を使用します。そのほかすべての電気式ユニットの場合は、入口（6）を使用します。

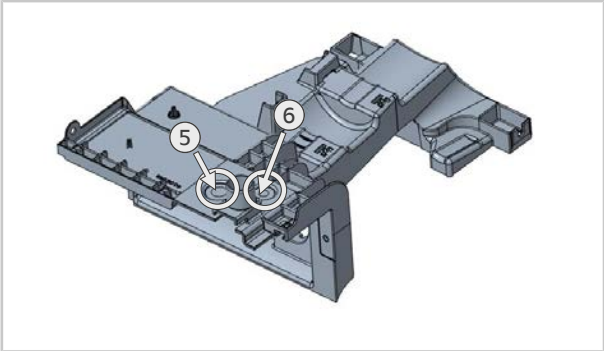

4. **床置き型ユニットの場合：** ガス式および電気式ユニットで、両方の入口（5）（6）を使用できます。入口がすでにふさがっている場合は、他の入口を使用してください。

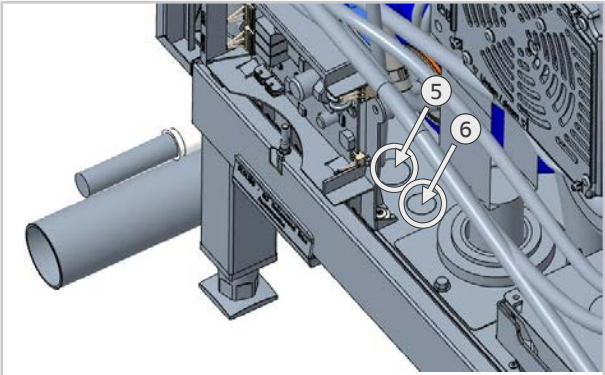

5. ホースリール接続アダプター（4）を下側から入口にはめ込み、これを上側から最初のナット（1）で固定します。ナット（1）をしっかりと締め付けます。締め付ける際には、ホースリール接続アダプター（4）を保持します。
6. 2番目のナット（1）をカウンターナットとして取り付け、このナット（1）も締め付けます。

7. ホースリールへ向かうホース（7）を電磁弁ブロック（8）から取り外し、これを新しく取り付けたホースリール接続アダプター（4）に取り付けます。

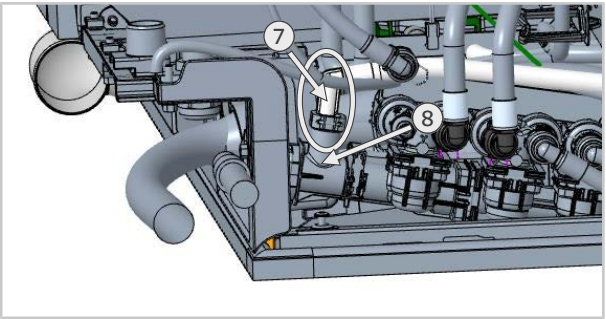

8. ホース（7）をさらにホースリールのプラグスプリングで固定します。
9. 水栓プラグ（2）を電磁弁ブロック（8）の空いているホース接続部に取り付け、これを同梱のプラグスプリング（3）で固定します。

>> 取付けは完了しました。

作業手順 – 2つ目の給水接続部の取外し

1. 取外しは逆の手順で行います。

>> 取外しは完了しました。

80.00.562 • V02 • 12/2021 • RTS/Awei • ml

MI_2123: Drugie przyłącze wody – demontaż i montaż

dotyczy urządzeń opisanych poniżej	15 min.	standardowe	07.12.2021

Przyczyna:

Niniejsza instrukcja opisuje demontaż i montaż drugiego przyłącza wody.

Urządzenia, których to dotyczy (wielkość i rodzaj urządzeń):

iCombi gazowe i elektryczne:

- 6-1/1
- 6-2/1
- 10-1/1
- 10-2/1
- 20-1/1
- 20-2/1

Wymagane narzędzia

- Narzędzia standardowe
- Grzechotka z kluczem nasadowym (30 mm)
- Klucz pierścieniowy (27 mm)

Wymagane komponenty

Komponent	Numer katalogowy
Zestaw przyłącza wody do SR	60.77.082

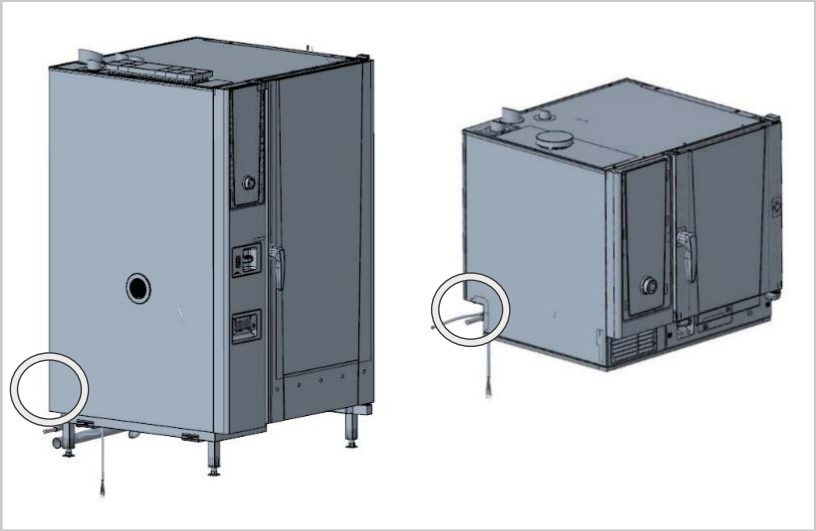

Komponenty zawarte w dostawie:

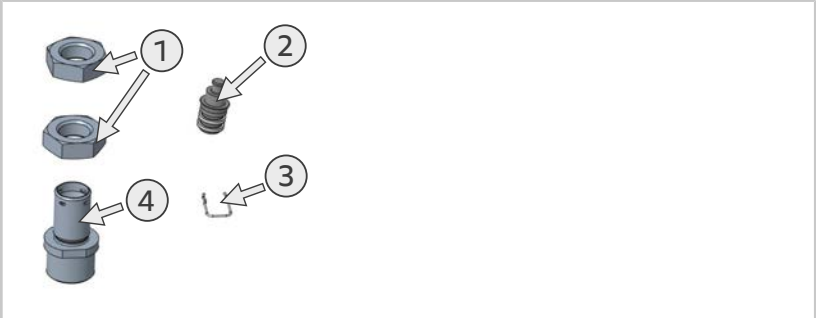

1	Nakrętki wg DIN 8675 – M20x1,5 A2 (2x)
3	Zatyczka rozdzielnika (1x)
3	Sprężyna wtykowa (1x)
4	Adapter przyłącza zwijacza węża (1x)

Informacje ogólne

Klient nie musi demontować drugiego przyłącza wody, które udostępnił dla urządzenia. Drugie przyłącze wody do urządzenia umożliwia wykorzystanie dodatkowo udostępnionego przewodu wodnego, dzięki czemu jest on regularne przepłukiwany. Wąż przyłączeniowy prowadzący od jednego z dwóch zaworów wody (za pośrednictwem przyłączy opcjonalnych) zostaje doprowadzony do urządzenia i podłączony. Drugi dopływ wody służy do obsługi spryskiwacza ręcznego.

Instrukcje bezpieczeństwa

⚠ NIEBEZPIECZEŃSTWO

Niebezpieczne napięcie podczas podłączania do źródła zasilania
Zagrożenie życia z powodu niebezpiecznego napięcia.
- Odłączyć od źródła zasilania.
- Upewnić się, że urządzenie jest odłączone od źródła zasilania.

⚠ UWAGA

Ostre krawędzie na obudowie
Ryzyko skaleczenia o wewnętrzne krawędzie obudowy urządzenia.
Należy założyć rękawice ochronne.

Kolejność czynności – montaż drugiego przyłącza wody

✔ Urządzenie jest odłączone od napięcia zasilania, a komora elektryczna jest otwarta.

1. **Dotyczy wyłącznie urządzeń nablatowych**: Wyjąć wąż z przelewu awaryjnego.
   Dotyczy wyłącznie urządzeń podłogowych: Wyjąć nit rozporowy z uchwytu płyty pcb pompy w dnie urządzenia i zdjąć uchwyt.
2. Otworzyć wlot przy wejściu kablowym perforacji, wyłamując blachę perforowaną za pomocą młotka i śrubokręta.

3. **W przypadku urządzeń nablatowych:** W przypadku urządzeń gazowych i elektrycznych z wbudowanymi płytami pcb rozszerzeń dojście od przodu (6) jest już zajęte. Należy wykorzystać dojście od tyłu (5). Dla wszystkich innych urządzeń elektrycznych wykorzystać dojście (6).

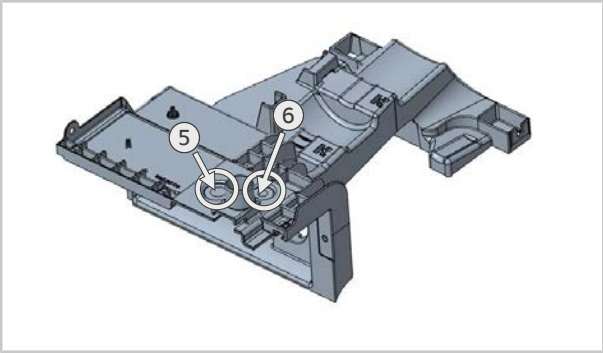

4. **W przypadku urządzeń podłogowych:** Dla urządzeń gazowych i elektrycznych można wykorzystać oba dojścia (5) (6). Jeżeli dane dojście jest już zajęte, wykorzystać drugie dojście.

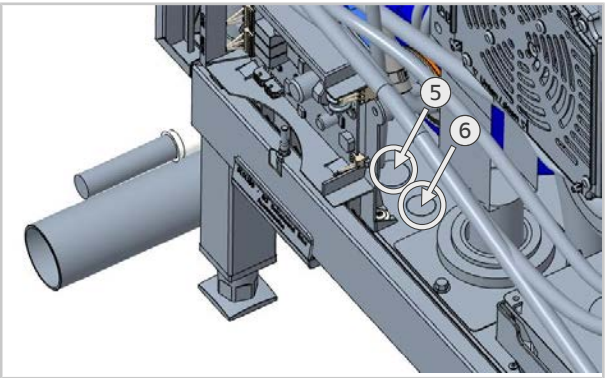

5. Wprowadzić adapter przyłącza zwijacza węża (4) od dołu do dojścia i przykręcić go od góry pierwszą nakrętką (1). Mocno dokręcić nakrętkę (1). Podczas dokręcania przytrzymywać adapter przyłączeniowy zwijacza węża (4).
6. Nałożyć drugą nakrętkę (1) jako nakrętkę kontrującą i dokręcić ją (1).

7. Zdjąć wąż (7) prowadzący do zwijacza z bloku rozdziału wody (8) i przymocować go do nowego adaptera przyłączeniowego zwijacza węża (4).

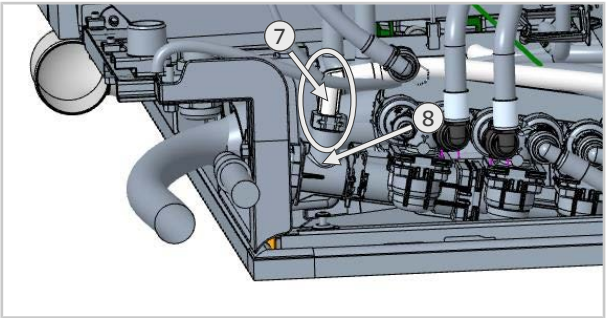

8. Ponownie zabezpieczyć wąż (7) sprężyną wtykową zwijacza węża.
9. Umieścić zatyczkę rozdzielnika (2) w wolnym przyłączu bloku rozdziału wody (8) i zabezpieczyć ją dołączoną sprężyną wtykową (3).

>> **Montaż jest zakończony.**

Kolejność czynności – demontaż drugiego przyłącza wody

1. W przypadku demontażu należy postępować zgodnie z powyższą instrukcją, ale w odwrotnej kolejności.

>> **Demontaż jest zakończony.**

80.00.562 ▪ V02 ▪ 12/2021 ▪ RTS/Awei ▪ ml

MI_2123: Segunda ligação de água - Desmontagem e montagem

ver unidades afetadas | 15 minutos | Padrão | 07/12/2021

Motivo:

Estas informações descrevem a desmontagem e a montagem da segunda ligação de água.

Equipamentos afetados (tamanho e tipo de equipamento):

iCombi gás e elétrico:

- 6-1/1
- 6-2/1
- 10-1/1
- 10-2/1
- 20-1/1
- 20-2/1

Ferramenta necessária

- Ferramenta padrão
- Catraca com chave de caixa (30 mm)
- Chave combinada (27 mm)

Componentes necessários

Componente	Código do item
Kit de ligação de água p/ SR	60.77.082

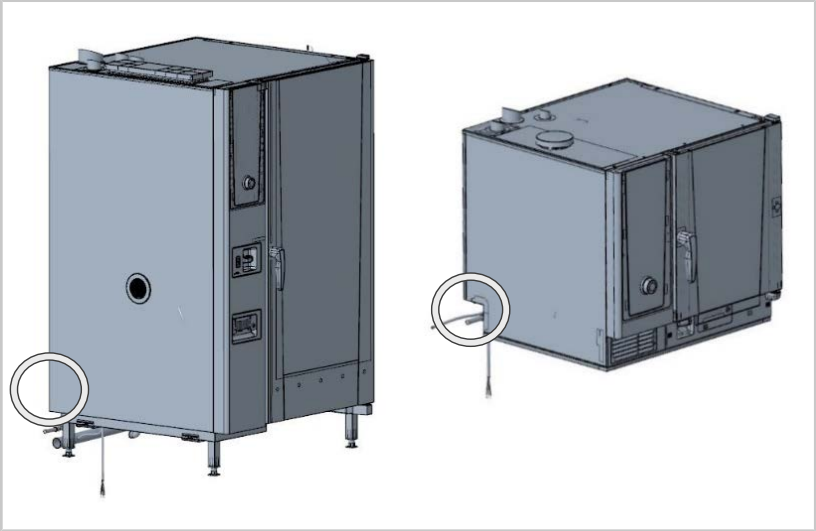

Componentes incluídos na embalagem:

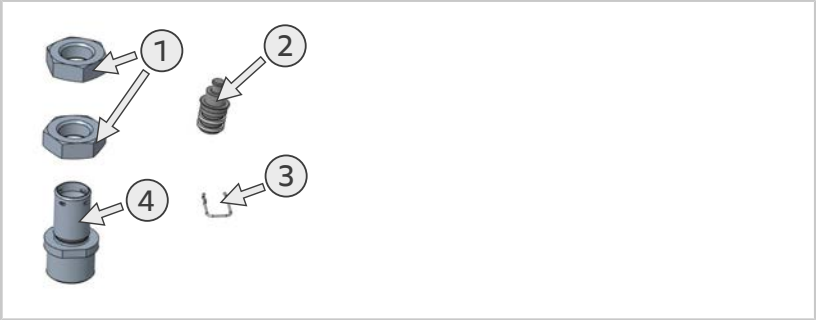

1	Porcas em conformidade com DIN 8675 – M20x1,5 A2 (2x)
3	Distribuidor de plugue (1x)
3	Mola de encaixe (1x)
4	Adaptador de conexão de rolo guia da mangueira (1x)

Informações gerais

O cliente não precisa desmontar a segunda ligação de água que disponibilizou para o equipamento. Através da segunda ligação de água no equipamento, a tubulação de água disponibilizada adicionalmente é utilizada, sendo lavada regularmente. A mangueira de ligação de uma das duas torneiras de água é colocada no equipamento e conectada diretamente (atavés de conexões opcionais). A segunda ligação de água opera a ducha de mão.

Instrução de segurança

⚠ PERIGO

Alta tensão na entrada da rede elétrica
Perigo à vida devido à alta tensão.
- Desconectar o equipamento da fonte de alimentação.
- Certifique-se de que a unidade esteja desligada da energia.

⚠ CUIDADO

Bordas afiadas na carcaça
Risco de cortes na carcaça quando se trabalha no compartimento elétrico.
Usar luvas de proteção.

Etapas de trabalho – Montagem da segunda ligação de água

✔ o equipamento está sem tensão e a parte elétrica aberta.

1. **Válido apenas para equipamentos de mesa**: Retire a mangueira do transbordamento de emergência.
   Válido apenas para equipamentos de piso: Retire o rebite expansível do suporte da placa da bomba no fundo do equipamento e retire o suporte.
2. Abra a perfuração da entrada do cabo, batendo na chapa perfurada usando um martelo e uma chave de fenda.
3. **Em equipamentos de mesa:** Em equipamentos a gás e elétricos com placas de expansão já montadas, a entrada dianteira (6) já está ocupada; neste caso, use a entrada (5). Em todos os outros equipamentos elétricos, use a entrada (6).

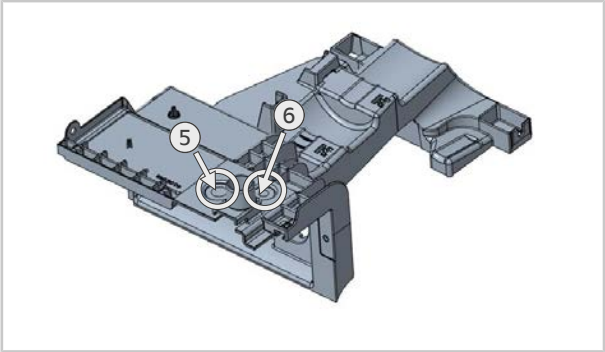

4. **Em equipamentos de piso:** Em equipamentos a gás e elétricos é possível utilizar as duas saídas (5) (6). Caso uma entrada já esteja ocupada, utilize a outra entrada.

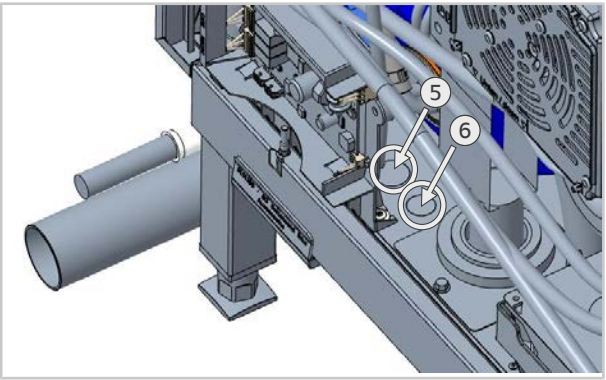

5. Coloque o adaptador de conexão de rolo guia da mangueira (4) na entrada a partir de baixo e aparafuse em cima com a primeira porca (1). Aperte bem a porca (1). Ao apertar, segure contra no adaptador de conexão do rolo guia da mangueira (4).
6. Coloque a segunda porca (1) como contraporca e aperte esta porca também (1).
7. Retire a mangueira (7) do rolo guia da mangueira do bloco solenóide (8) e coloque-a no novo adaptador de conexão do rolo guia da mangueira (4).

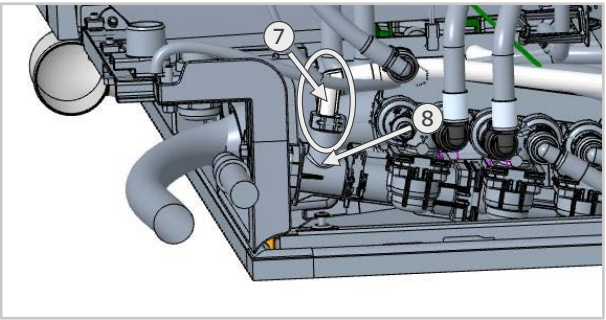

8. Proteja a mangueira (7) novamente com a mola de encaixe do rolo guia da mangueira.
9. Coloque o distribuidor de plugue (2) na conexão livre da mangueira no bloco solenóide (8) e proteja-o com a mola de encaixe fornecida (3).

>> **A montagem está concluída.**

Etapas de trabalho – Desmontagem da segunda conexão de água

1. Para a desmontagem, siga a ordem inversa das etapas.

>> **A desmontagem está concluída.**

80.00.562 ▪ V02 ▪ 12/2021 ▪ RTS/Awei ▪ ml

MI_2123: Вторая подача воды - демонтаж и монтаж

см. список аппаратов | 15 мин. | Стандартный | 07.12.2021 г.

Причина:

В инструкции описывается демонтаж и монтаж второго подключения воды.

Соответствующие аппараты (размер и тип аппарата):

iCombi Газ и электро:

- 6-1/1
- 6-2/1
- 10-1/1
- 10-2/1
- 20-1/1
- 20-2/1

Необходимый инструмент

- Стандартный инструмент
- Трещотка с торцевым ключом (30 мм)
- Накидной гаечный ключ (27 mm)

Необходимые компоненты

Компонент	Артикул
Комплект для подключения к водопроводу f. SR	60.77.082

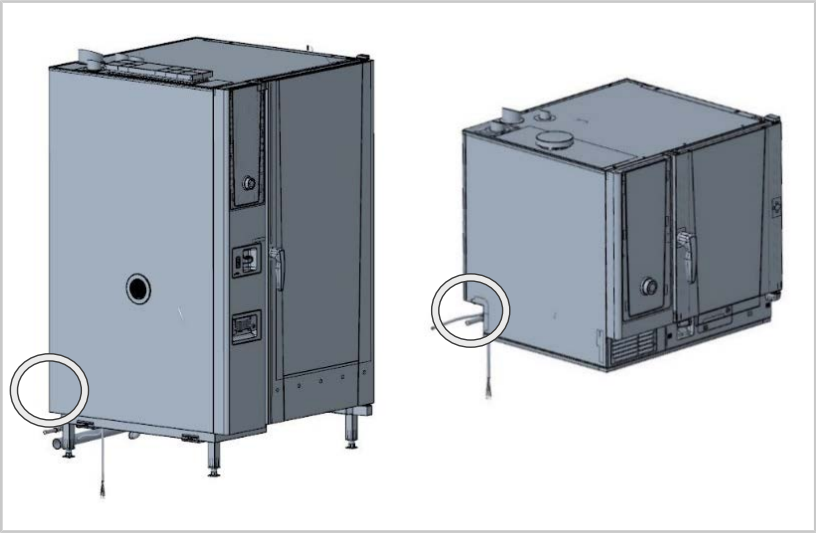

Запчасти, включенные в поставку:

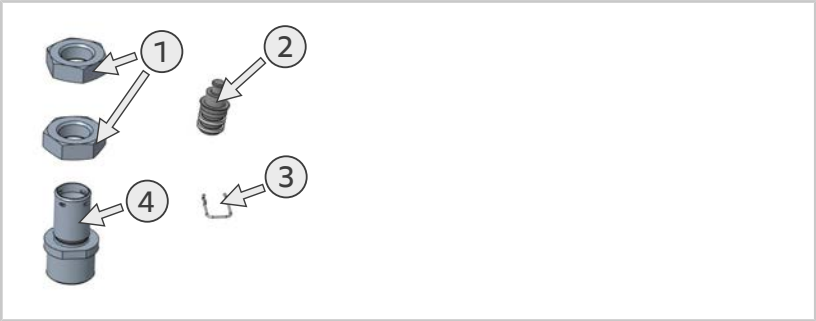

1	2 гайки соотв. DIN 8675 - M20x1.5 A2
3	1 штекерный распределитель
3	1 штекерная пружина
4	1 соединительный адаптер катушки для шланга

Общая информация

Заказчику не нужно демонтировать второй водопровод, предусмотренный для аппарата. Для подключения второй подачи воды к аппарату используется дополнительная водопроводная труба, входящая в комплект поставки, обеспечивающая регулярную промывку. Соединительный шланг от одного из двух водопроводных кранов (через дополнительные соединения) помещается в аппарат и подключается напрямую. Второе подключение воды обслуживает ручной душ.

Инструкции по безопасности

⚠ ОПАСНОСТЬ

Высокое напряжение при подключении к сети электропитания
Высокое напряжение! Опасно для жизни.
- Обесточить аппарат.
- Убедиться, что аппарат обесточен.

⚠ ОСТОРОЖНО

Острые края на корпусе
Риск получения порезов при работе в электрическом отсеке.
Используйте защитные перчатки.

Этап работы — Установка второй подачи воды

✔ Аппарат отключен от питания, электрический отсек открыт.

1. **Только для настольных аппаратов**: Снять шланг аварийного перелива. **Только для напольных аппаратов**: Удалить расширяющую заклепку с кронштейна платы насоса в нижней части аппарата и снять кронштейн.
2. Открыть вход на кабельном вводе перфорации, выбив перфорированную пластину с помощью молотка и отвертки.
3. **Для настольных аппаратов:** Для газовых и электрических аппаратов с уже установленной платой расширения передний вход (6) уже занят, использовать вход (5). Для всех остальных электроприборов использовать вход (6).

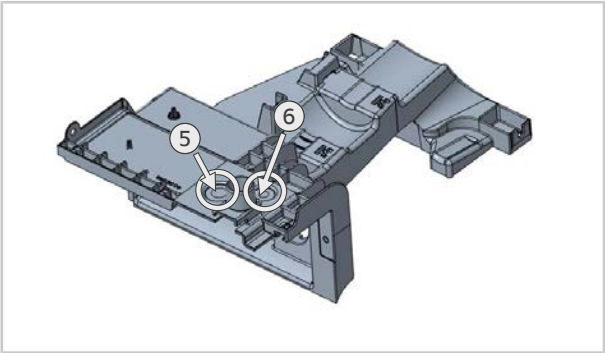

4. **Для напольных аппаратов:** Для газовых и электрических аппаратов можно использовать оба входа (5) (6). Если один вход уже занят, использовать другой вход.

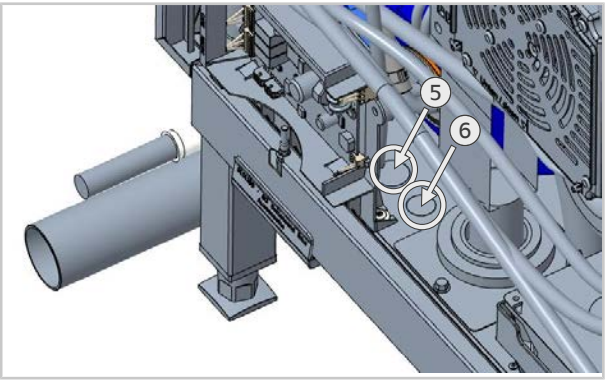

5. Вставить катушку шланга соединительного адаптера (4) снизу во входное отверстие и закрутить ее сверху первой гайкой (1). Крепко затянуть гайку (1). При затягивании удерживать катушку шланга соединительного адаптера (4).
6. Установить вторую гайку (1) в качестве контргайки и также затянуть эту гайку (1).
7. Снять шланг (7) к катушке для шланга с блока электромагнитного клапана (8) и установить его на только что установленную катушку шланга адаптера подключения (4).

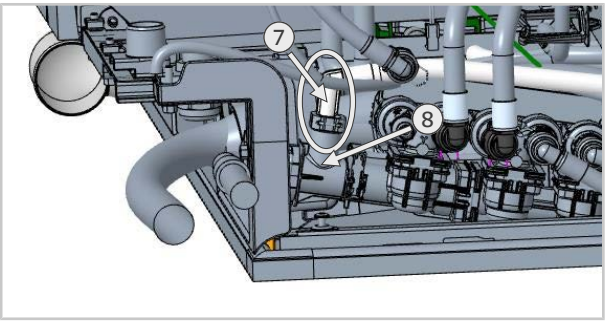

8. Снова зафиксировать шланг (7) с помощью пружины соединителя катушки шланга.
9. Вставить штекерный распределитель (2) в свободный штуцер шланга на блоке электромагнитного клапана (8) и зафиксировать его с помощью прилагаемой штекерной пружины (3).

>> **Установка завершена.**

Этап работы — Демонтаж второго подключения воды

1. При демонтаже действуйте в обратной последовательности.

>> **Демонтаж завершен.**

80.00.562 ▪ V02 ▪ 12/2021 ▪ RTS/Awei ▪ ml

MI_2123: Andra vattenanslutningen – demontering och montering

se berörda enheter | 15 minuter | Standard | 2021-12-07

Orsak:

Denna information beskriver demontering och montering av den andra vattenanslutningen.

Berörda enheter (storlek och typ):

iCombi gas och el:

- 6-1/1
- 6-2/1
- 10-1/1
- 10-2/1
- 20-1/1
- 20-2/1

Nödvändigt verktyg

- Standardverktyg
- Spärrnyckel med hylsa (30 mm)
- Ringnyckel (27 mm)

Nödvändiga komponenter

Komponent	Artikelnummer
Vattenanslutningsset för SR	60.77.082

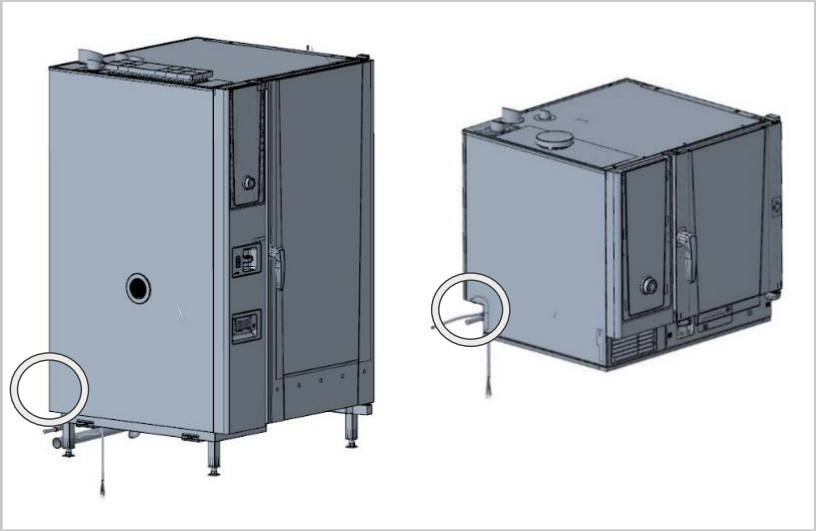

Komponenter som ingår i leveransen:

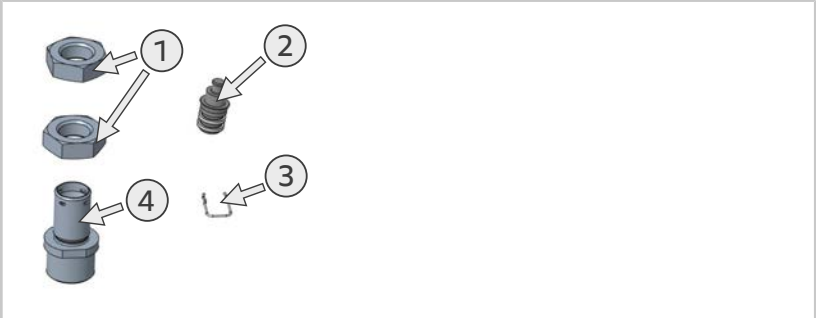

1	Muttrar enligt DIN 8675 – M20x1,5 A2 (2x)
3	Pluggfördelare (1x)
3	Insticksfjäder (1x)
4	Anslutningsadapter-slangrulle (1x)

Allmän information

Kunden får inte ta bort den andra vattenledningen som har ställts till förfogande för enheten. Den andra vattenanslutningen på enheten använder den extra vattenledningen som har ställts till förfogande, varmed denna spolas regelbundet. Anslutningsslangen från en av de båda vattenkranarna (tillvalsanslutningar) dras till enheten och ansluts direkt. Den andra vattenanslutningen försörjer handduschen.

Säkerhetsinstruktioner

⚠ FARA

Höga spänningar vid anslutning till elnätet
Livsfara på grund av hög spänning.
- Koppla bort strömmen.
- Se till att enheten är frånkopplad från strömmen.

⚠ OBSERVERA

Skarpa kanter på detaljer
Risk för skärsår på detaljer när du arbetar med enheten.
Använd skyddshandskar.

Arbetssteg – montering av den andra vattenanslutningen

✔ Enheten är spänningsfri och elinstallationsutrymmet är öppet.

1. **Gäller endast bordsmodeller**: Ta bort slangen för nödöverloppet.
   Gäller endast för standardenheter: Ta bort expanderniten från pumpkretskortets hållare på enhetens botten och ta ut hållaren.
2. Öppna ingången till kabelgenomföringen i perforeringen genom att slå ut den perforerade plåten med hjälp av en hammare och skruvmejsel.
3. **För bordsmodeller:** Gas- och elmodeller med redan monterade utbyggnadskretskort är den främre ingången (6) redan upptagen. Använd ingång (5) här. För alla andra elmodeller används ingång (6).

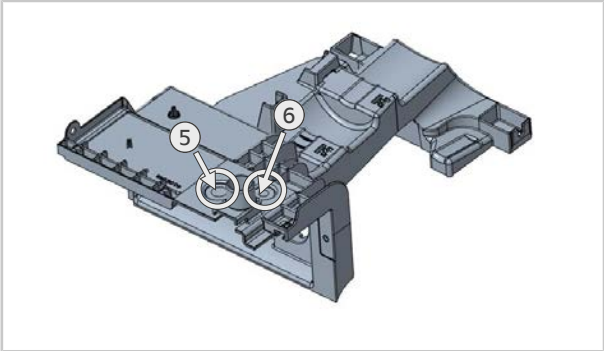

4. **För golvmodeller:** För gas- och elmodeller kan man använda båda ingångarna (5) (6). Använd den andra ingången om en ingång redan är upptagen.

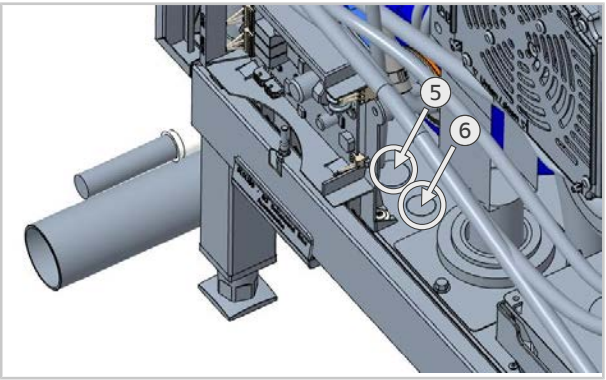

5. Sätt i anslutningsadapter-slangrullen (4) i ingången underifrån och skruva fast den uppifrån med den första muttern (1). Dra åt muttern (1). Håll emot vid åtdragning av anslutningsadapter-slangrullen (4).
6. Sätt fast den andra muttern (1) som låsmutter och dra åt den här muttern (1).
7. Ta av slangen (7) till slangrullen från magnetventilblocket (8) och sätt den på den nysatta anslutningsadapter-slangrullen (4).

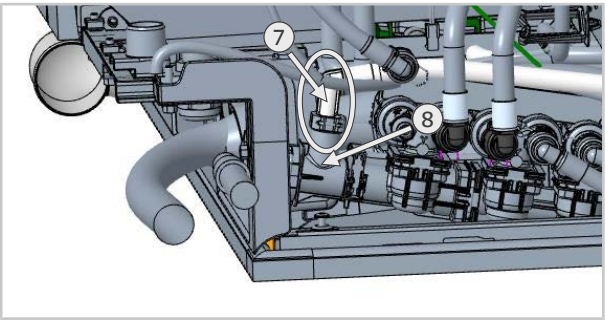

8. Säkra slangen (7) igen med slangrullens insticksfjäder.
9. Sätt pluggfördelaren (2) på den lediga slanganslutningen på magnetventilblocket (8) och säkra den med den medföljande insticksfjädern (3).

>> **Monteringen har slutförts.**

Arbetssteg – demontering av den andra vattenanslutningen

1. Demontering sker i omvänd ordning.

>> **Demonteringen har slutförts.**

80.00.562 ▪ V02 ▪ 12/2021 ▪ RTS/Awei ▪ ml

MI_2123: Segunda toma de agua - Desmontaje e instalación

Compruebe las unidades afectadas | 15 min. | Estándar | 07/12/2021

Asunto:

La información describe el desmontaje e instalación de la segunda toma de agua.

Unidades afectadas (tamaño y tipo de unidad):

iCombi, versión de gas y eléctrica:

- 6-1/1
- 6-2/1
- 10-1/1
- 10-2/1
- 20-1/1
- 20-2/1

Herramientas necesarias

- Herramienta estándar
- Carraca con llave de vaso (30 mm)
- Llave combinada (27 mm)

Materiales necesarios

Componente	Referencia de artículo
Kit para toma de agua para SR	60.77.082

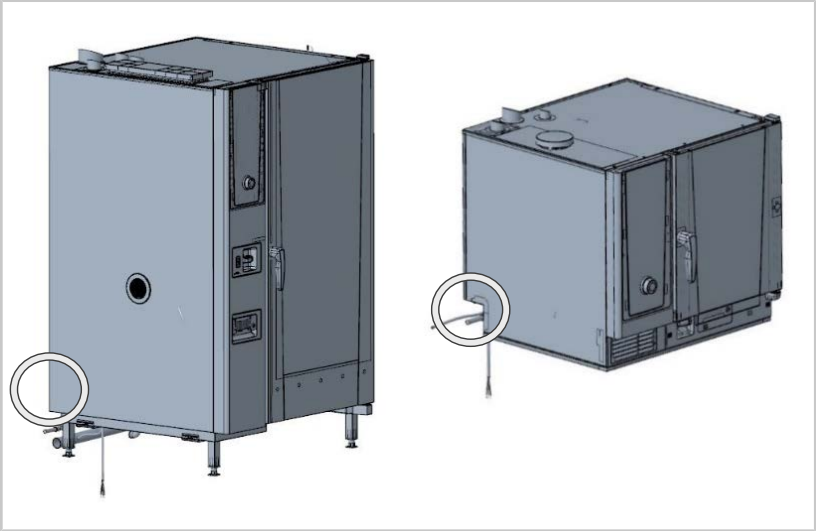

Componentes incluidos en la entrega:

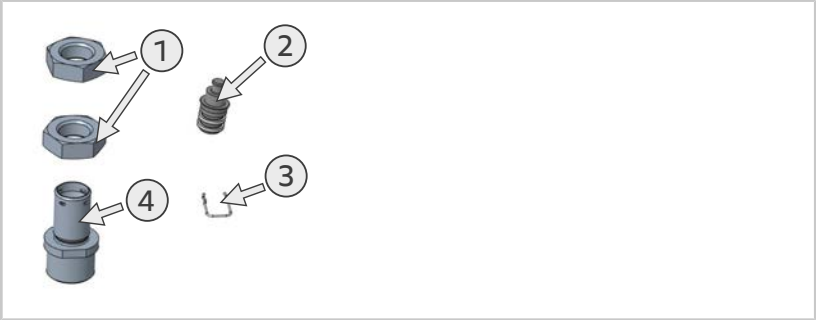

1	Tuercas conforme DIN 8675 – M20x1,5 A2 (2x)
3	Tapón de distribuidor (1 unidad)
3	Pasador de retención (1 unidad)
4	Enrollador de rollo de ducha para adaptador de toma (1 unidad)

Información general

El cliente no debe desmantelar el sengundo conducto del agua disponible para el aparato. A través de la segunda toma de agua de la unidad, se utiliza el conducto del agua disponible, de manera que se lava regularmente. La manguera de conexión de uno de los grifos de agua de coloca en la unidad (con las conexiones opcionales) y se conecta directamente. La segunda toma de agua sirve de ducha de mano.

Instrucciones de seguridad

⚠ PELIGRO

Alto voltaje con el suministro eléctrico conectado a la unidad.
Peligro de muerte debido a alto voltaje.
- Desconecte la unidad de la alimentación de red.
- Asegúrese que la unidad está desconectada de la red eléctrica.

⚠ CUIDADO

Filos cortantes en los paneles.
Existe riesgo de cortarse con los paneles cuando se estén realizando trabajos en la unidad.
Utilice guantes de protección.

Pasos de trabajo - Montaje de la segunda toma de agua

✔ La unidad no recibe alimentación eléctrica y el compartimento eléctrico está abierto.

1. **Solo válido para equipos de sobremesa**: Extraiga la manguera del rebose de emergencia.
   Solo válido para equipos de suelo: Retire el remache expansible del soporte de la placa de bombas situado en la base de la unidad y extraiga el soporte.
2. Abra la entrada en la entrada de cables de la perforación, quitando la chapa perforada con la ayuda de un martillo y un destornillador.

3. **En equipos de sobremesa:** En las unidades eléctricas y de gas con tarjetas de expansión ya integradas, la entrada delantera (6) ya está ocupada, en este caso, use la entrada (5). En el resto de unidades eléctricas, utilice la entrada (6).

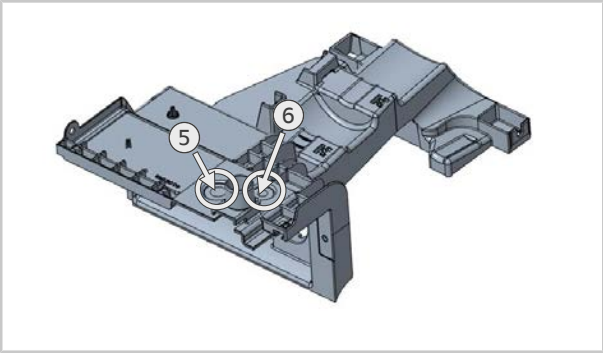

4. **En equipos de suelo:** En el caso de los equipos de gas y los equipos eléctricos, pueden utilizarse ambas entradas (5) (6). Si ya hay una entrada ocupada, utilice la otra entrada.

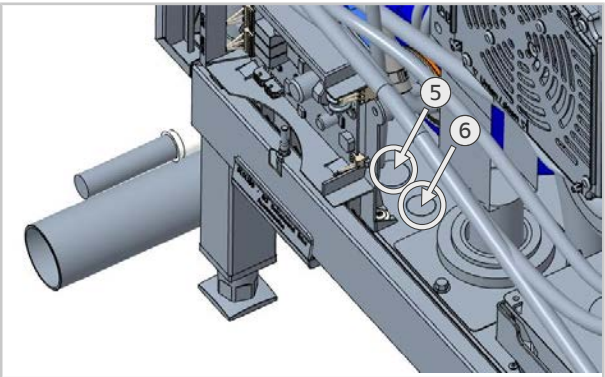

5. Introduzca el enrollador de rollo de ducha para adaptador de toma (4) desde abajo en la entrada y atorníllelo desde arriba con la primera tuerca (1). Apriete bien la tuerca (1). Al apretar, oponga resistencia al enrollador de rollo de ducha para adaptador de toma (4).
6. Coloque la segunda tuerca (1) como contratuerca y vuelva a apretar dicha tuerca (1).

7. Descuelgue la manguera (7) del carrete de rollo de ducha del bloque de electro válvulas (8) y colóquela en el enrollador de rollo de ducha para adaptador de toma recién colocado (4).

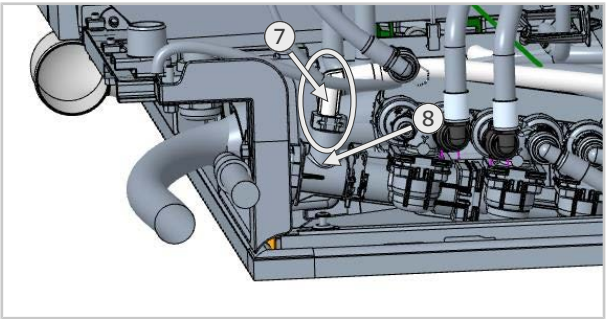

8. Asegure de nuevo la manguera (7) con el pasador de retención del carrete de rollo de ducha.
9. Coloque el tapón de distribuidor (2) en la toma de manguera libre del bloque de electro válvulas (8) y asegúrelo con el pasador de retención (3).

>> **El montaje ha finalizado.**

Pasos de trabajo - Montaje de la segunda toma de agua

1. Para el desmontaje, siga el procedimiento inverso.

>> **El desmontaje ha finalizado.**

80.00.562 ▪ V02 ▪ 12/2021 ▪ RTS/Awei ▪ ml

MI_2123： 第二个进水接头 - 拆卸和安装

参考受影响的机器 | 15 分钟 | 标准 | 2021 年 12 月 7 日

原因：

本文介绍了如何拆卸和安装第二个进水接头。

涉及的设备（设备尺寸和设备类型）：

iCombi 燃气型和电热型：

- 6-1/1
- 6-2/1
- 10-1/1
- 10-2/1
- 20-1/1
- 20-2/1

所需工具

- 标准工具
- 带套筒的棘轮扳手 (30 mm)
- 环形梅花扳手 (27 mm)

所需零件

部件	商品编号
进水接头套件，用于 SR	60.77.082

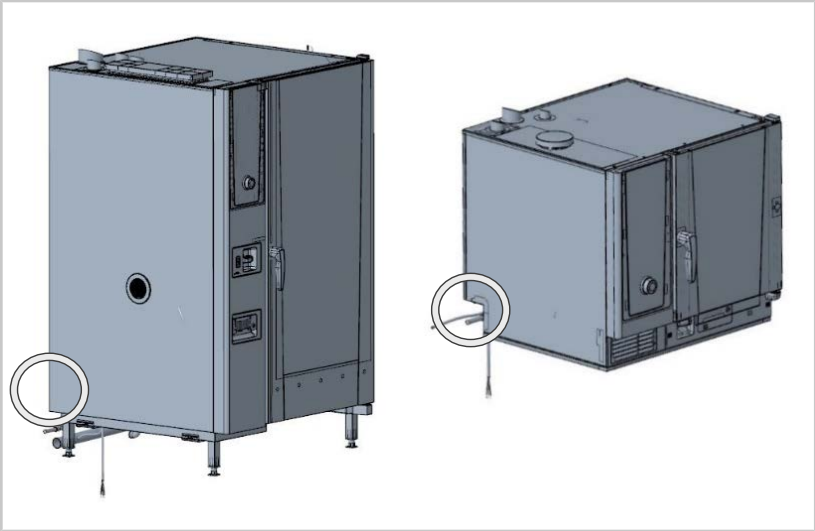

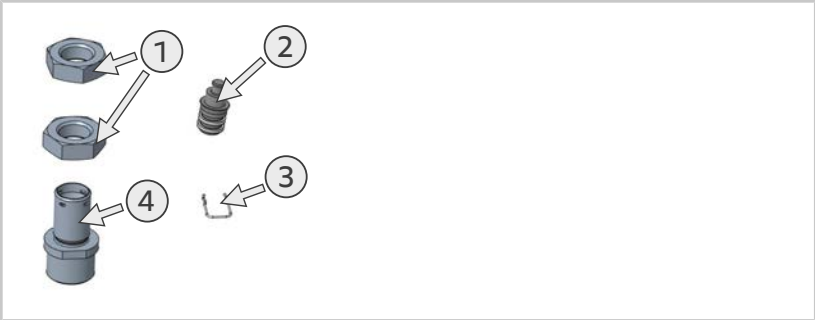

1	螺母，DIN 8675 规格 – M20x1.5 A2 (2x)
3	分配器塞子 (1x)
3	插塞式弹簧 (1x)
4	软管卷盘适配接头

一般信息

客户不必拆除为设备提供的第二条进水管。 通过设备上的第二个进水接头，可以使用额外提供的进水管，从而能够经常得到冲洗。 来自两个水龙头之一的连接软管（通过可选接头）安装在设备中并直接连接。 第二个进水接头为手持喷淋器供水。

安全指示

⚠ 危险

机器连接的是高压电

高电压会有生命危险。

- 断开机器电源。
- 确认机器已经断开电源。

⚠ 小心

罩壳边缘锋利

工作时可能会被罩壳割伤。

穿戴防护手套。

工作步骤 – 安装第二个进水接头

✔ 设备已关断电源且不带电，接线室已打开。

1. **仅适用于台式设备**： 拆下紧急溢流口的软管。
   仅适用于立式设备： 从设备底部的泵板支架上拆下膨胀铆钉，然后取下该支架。
2. 使用锤子和螺丝刀捅开穿孔板，打开电缆入口。

3. **台式设备：** 对于已经安装有扩展板的燃气型和电热型设备，前面的入口 (6) 已被占用，请使用另一个入口 (5)。 对于所有其他的电热型设备，请使用前面的入口 (6)。

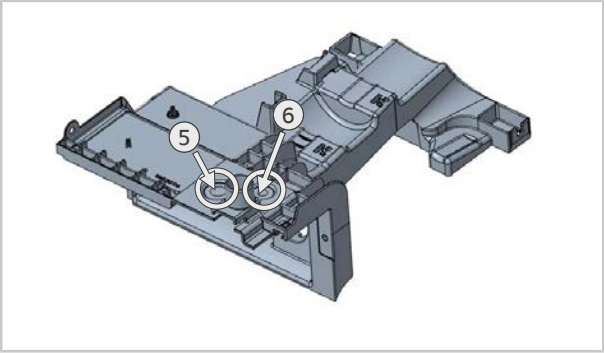

4. **立式设备：** 对于燃气型和电热型设备，可任意使用两个入口 (5) (6) 之一。 如果其中一个入口已被占用，请使用另一个入口。

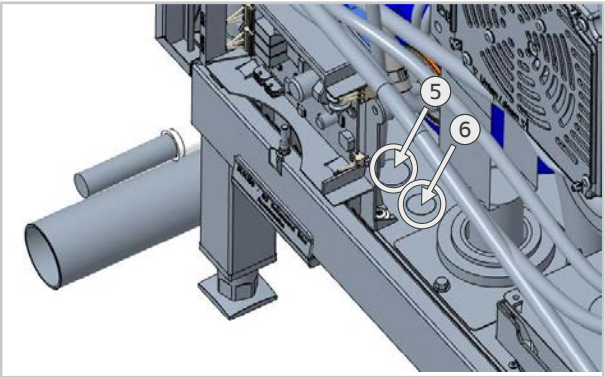

5. 将软管卷盘适配接头 (4) 从下方插入入口，然后使用第一个螺母 (1) 从上方固定。 拧紧螺母 (1)。 拧紧时应固定住软管卷盘适配接头 (4)。
6. 将第二个螺母 (1) 作为锁紧螺母装上，然后拧紧该螺母 (1)。

7. 从电磁阀组 (8) 上拆下通往软管卷盘的软管 (7)，并将其连接到新安装的软管卷盘适配接头 (4)。

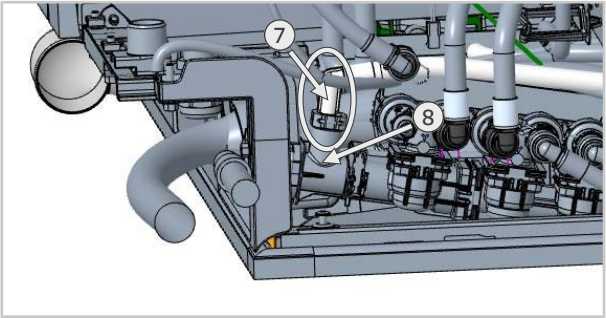

8. 重新使用软管卷盘的插塞式弹簧固定住软管 (7)。
9. 将分配器塞子 (2) 插入电磁阀组 (8) 上敞开的软管接头，并使用随附的插塞式弹簧 (3) 将其固定。

>> 到此即完成安装。

工作步骤 – 拆卸第二个进水接头

1. 以相反顺序拆卸。

>> 到此即完成拆卸。

80.00.562 • V02 • 12/2021 • RTS/Awei • ml

MI_2123: İkinci su bağlantısı - Sökme ve takma

Bknz. etikelenen cihazlar | 15 dk | Standard | 07.12.2021

Sebep:

Bu bilgi ikinci su bağlantısının sökülmesini ve takılmasını açıklar.

İlgili cihazlar (cihaz ebadı ve cihaz türü):

iCombi Gaz ve Elektrikli:

- 6-1/1
- 6-2/1
- 10-1/1
- 10-2/1
- 20-1/1
- 20-2/1

Gerekli aletler

- Standart takım
- Lokma uçlu cırcır anahtar (30 mm)
- Açık ağızlı anahtar (27 mm)

Gerekli komponentler

Parça	Ürün numarası
Su bağlantısı seti SR için	60.77.082

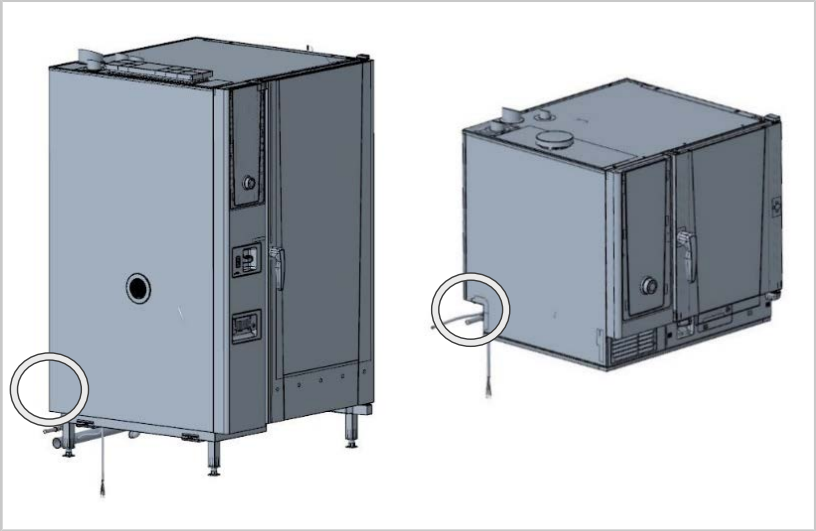

Teslimata dahil parçalar:

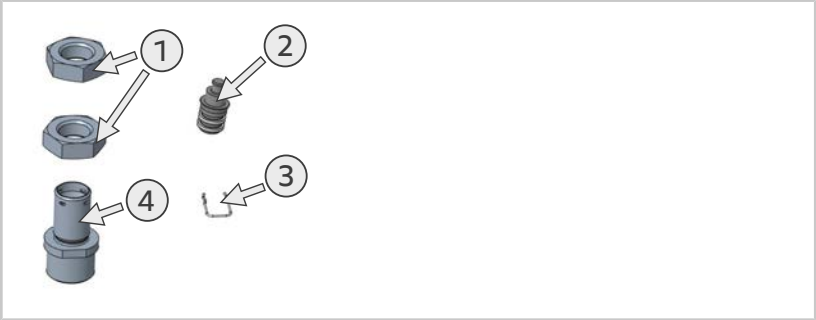

1	Somun DIN 8675 – M20x1,5 A2 (2x)
3	Dağıtıcı tıpası (1x)
3	Takılır yay (1x)
4	Hortum makarası bağlantı adaptörü (1x)

Genel bilgiler

Müşteri, cihaz için temin etmiş olduğu ikinci su hattını sökmek zorunda değildir. Cihazdaki ikinci su bağlantısı ile ek olarak temin edilmiş olan su hattı kullanılır, bu sayede bu hat düzenli olarak yıkanmış olur. İki su musluğundan birinin bağlantı hortumu (opsiyonlu bağlantılar üzerinden) cihaz içine döşenir ve doğrudan bağlanır. İkinci su bağlantısı el duşuna su besler.

Güvenlik Talimatları

⚠ TEHLİKE

Şebekeye bağlı olması durumunda yüksek voltaj
Yüksek voltaj nedeniyle hayati tehlike.
- Şebeke bağlantısını kesin.
- Cihazın şebeke bağlantısının kesildiğinden emin olun.

⚠ DİKKAT

Kapakta keskin köşeler.
Elektrik kabininde çalışırken kapak nedeniyle kesilme riski.
Koruyucu eldiven kullanınız.

Çalışma adımları - ikinci su bağlantısının monte edilmesi

✔ Cihazda elektrik yoktur ve elektrik kabini açıktır.

1. **Sadece tezgah üstü cihazlar için geçerlidir**: Acil durum taşmasının hortumunu çıkartın.
   Sadece zemin cihazları için geçerlidir: Genişletme perçinini cihaz tabanındaki pompa kartı tutucusundan çıkartın ve tutucuyu yerinden çıkartın.
2. Perforasyonun kablo girişindeki ağzı, perfore sacı bir çekiç ve tornavida yardımıyla dışarıya çıkartarak açın.
3. **Tezgah üstü cihazlarda:** Genişletme kartları hali hazırda monte edilmiş olan gazlı ve elektrikli cihazlarda öndeki giriş (6) zaten kullanılıyor durumdadır, burada giriş (5) kullanın. Diğer tüm elektrikli cihazlarda giriş (6) kullanın.

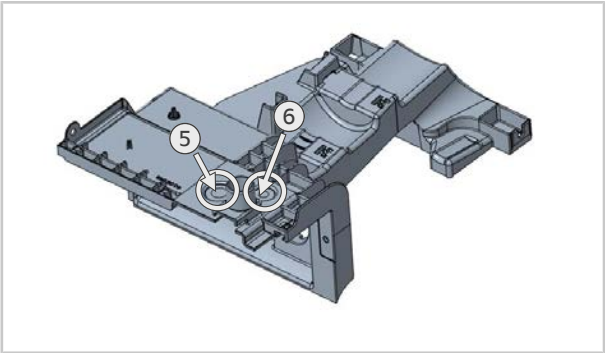

4. **Zemin cihazlarında:** Gazlı ve elektrikli cihazlarda her iki giriş (5) (6) de kullanılabilir. Bir giriş hali hazırda kullanılıyorsa başka bir girişi kullanın.

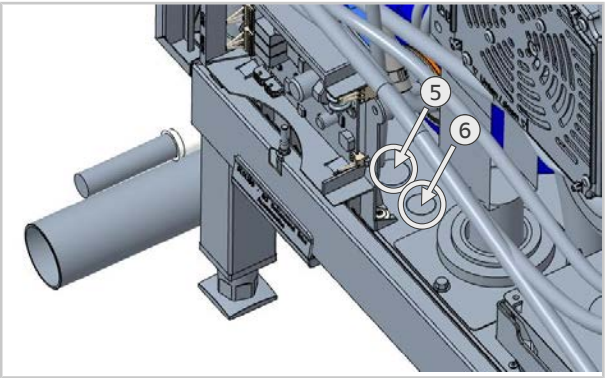

5. Hortum makarası bağlantı adaptörünü (4) alttan girişe yerleştirin ve bunu üstten ilk somun (1) ile vidalayın. Somunu (1) iyice sıkın. Sıkma sırasında hortum makarası bağlantı adaptörünü (4) karşı yönde tutun.
6. İkinci somunu (1) kontra somun olarak kullanın ve bu somunu (1) da iyice sıkın.
7. Hortum makarasına giden hortumu (7) selenoid valften (8) çekerek çıkartın ve onu yeni yerleştirilmiş olan hortum makarası bağlantı adaptörüne (4) takın.

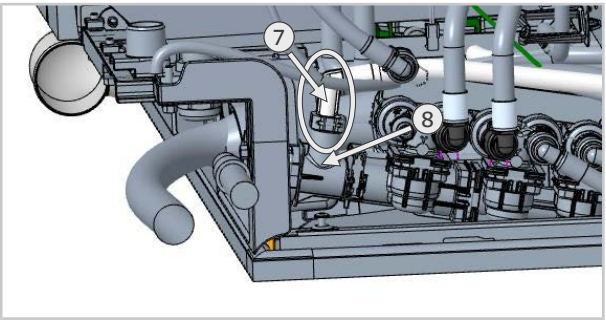

8. Hortumu (7) yeniden hortum makarasının takılır yayı ile emniyete alın.
9. Dağıtıcı tıpasını (2) selenoid valfteki serbest hortum bağlantısına (8) takın ve bunu birlikte gönderilen takılır yay (3) ile emniyete alın.

>> **Montaj işlemi tamamlanmıştır.**

Çalışma adımlar - İkinci su bağlantısının sökülmesi

1. Sökmek için tersi sıralamada işlem yapın.

>> **Sökme işlemi tamamlanmıştır.**

80.00.562 ▪ V02 ▪ 12/2021 ▪ RTS/Awei ▪ ml

MI_2123: Druhá přípojka vody – Demontáž a montáž

viz dotčené zařízení | 15 min. | Standardní | 7.12.2021

Zdůvodnění:

V těchto informacích je popsána demontáž a montáž druhé přípojky vody.

Dotčená zařízení (velikost a typ zařízení):

iCombi v plynovém a elektrickém provedení:

- 6-1/1
- 6-2/1
- 10-1/1
- 10-2/1
- 20-1/1
- 20-2/1

Požadovaný nástroj

- Standardní nářadí
- Ráčna s nástrčným klíčem (30 mm)
- Očkový klíč (27 mm)

Požadované komponenty

Součástka	Číslo výrobku
Sada přípojky vody pro SR	60.77.082

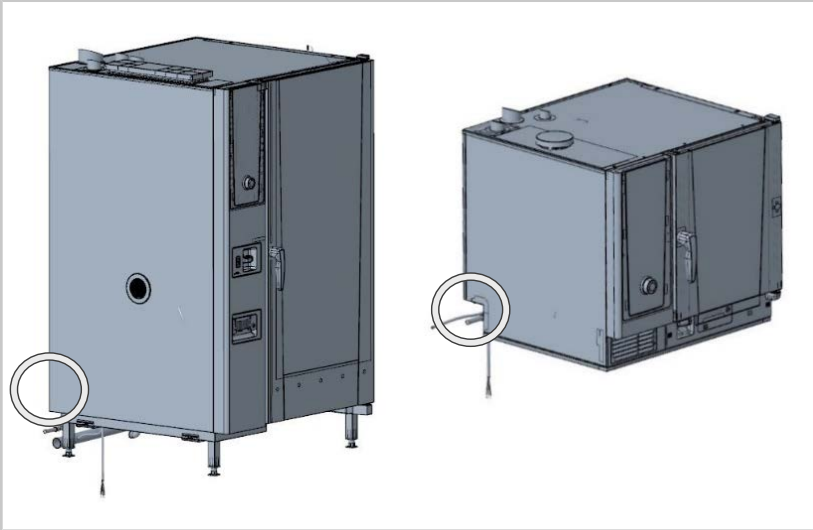

Komponenty součástí balení:

1	Matice podle DIN 8675 – M20x1,5 A2 (2x)
3	Zátka rozdělovače (1x)
3	Spojovací pružina (1x)
4	Připojovací adaptér navíječe hadice (1x)

Všeobecné informace

Zákazník nemusí druhou přípojku vody, kterou pro zařízení připravil, demontovat. Díky druhé přípojce vody na zařízení se další dostupné vodovodní vedení použije k pravidelnému vypláchnutí. Připojovací hadice z jednoho z obou vodovodních kohoutků (přes volitelné přípojky) se vloží do zařízení a napojí přímo. Druhá vodovodní přípojka obsluhuje ruční sprchu.

Bezpečnostní instrukce

⚠ NEBEZPEČÍ

Vysoké napětí při připojení k síti
Životu nebezpečné kvůli vysokému napětí.
- Odpojte od zdroje napájení.
- Ujistěte se, že je zařízení odpojeno od napájení.

⚠ POZOR

Ostré hrany na krytu.
Při práci na zařízení hrozí nebezpečí pořezání o kryt.
Noste ochranné rukavice.

Pracovní kroky – Montáž druhé přípojky vody

✔ Zařízení není pod napětím a prostor elektroniky je otevřený.

1. **Platí pouze pro stolní zařízení**: Demontujte hadici nouzového přepadu.
   Platí pouze pro volně stojící zařízení: Demontujte rozpěrný nýt z držáku desky čerpadla na dně zařízení a držák odstraňte.
2. Otevřete vstup v místě zavedení kabelů v perforaci, přičemž perforovaný plech vyrazte pomocí kladiva a šroubováku.
3. **U stolních zařízení:** V případě plynových a elektrických zařízení s již zabudovanými přídavnými deskami je přední vstup (6) již obsazen; použijte proto vstup zde (5). U všech ostatních elektrických zařízení použijte vstup (6).

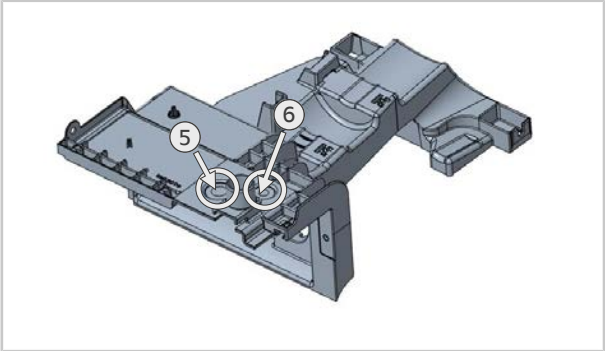

4. **U volně stojících zařízení:** V případě plynových a elektrických zařízení se použijí oba vstupy (5) (6). Pokud je vstup již obsazený, použijte jiný vstup.

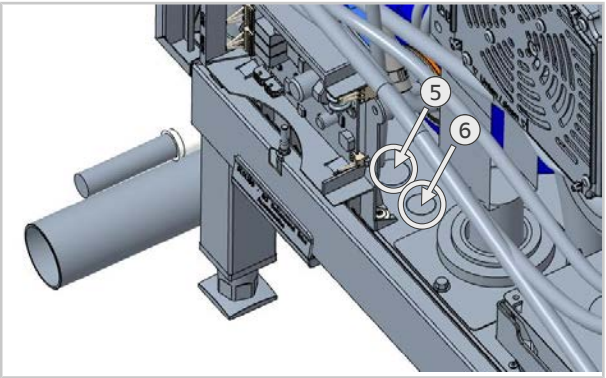

5. Připojovací adaptér navíječe hadice (4) zasuňte zespodu do vstupu a zašroubujte jej shora pomocí první matice (1). Matici (1) pevně dotáhněte. Při utahování držte připojovací adaptér navíječe hadice (4) v protisměru.
6. Nasaďte druhou matici (1) jako pojistnou matici a tuto matici (1) také pevně dotáhněte.
7. Sejměte hadici (7) vedoucí k navíječi hadice z bloku elektromagnetického ventilu (8) a nasaďte ji na nově instalovaný připojovací adaptér navíječe hadice (4).

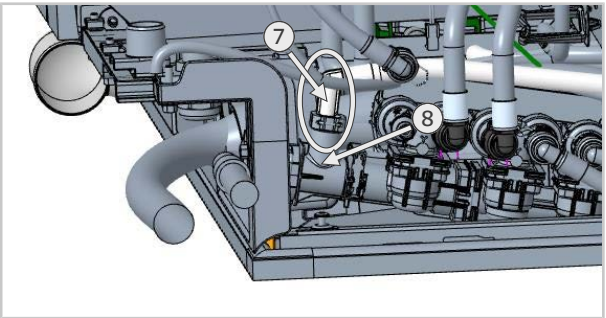

8. Hadici (7) znovu zajistěte pomocí spojovací pružiny navíječe hadice.
9. Nasaďte na volnou přípojku hadice na bloku magnetického ventilu (8) zátku rozdělovače (2) a zajistěte jej pomocí dodané spojovací pružiny (3).

>> **Montáž je dokončena.**

Pracovní kroky – Demontáž druhé přípojky vody

1. Při demontáži postupujte v opačném pořadí kroků.

>> **Demontáž je dokončena.**

80.00.562 ▪ V02 ▪ 12/2021 ▪ RTS/Awei ▪ ml