MI-2116:
V Drip Tray
V-Tropfrinne
20-1-1

Modification Instructions
Umbauanleitung

Deutsch 3
English 9
Français 13
Italiano 17
日本語 21
Polski 25
Portuguese (Brazil) 29
русский 33
Svensk 37
Español 41
Chinese (simplified) 45
Türkçe 49
Česky 53

MI_2116: Umbau V-Tropfwanne

iCombi Pro & iCombi Classic 20 1/1 | 20 min. | siehe benötigtes Werkzeug | 16.04.2021

Sicherheitshinweise

⚠ VORSICHT

Scharfe Kanten am Gehäuse
Schnittgefahr am Gehäuse bei Arbeiten im Elektroraum.
Tragen Sie Schutzhandschuhe.

Betroffene Geräte: (Gerätegröße und Geräteart):

Gas und Elektro:

- 20-1/1

Benötigtes Werkzeug

- Standard
- Bohrer mit 3,3 mm Durchmesser

Benötigte Bauteile

Verwenden Sie für den Umbau das KIT (Art. 14.01.113S) mit den folgenden Teilen:

Bauteile:	Artikelnummer:
V-Tropfrinne	14.01.113
Befestigungsniete	10.02.008
Blindniete, 2 Stück	10.00.515

Gerätegesamtübersicht

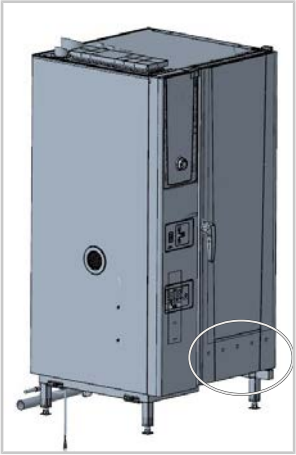

Arbeitsschritte – Umbau Türtropfwanne

1. Reinigen Sie den unteren Gerätebereich sorgfältig und entfetten Sie ihn gegebenenfalls.
2. Entfernen Sie den mittigen Kunststoff-Niet an der Unterseite des Gerätes.

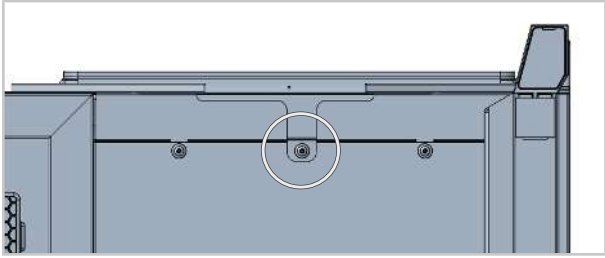

3. Setzen Sie den Kunststoff-Niet in die Tropfrinne ein und bringen Sie die Tropfrinne an der Unterseite des Gerätes an.

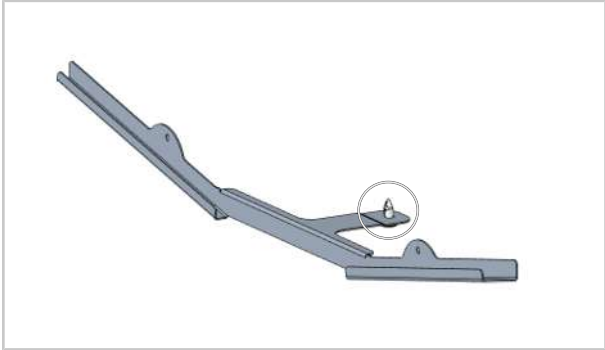

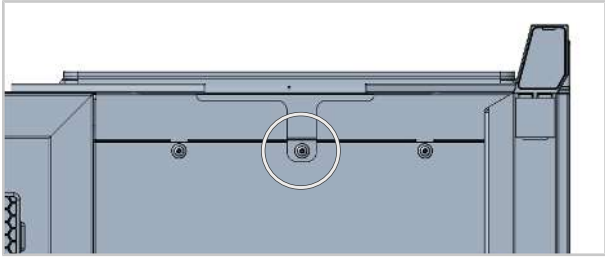

4. Körnen Sie die zwei Bohrungen an der Frontseite. Die stirnseitigen Löcher dienen als Schablone.

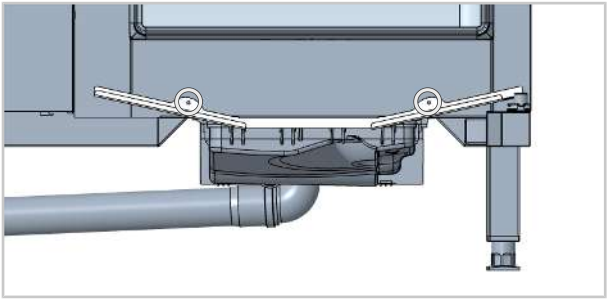

5. Entnehmen Sie die Tropfrinne wieder.
6. Bohren Sie die Körnungen mit dem Bohrer (3,3 mm Durchmesser).
7. Positionieren Sie die Kunststoff-Niete und die Tropfrinne erneut an der Unterseite des Gerätes.
8. Bringen Sie die Nieten an.
9. Schmieren Sie die Oberkante des Blechs mit Silikon ab.

Der Umbau ist abgeschlossen. Das Gerät ist einsatzbereit.

80.00.557 ▪ V01 ▪ 06/2021 ▪ RTS/Awei ▪

MI_2116: Modification of V drip pan

iCombi Pro & iCombi Classic 20 1/1 | 20 min | see required tool | 16/04/2021

Safety instructions

⚠ CAUTION

Sharp edges on the housing
Risk of cuts on the housing when working in the electrical compartment.
Wear protective gloves.

Affected units: (unit size and unit type):

Gas and electric:

- 20-1/1

Required tool

- Standard
- Drill with 3.3 mm diameter

Required components

Use the KIT (Art. 14.01.113S) with the following parts for the modification process:

Components:	Article number:
V-drip channel	14.01.113
Fastening rivets	10.02.008
Blind rivets, 2 pieces	10.00.515

Unit overview

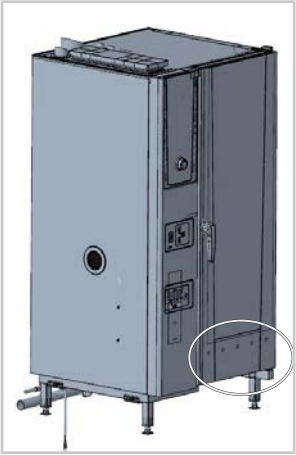

Work steps - modification of door drip pan

1. Clean the lower part of the unit carefully and degrease it if necessary.
2. Remove the central plastic rivet on the underside of the unit.

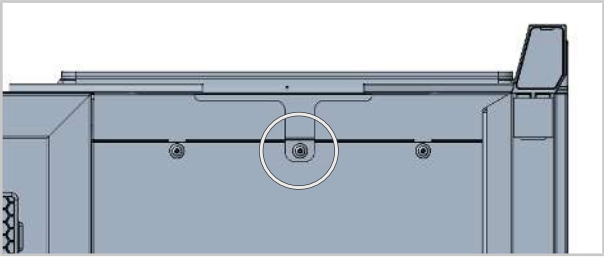

3. Insert the plastic rivet into the drip channel and attach the drip channel to the underside of the unit.

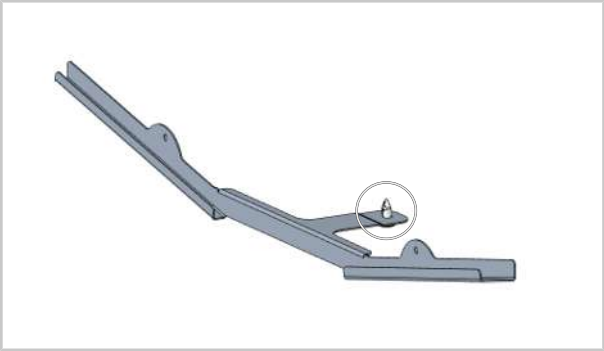

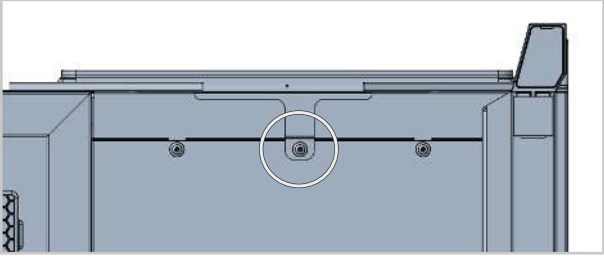

4. Punch the two holes on the front side. The front holes serve as a template.

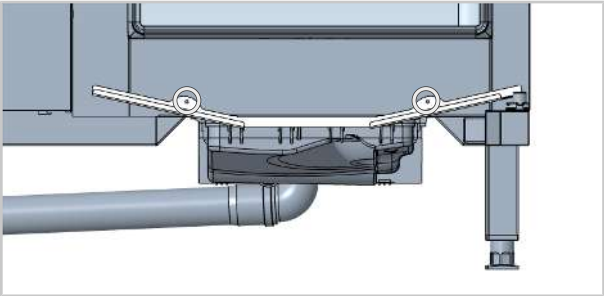

5. Remove the drip channel again.
6. Drill the centre punches with the drill (3.3 mm diameter).
7. Reposition the plastic rivet and drip channel on the underside of the unit.
8. Install the rivets.
9. Lubricate the top edge of the sheet with silicone.

The retrofitting is complete. The unit is ready for use.

80.00.557 ▪ V01 ▪ 06/2021 ▪ RTS/Awei ▪

MI_2116 : Modification du récolte-gouttes en V

iCombi Pro & iCombi Classic 20 1/1 | 20 min | voir l'outil requis | 16/04/2021

Instructions de sécurités

⚠ ATTENTION

Bords tranchants sur la console
Risque de coupure sur la console lors des interventions dans le compartiment électrique
Portez des gants de protection.

Appareils concernés : (taille et type d'appareils) :

Gaz et électrique :

- 20-1/1

Outillage préconisé

- Standard
- Foret de 3,3 mm de diamètre

Éléments requis

Utiliser le KIT (art. 14.01.113S) avec les pièces suivantes pour le processus de modification :

Composants :	Réf. article :
Récolte-gouttes en V	14.01.113
Rivets de fixation	10.02.008
Rivets borgnes, 2 pièces	10.00.515

Vue d'ensemble des appareils

Étapes de travail - modification du récolte-gouttes de porte

1. Nettoyez soigneusement la partie inférieure de l'appareil et dégraissez-la si nécessaire.
2. Retirez le rivet central en plastique situé sous l'appareil

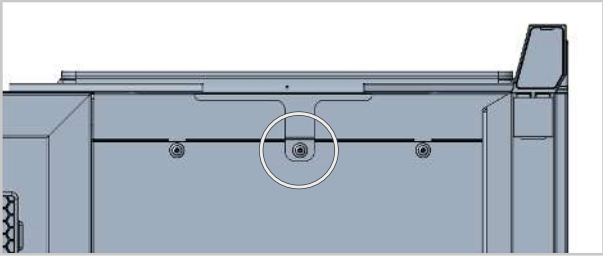

3. Insérez le rivet en plastique dans la gouttière et fixez la gouttière sous l'appareil.

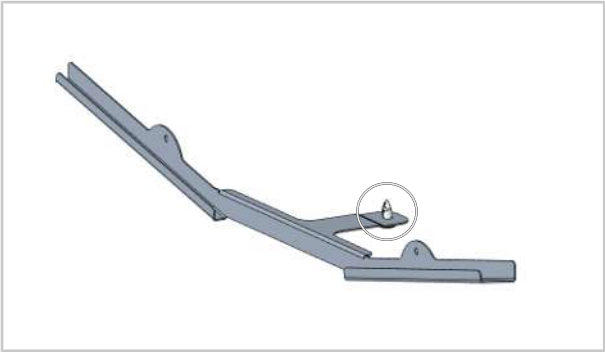

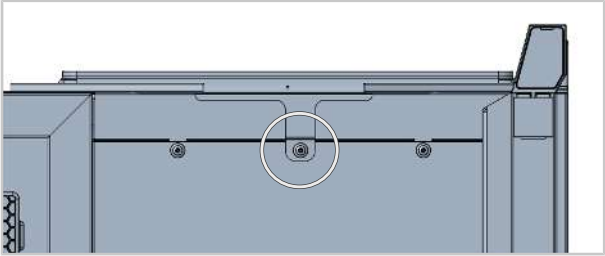

4. Percez les deux trous sur la face avant. Les trous avant servent de gabarit.

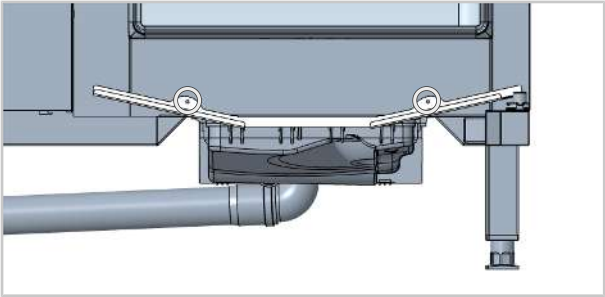

5. Retirez à nouveau la gouttière.
6. Percez les pointeaux avec la perceuse (foret de 3,3 mm de diamètre).
7. Repositionnez le rivet en plastique et la gouttière sous l'appareil.
8. Posez les rivets.
9. Lubrifiez le bord supérieur de la plaque avec du silicone.

La mise à niveau est terminée. L'appareil est prêt à l'emploi.

80.00.557 ▪ V01 ▪ 06/2021 ▪ RTS/Awei ▪

MI_2116: Modifica della vaschetta di raccolta a V

iCombi Pro e iCombi Classic 20 1/1	20 min	vedi l'utensile richiesto	16/04/2021

Istruzioni di sicurezza

⚠ ATTENZIONE

Spigoli affilati sull'alloggiamento
Rischio di taglio sull'alloggiamento quando si lavora nel vano elettrico
Indossare guanti protettivi.

Apparecchi interessati: (tipo e dimensione dell'apparecchio):

A gas ed elettrico:

- 20-1/1

Strumenti richiesti

- Standard
- Foro da 3,3 mm di diametro

Componenti richiesti

Per il retrofit utilizzare il KIT (art. 14.01.113S) con i seguenti componenti:

Componenti:	Codice articolo:
Canale di gocciolamento a V	14.01.113
Rivetti di fissaggio	10.02.008
Rivetti ciechi, 2 pz.	10.00.515

Panoramica dell'apparecchio

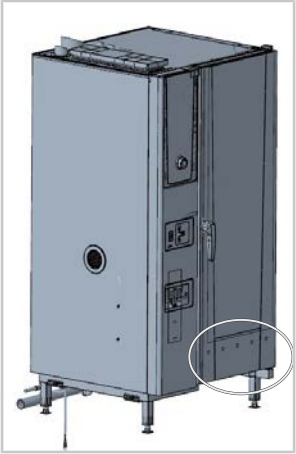

Fasi di lavoro - retrofit della vaschetta di raccolta integrata nella porta

1. Pulire con cura la parte inferiore dell'apparecchio e, se necessario, sgrassarla.
2. Rimuovere il rivetto centrale in plastica sul lato inferiore dell'apparecchio.

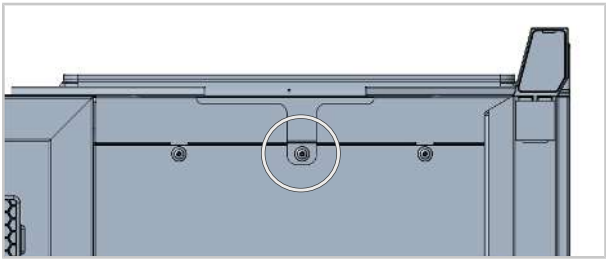

3. Inserire il rivetto in plastica nel canale di gocciolamento e fissare il canale al lato inferiore dell'apparecchio.

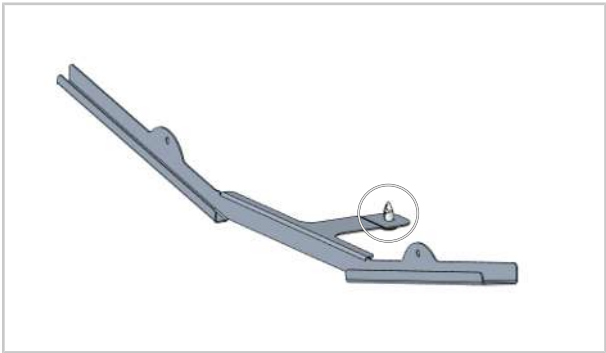

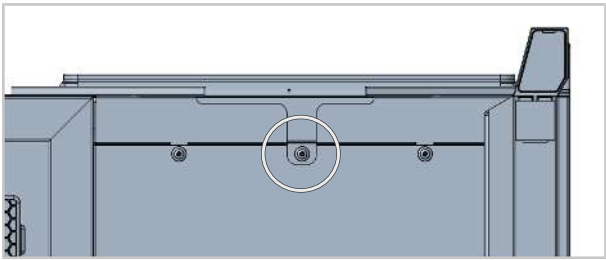

4. Praticare i due fori sul lato anteriore. I fori anteriori servono da dima.

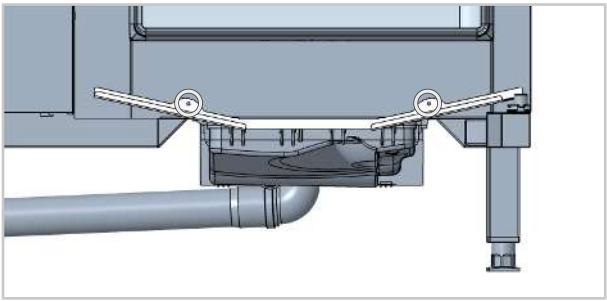

5. Rimuovere nuovamente il canale di gocciolamento.
6. Eseguire i fori centrali con il trapano (3,3 mm di diametro).
7. Riposizionare il rivetto in plastica e il canale di gocciolamento sul lato inferiore dell'apparecchio.
8. Inserire i rivetti.
9. Lubrificare il bordo superiore della lamiera con silicone.

Il retrofit è ultimato. L'apparecchio è pronto per l'uso.

80.00.557 ▪ V01 ▪ 06/2021 ▪ RTS/Awei ▪

MI_2116：V ドリップパンの取り付け

iCombi Pro & iCombi Classic 20 1/1 | 20 分 | 必要工具を参照 | 16/04/2021

安全説明

⚠ 注意

機器本体ハウジングのバリ
電装部内の作業の際にカバー等にて指の怪我の恐れ
保護グローブを使用してください。

該当機器：（機器サイズおよび機器タイプ）：
ガス式および電気式：

- 20-1/1
- 標準
- Φ3.3 mm のドリル

必要な部品

キット（部品番号 14.01.113S）の以下の部品を使って、取り付け作業を実施します。

構成部品：	部品番号：
V ドリップチャンネル	14.01.113
固定リベット	10.02.008
ブラインドリベット x 2	10.00.515

機器の外観

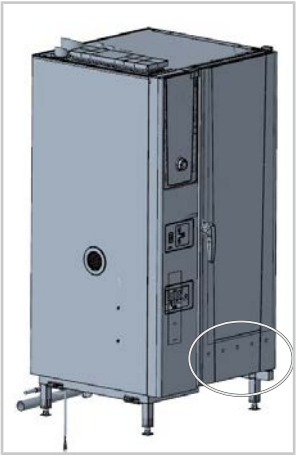

作業ステップ - ドアドリップパンの取り付け

1. 機器の下部を注意して清掃し、必要に応じて脱脂します。

2. 機器の底部にある中央のプラスチックリベットを取り外します。

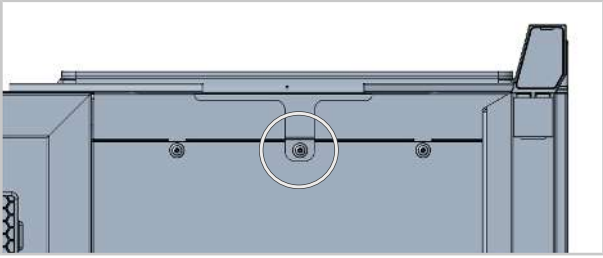

3. プラスチックリベットをドリップチャンネルに挿入し、ドリップチャンネルを機器の底面に取り付けます。

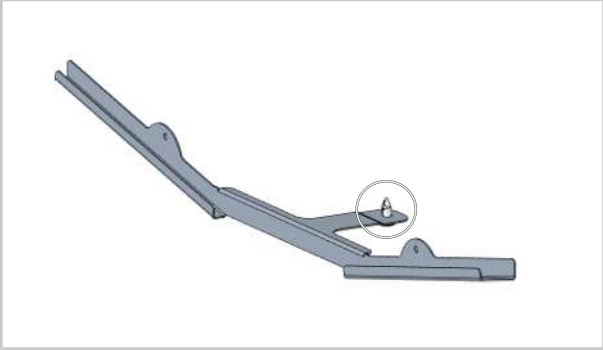

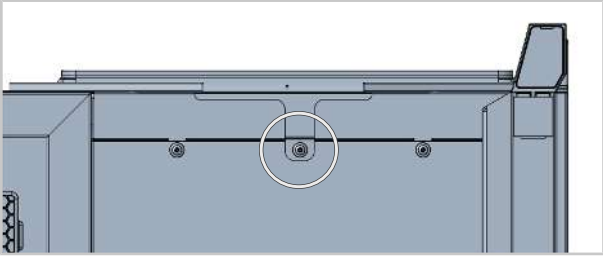

4. フロント側にポンチで 2 つの穴を打ち、マークします。このフロント側のマークがテンプレートになります。

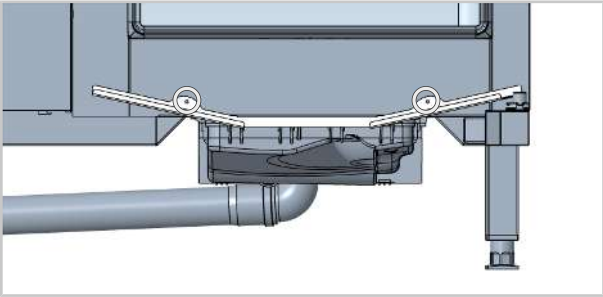

5. ドリップチャンネルを取り外します。
6. ポンチマークのセンターをドリル（Φ3.3 mm）で穴を空けます。

7. 機器の底部にプラスチックリベットとドリップチャンネルを取り付けます。
8. リベットを打ちます。
9. シートの上端をシリコーンで潤滑します。

以上で後付け作業が完了しました。これで、機器を使用する準備ができました。

80.00.557 • V01 • 06/2021 • RTS/Awei •

MI_2116: Modyfikacja rynienki ociekowej V

iCombi Pro & iCombi Classic 20 1/1 | 20 min. | wymagane narzędzie | 16/04/2021

Instrukcje bezpieczeństwa

⚠ UWAGA

Ostre krawędzie na obudowie
Ryzyko skaleczenia się podczas prac przy komponentach elektrycznych.
Należy założyć rękawice ochronne.

Dotyczy urządzeń (wielkość i typ urządzenia):

gazowe i elektryczne:

- 20-1/1

Wymagane narzędzia

- Standard
- Wiertło o średnicy 3,3 mm

Wymagane komponenty

Aby przeprowadzić modyfikację, należy wykorzystać zestaw (nr katalogowy 14.01.113S) zawierający następujące części:

Komponenty:	Numer katalogowy:
Rynienka ociekowa V	14.01.113
Nity mocujące	10.02.008
Nity zrywalne, 2 szt.	10.00.515

Przegląd urządzenia

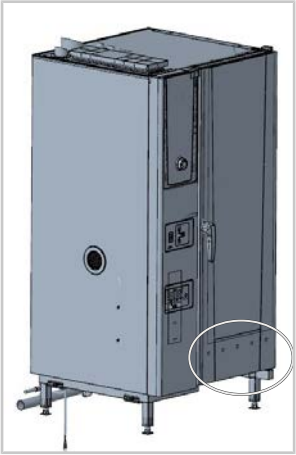

Kolejność czynności – modyfikacja rynienki ociekowej w drzwiach

1. Dokładnie wyczyścić dolną część urządzenia i w razie potrzeby odtłuścić.
2. Zdjąć środkowy plastikowy nit znajdujący się na spodzie urządzenia.

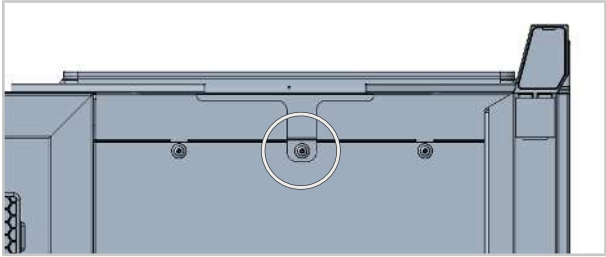

3. Do rynienki ociekowej włożyć plastikowy nit i przymocować ją do spodu urządzenia.

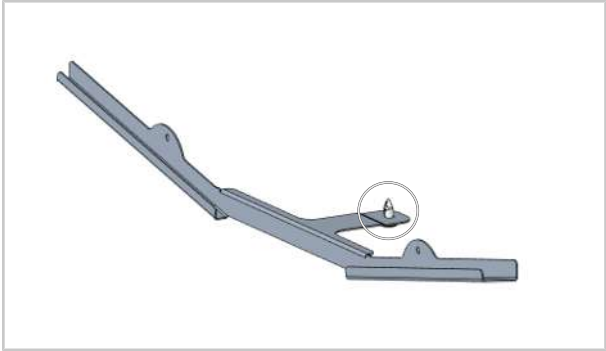

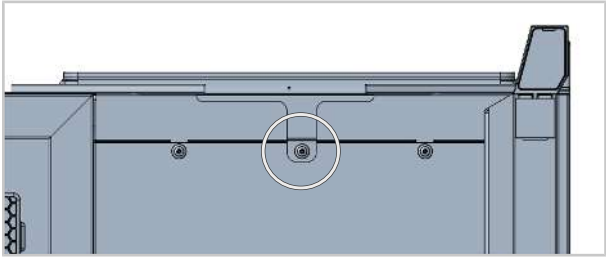

4. Napunktować dwa otwory z przodu. Otwory przednie służą jako szablon.

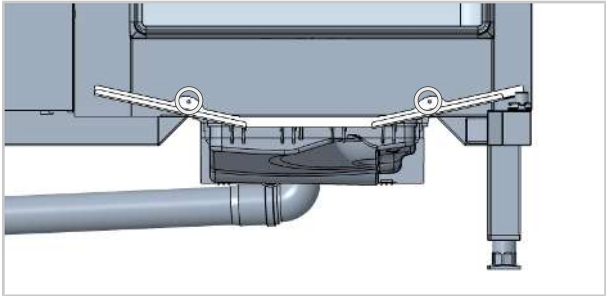

5. Zdemontować rynienkę ociekową.
6. W napunktowanych miejscach wiertłem 3,3 mm wywiercić otwory.
7. Ponownie umieścić plastikowy nit w rynience ociekowej i założyć ją na spodzie urządzenia.
8. Zamontować nity.
9. Górną krawędź blachy nasmarować silikonem.

Modernizacja została zakończona. Urządzenie jest gotowe do użycia.

80.00.557 ▪ V01 ▪ 06/2021 ▪ RTS/Awei ▪

MI_2116: Modificação da bandeja de drenagem de gordura em V

iCombi Pro e iCombi Classic 20 1/1	20 min	consulte as ferramentas necessárias	16/04/2021

Instrução de segurança

⚠ CUIDADO

Bordas afiadas na carcaça
Risco de cortes na carcaça quando se trabalha no compartimento elétrico.
Usar luvas de proteção.

Unidades afetadas: (tamanho da unidade e tipo de unidade):

Gás e elétrico:

- 20-1/1

Ferramenta necessária

- Standard
- Furadeira com 3,3 mm de diâmetro

Componentes necessários

Use o KIT (Art. 14.01.113S) com as seguintes peças para o processo de modificação:

Componentes:	Número do código:
Canal de gotejamento em V	14.01.113
Rebites de fixação	10.02.008
Rebites cegos, 2 peças	10.00.515

Visão geral da unidade

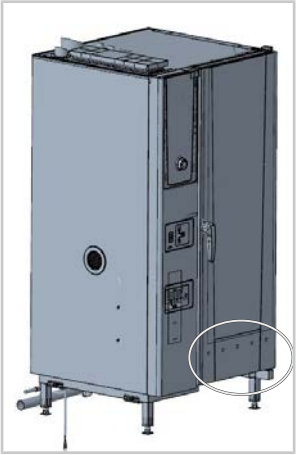

Etapas de trabalho - modificação da bandeja de drenagem de gordura

1. Limpe a parte inferior da unidade cuidadosamente e desengordure, se necessário.
2. Remova o rebite de plástico central na parte inferior da unidade.

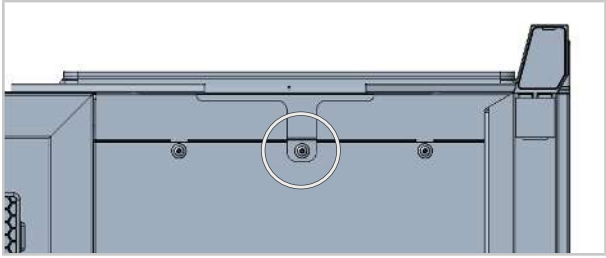

3. Insira o rebite de plástico no canal de gotejamento e conecte o canal de gotejamento na parte inferior da unidade.

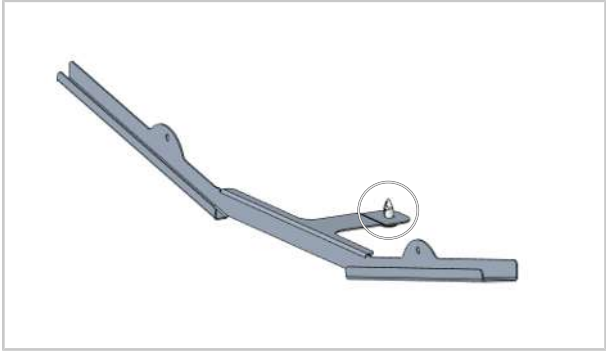

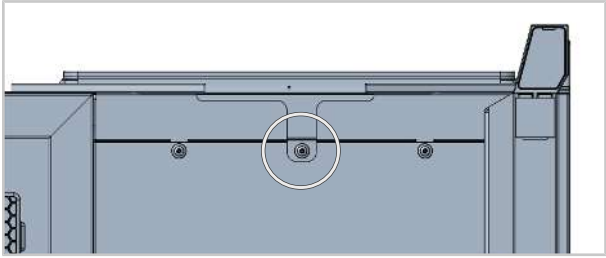

4. Perfure os dois orifícios na parte frontal. Os orifícios frontais servem como um modelo.

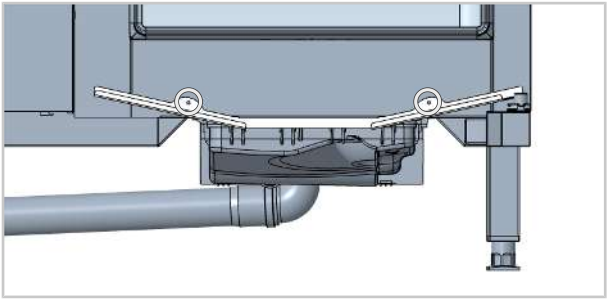

5. Remova o canal de gotejamento novamente.
6. Perfure as punções centrais com a broca (3,3 mm de diâmetro).
7. Reposicione o rebite de plástico e o canal de gotejamento na parte inferior da unidade.
8. Instale os rebites.
9. Lubrifique a borda superior da folha com silicone.

A readaptação está completa. A unidade está pronta para uso.

80.00.557 ▪ V01 ▪ 06/2021 ▪ RTS/Awei ▪

MI_2116: Модификация V-образного поддона

iCombi Pro и iCombi Classic 20 1/1 | 20 мин. | см. необходимый инструмент | 16.04.2021 г.

Инструкции по безопасности

⚠ ОСТОРОЖНО

Острые края корпуса
Риск получения порезов при работе в электрическом отсеке.
Используйте защитные перчатки

Затронутые узлы: (размер и тип блока):

Газ и электричество:

- 20-1/1

Рекомендуемый инструмент

- Стандарт
- Сверло диаметром 3,3 мм

Необходимые компоненты

Для модификации используйте НАБОР (арт. 14.01.113S) со следующими деталями:

Компоненты:	Артикул:
V-образный поддон	14.01.113
Крепежные заклепки	10.02.008
Глухие заклепки, 2 шт.	10.00.515

Обзор аппарата

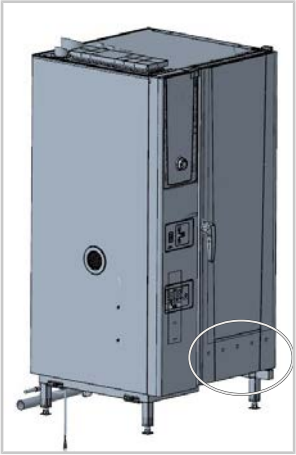

Этапы работы: модификация дверного поддона

1. Тщательно очистите нижнюю часть аппарата и при необходимости обезжирьте.
2. Снимите центральную пластиковую заклепку с нижней стороны аппарата.

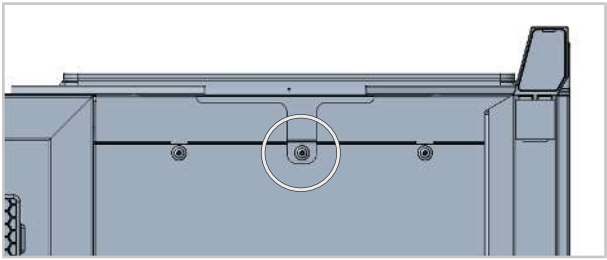

3. Вставьте пластиковую заклепку в поддон и присоедините поддон к нижней стороне аппарата.

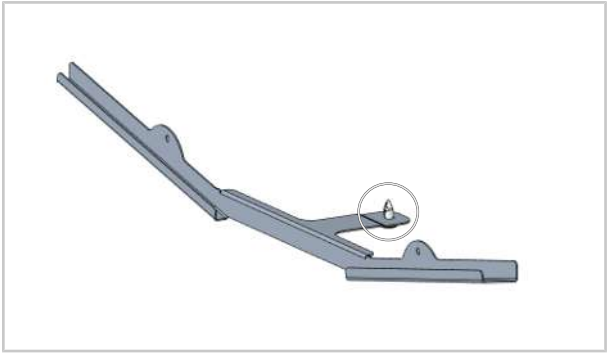

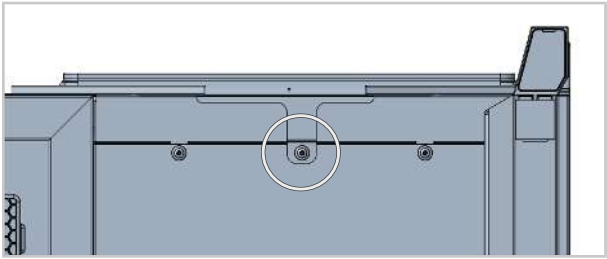

4. С передней стороны проткните два отверстия. Передние отверстия служат в качестве шаблона.

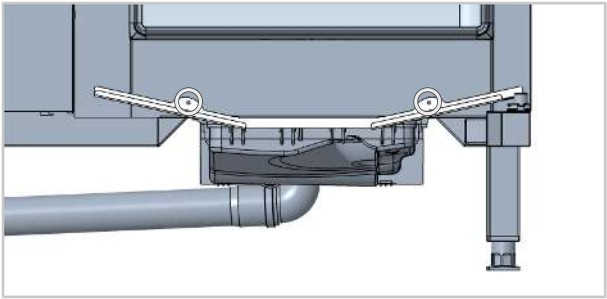

5. Снова извлеките поддон.
6. Просверлите кернеры с помощью сверла (диаметр 3,3 мм).
7. Установите на место пластиковые заклепки и поддон снизу аппарата.
8. Установите заклепки.
9. Смажьте верхний край листа силиконом.

Модернизация завершена. Аппарат готов к использованию.

80.00.557 ▪ V01 ▪ 06/2021 ▪ RTS/Awei ▪

MI_2116: Modifiering av V-droppskål

iCombi Pro & iCombi Classic 20 1/1 | 20 min | se nödvändigt verktyg | 16/04/2021

Säkerhetsinstruktioner

⚠ OBSERVERA

Skarpa kanter på detaljer
Risk för skärsår på detaljer när du arbetar i elutrymmet.
Använd skyddshandskar.

Berörda enheter: (enhetsstorlek och enhetstyp):

Gas och el:

- 20-1/1

Nödvändigt verktyg

- Standard
- Borr med 3,3 mm diameter

Nödvändiga komponenter

Använd satsen (artikelnr 14.01.113S) med följande delar för modifieringen:

Komponenter:	Artikelnummer:
V-droppkanal	14.01.113
Fästnitar	10.02.008
Blindnitar, 2 st	10.00.515

Översikt över enheten

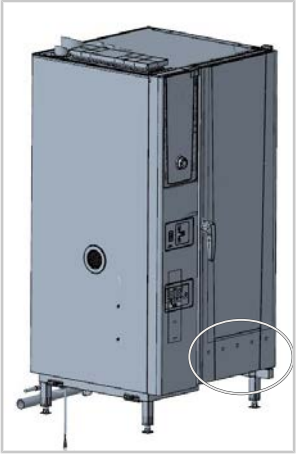

Arbetssteg – modifiering av droppskålen i dörren

1. Rengör enhetens nedre del noggrant och avfetta vid behov.
2. Ta bort den mellersta plastniten på enhetens undersida.

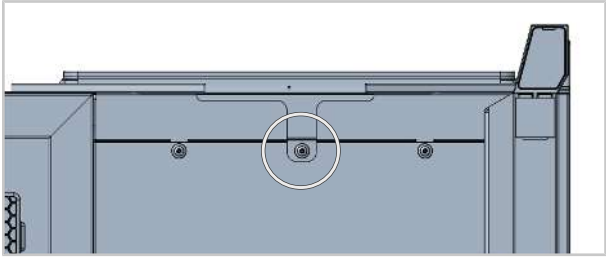

3. För in plastniten i droppkanalen och fäst droppkanalen på undersidan av enheten.

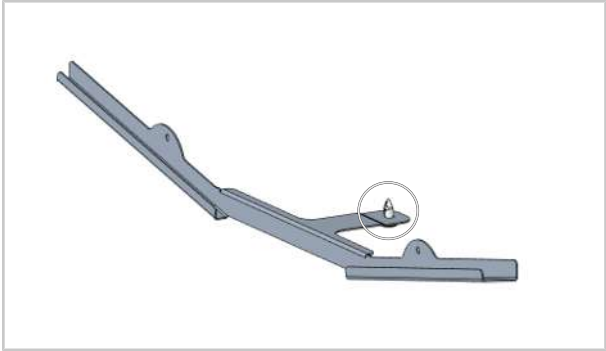

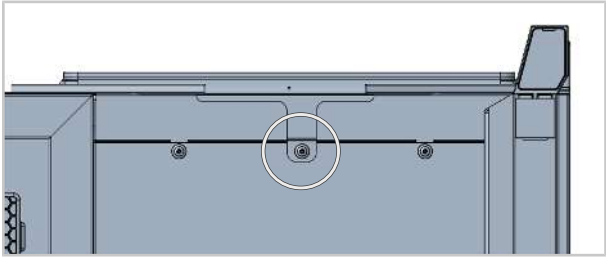

4. Stansa två hål på framsidan. De främre hålen fungerar som en mall.

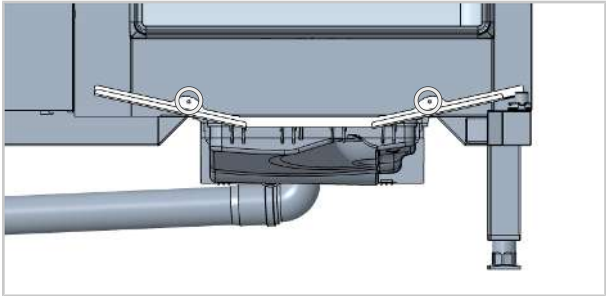

5. Ta bort droppkanalen igen.
6. Borra upp centrumhålen med borren (3,3 mm diameter).
7. Sätt tillbaka plastniten och droppkanalen på enhetens undersida.
8. Montera nitarna.
9. Smörj plåtens överkant med silikon.

Eftermonteringen är klar. Enheten är klar för användning.

80.00.557 ▪ V01 ▪ 06/2021 ▪ RTS/Awei ▪

MI_2116: Modificación de la bandeja colectora en V

iCombi Pro & iCombi Classic 20 1/1 | 20 min. | consulte la herramienta necesaria | 16/04/2021

Instrucciones de seguridad

⚠ CUIDADO

Bordes afilados en los paneles
Riesgo de cortarse con la estructura cuando se trabaje en el compartimiento eléctrico.
Utilice guantes de protección.

Equipos afectados: (tamaño y tipo de equipo):

Gas y electricidad:

- 20-1/1

Herramientas necesarias

- Estándar
- Broca con un diámetro de 3,3 mm

Materiales necesarios

Utilice el KIT (art. 14.01.113S) con las piezas siguientes para el proceso de modificación:

Componentes:	Referencia:
Canal colector en V	14.01.113
Remaches de fijación	10.02.008
Remaches ciegos, 2 unidades	10.00.515

Resumen del equipo

Fases de trabajo: modificación de la bandeja colectora de la puerta

1. Limpie la parte inferior del equipo cuidadosamente y retire la grasa en caso necesario.
2. Retire el remache central de plástico de la parte inferior del equipo.

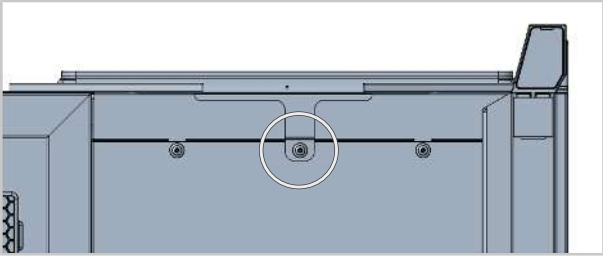

3. Inserte el remache de plástico en el canal colector y coloque el canal colector en la parte inferior del equipo.

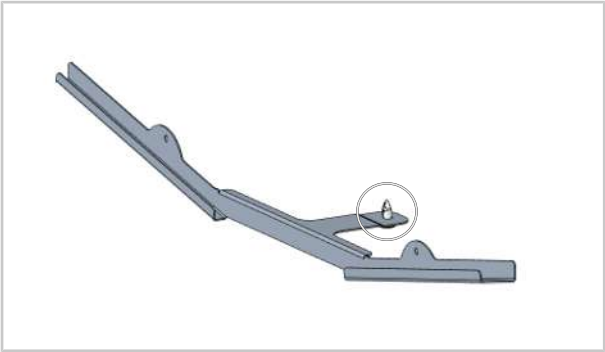

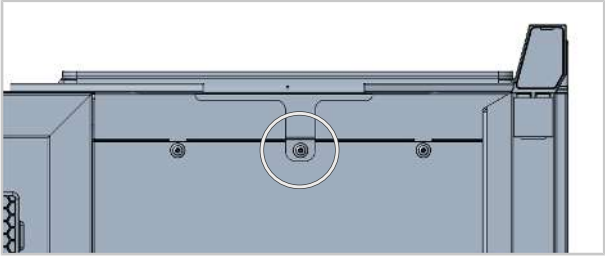

4. Perfore los dos orificios de la parte frontal. Los orificios delanteros sirven de plantilla.

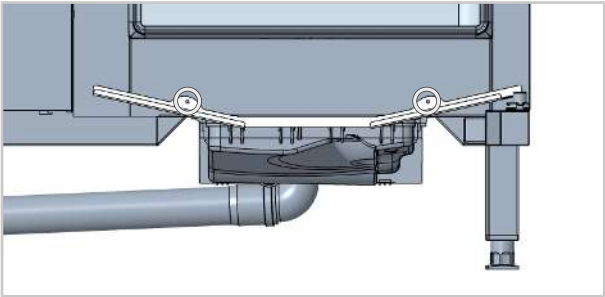

5. Retire de nuevo el canal colector.
6. Taladre las perforaciones centrales con la broca (3,3 mm de diámetro).
7. Vuelva a colocar el remache de plástico y el canal colector en la parte inferior del equipo.
8. Instale los remaches.
9. Lubrique el borde superior de la hoja con silicona.

El reequipamiento ha concluido. El equipo está listo para su uso.

80.00.557 ▪ V01 ▪ 06/2021 ▪ RTS/Awei ▪

MI_2116： 加装 V 型滴油盘

iCombi Pro 和 iCombi Classic 20 1/1 | 20 分钟 | 请参阅所需工具 | 16/04/2021

安全指示

⚠ 小心

罩壳边缘锋利

维修电气部件时可能会被罩壳割伤。

穿戴防护手套。

受影响设备：（设备尺寸和设备类型）：

燃气型和电热型：

- 20-1/1
- 标准
- 直径 3.3 mm 的钻头

所需部件

改造过程中使用包含以下部件的套件（商品编号 14.01.113S）：

部件：	商品编号：
V 形滴油通道	14.01.113
紧固铆钉	10.02.008
埋头铆钉， 2 个	10.00.515

设备概览

工作步骤 - 加装门滴油盘

1. 仔细清洁设备下部，必要时清除油污。
2. 拆下位于设备下侧的中间塑料铆钉。

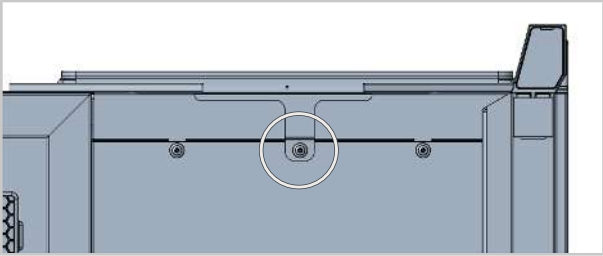

3. 将塑料铆钉插入滴油通道，然后将滴油通道安装到设备下侧。

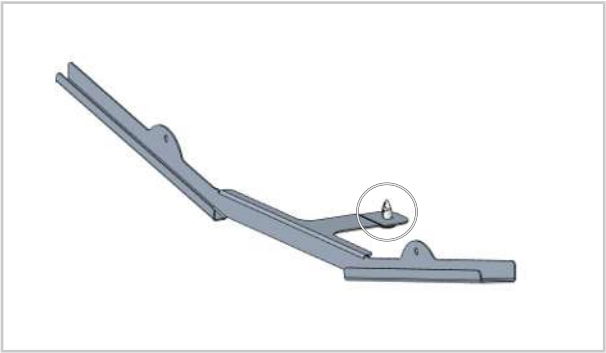

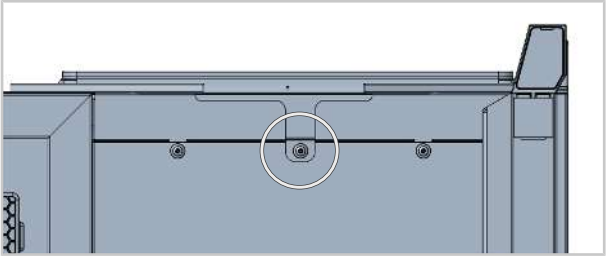

4. 在正面钻两个孔。 前孔用作模板。

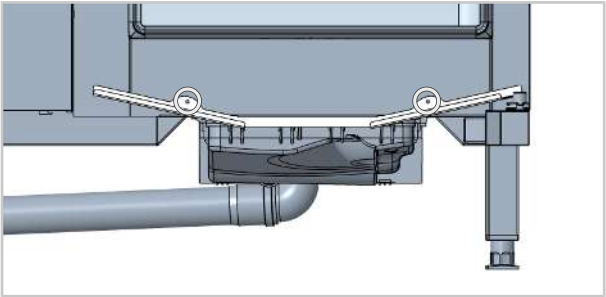

5. 再次拆下滴油通道。
6. 使用钻头（直径 3.3 mm ）钻出中心孔。
7. 将塑料铆钉和滴油通道重新放到设备下侧。
8. 安装铆钉。
9. 用硅油润滑薄板的上边缘。

改造完成。 设备准备就绪，可供使用。

MI_2116: V damlama tepsisinin modifikasyonu

iCombi Pro ve iCombi Classic 20 1/1 | 20 dak | bkz. gerekli aletler | 16/04/2021

Güvenlik Talimatları

⚠ DİKKAT

Kapakta keskin köşeler.
Elektrik kabininde çalışırken kapak nedeniyle kesilme riski.
Koruyucu eldiven kullanınız.

Etkilenen birimler: (cihaz boyutu ve cihaz tipi):

Gaz ve elektrikli:

- 20-1/1

Gerekli aletler

- Standart
- 3.3 mm çapında matkap

Gerekli komponentler

Modifikasyon işlemi için aşağıdaki parçalarla birlikte KIT (Ürün 14.01.113S) kullanın:

Bileşenler:	Ürün numarası:
V damlama kanalı	14.01.113
Sabitleme perçinleri	10.02.008
Kör perçin, 2 adet	10.00.515

Cihaza genel bakış

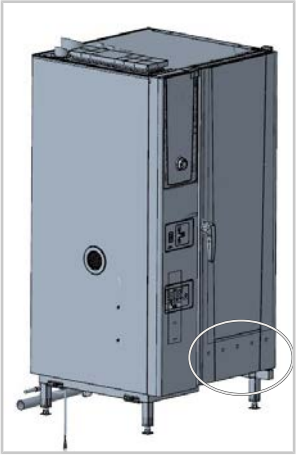

İş adımları - kapı damlama tepsisinin değiştirilmesi

1. Cihazın alt kısmını dikkatlice temizleyin ve gerekirse gresten arındırın.
2. Cihazın alt tarafındaki orta plastik perçini çıkarın.

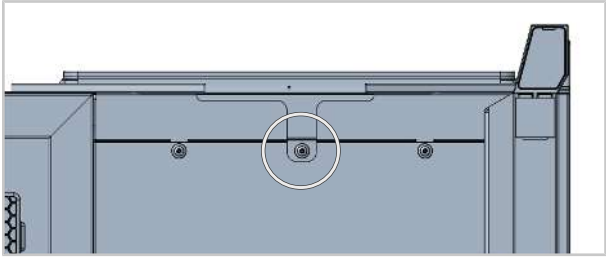

3. Plastik perçini damlama kanalına yerleştirin ve damlama kanalını cihazın alt tarafına takın.

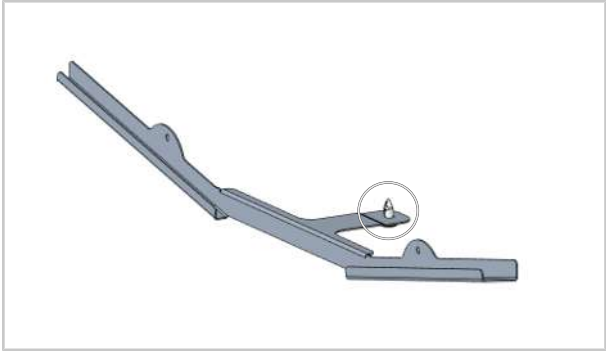

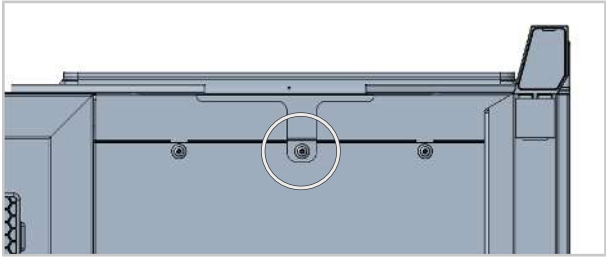

4. Ön taraftaki iki deliği açın. Ön delikler bir şablon görevi görür.

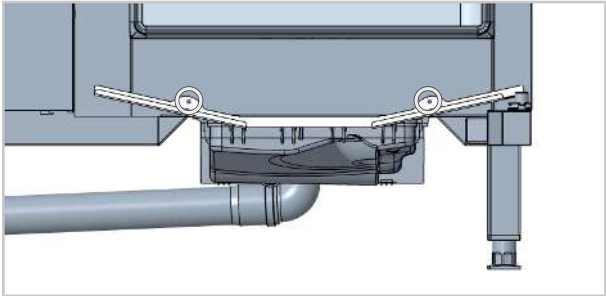

5. Damlama kanalını tekrar çıkarın.
6. Merkez delikleri matkapla delin (3,3 mm çapında).
7. Plastik perçini ve damlama kanalını cihazın alt kısmına yeniden yerleştirin.
8. Perçinleri takın.
9. Levhanın üst kenarını silikon ile yağlayın.

İyileştirme işlemi tamamlanmıştır. Cihaz kullanıma hazırdır.

80.00.557 ▪ V01 ▪ 06/2021 ▪ RTS/Awei ▪

MI_2116: Úprava odkapového V-žlábku

iCombi Pro a iCombi Classic 20 1/1 | 20 min | viz požadovaný nástroj | 16/04/2021

Bezpečnostní instrukce

⚠ POZOR

Ostré hrany na krytu.
Při práci v prostoru elektroniky hrozí nebezpečí pořezání o kryt.
Noste ochranné rukavice.

Dotčená zařízení: (velikost zařízení a typ zařízení):

Plynové a elektrické:

- 20-1/1

Požadovaný nástroj

- Standard:
- Vrták s průměrem 3,3 mm

Požadované komponenty

K úpravě použijte sadu (č. 14.01.113S) s následujícími díly:

Komponenty:	Číslo artiklu:
Odkapový V-žlábek	14.01.113
Upevňovací nýty	10.02.008
Slepé nýty, 2 kusy	10.00.515

Přehled zařízení

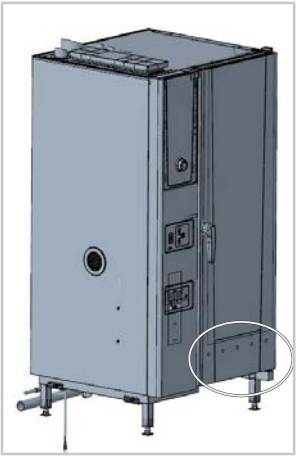

Pracovní kroky – úprava odkapového žlábku dvířek

1. Pečlivě vyčistěte spodní část zařízení a v případě potřeby ji odmastěte.
2. Odstraňte středový plastový nýt na spodní straně zařízení.

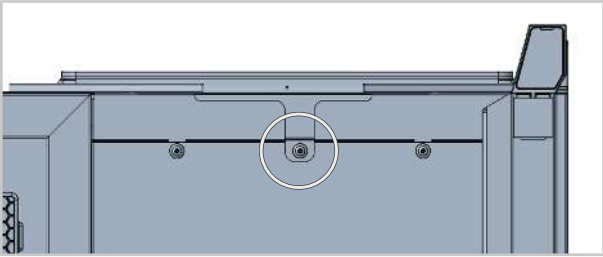

3. Zasuňte plastový nýt do odkapového žlábku a připevněte odkapový žlábek na spodní stranu zařízení.

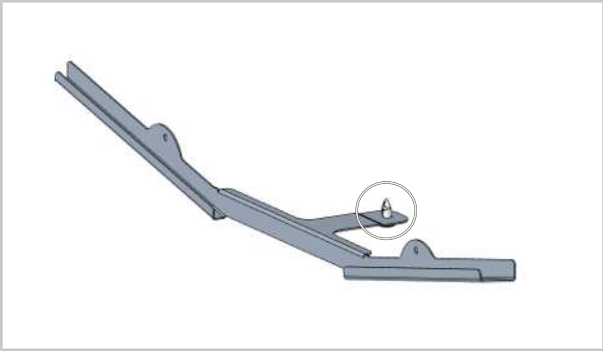

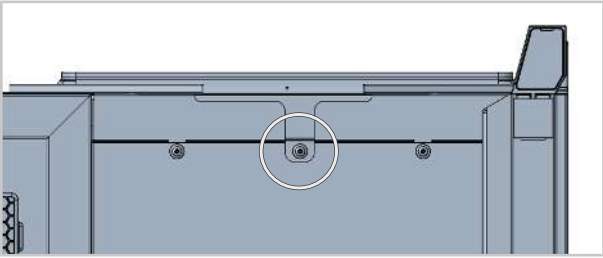

4. Na přední straně vytvořte dva otvory. Přední otvory slouží jako šablona.

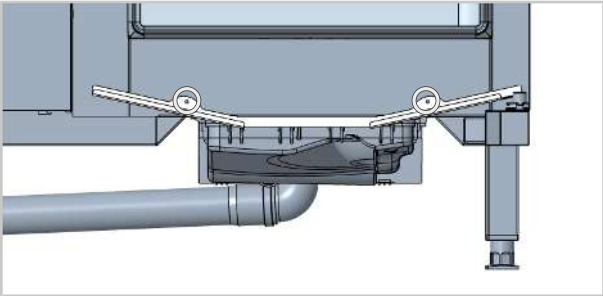

5. Odkapový žlábek opět vyjměte.
6. Otvory provrtejte vrtákem (o průměru 3,3 mm).
7. Umístěte plastový nýt a odkapový žlábek zpět na spodní stranu zařízení.
8. Namontujte nýty.
9. Namažte horní okraj plechu silikonem.

Dovybavení je dokončeno. Zařízení je připravené k použití.

80.00.557 ▪ V01 ▪ 06/2021 ▪ RTS/Awei ▪