MI_2102:
Safety lock door floor unit - removal and installation
Sicherheitstürverschluss Standgerät - Ausbau und Einbau

Modification Instructions
Umbauanleitung

Deutsch 3
English 9
Français 17
Italiano 25
日本語 33
Polski 41
Portuguese (Brazil) 49
русский 57
Svensk 65
Español 73
Chinese (simplified) 81
Türkçe 89
Česky 97

MI_2102: Sicherheitstürverschluss Standgerät - Ausbau und Einbau

iCombi 20 1/1 & 20 2/1	25 min.	Standard & Niet-mutternzange	07.12.2021

Grund:

Diese Information beschreibt den Ausbau und Einbau Sicherheitstürverschluss bei Standgeräten.

Betroffene Geräte (Gerätegröße und Geräteart):

iCombi

- 20-1/1
- 20-2/1

Benötigtes Werkzeug

- Standardwerkzeug
- Nietmutternzange
- Bohrer mit 9,5 mm Durchmesser

Betroffene Bauteile

Bauteil	Artikelnummer
Sicherheitstürverschluss SG	87.01.815S

Im Lieferumfang enthaltende Bauteile:

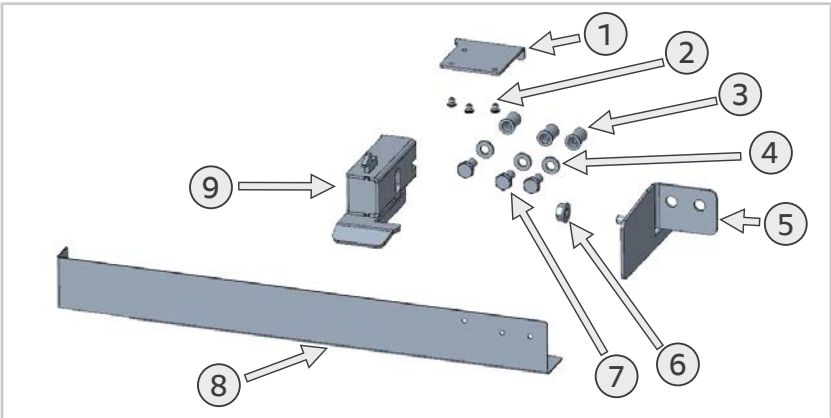

1	Anschlag-Sicherheitsverschluss (1x)
2	Blindniete (3x)

3	Nietmutter M6 (3x)
4	Unterlegscheibe (3x)
5	Haltewinkel (1x)
6	Flansch Hutmutter (3x)
7	Sechskantschraube (3x)
8	Bohrschablone (1x)
9	Türarretierung vormontiert (inkl. Abdeckblech) (1x)

Allgemeine Informationen

HINWEIS

Tragen Sie den Einbau der Komponente in der Serviceebene ein (Tab "Bauteiltausch"). Dies ist ein Bestandteil der Wartungshistorie.

Sicherheitshinweise

⚠ VORSICHT

Scharfe Kanten am Gehäuse
Schnittgefahr am Gehäuse bei Arbeiten im Gerät.
Tragen Sie Schutzhandschuhe.

⚠ VORSICHT

Verletzungsgefahr durch Spanbildung, Splitter- und Funkenflug bei Metallarbeiten
Bei Metallarbeiten kann es zu einer Bildung von Spänen und einem Splitter- und Funkenflug kommen.

- Tragen Sie Schutzbekleidung der geeigneten Schutzklasse z. B. Schutzbrillen, Handschuhe etc.
- Reinigen Sie den Arbeitsbereich, um Späne und Splitter zu beseitigen.

Arbeitsschritte – Einbau Sicherheitstürverschluss Standgerät

1. Legen Sie die Bohrschablone (8) an und setzen 3 Körnungen.

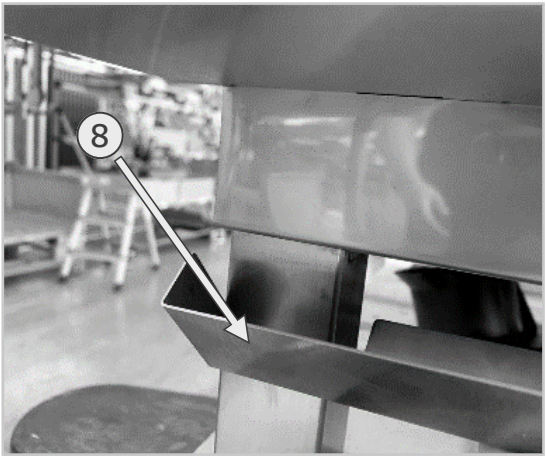

2. Bohren Sie die Löcher mit einem Durchmesser von 9,5 mm und entgraten diese Bohrlöcher.

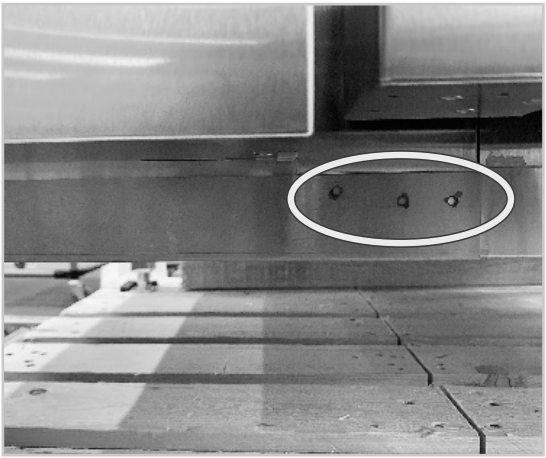

3. Ziehen Sie die Nietmutter (3) ein und schrauben den Haltewinkel (5) mit der Unterlegscheibe (4) und der Sechskantschraube (7) an.

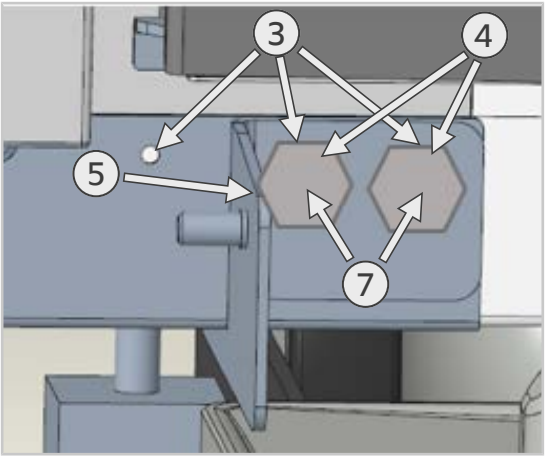

4. Schrauben Sie die Türarretierung (9) am Holm und Haltewinkel (1) mit der Unterlegscheibe (4), der Sechskantschraube (7) und der Flansch-Hutmutter M6 (6) an.

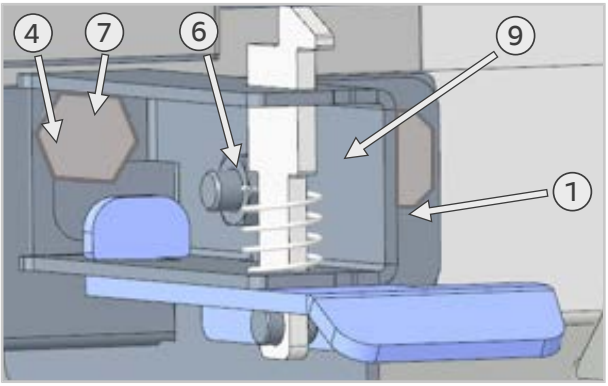

5. Bringe Sie das Abdeckblech (9) an der Türarretierung (9) an.

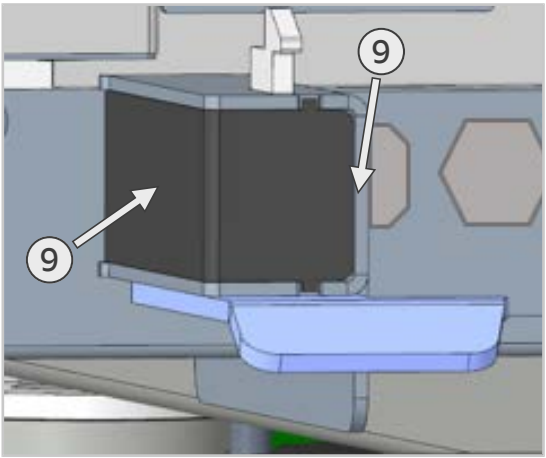

6. Bringen Sie den Anschlag-Sicherheitsverschluss (1) an der Türunterseite mit Blindnieten (2) an.

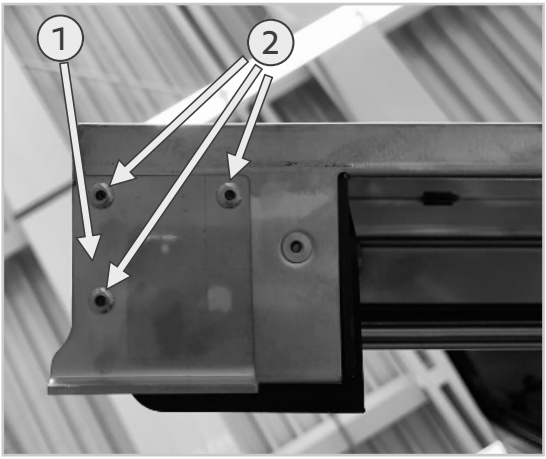

>> Einbau ist abgeschlossen.

Arbeitsschritte – Ausbau Sicherheitstürverschluss Standgerät

1. Gehen Sie für den Ausbau in umgekehrter Reihenfolge vor.

>> Ausbau ist abgeschlossen.

80.00.608 ▪ V02 ▪ 12/2021 ▪ RTS/AWEI ▪ ml

MI_2102: Safety door lock floor unit - removal and installation

iCombi 20 1/1 & 20 2/1	25 min.	Standard & rivet nut pliers	07/12/2021

Reason:

The information describes the removal and installation of the safety door lock on floor units

Affected units (unit size and unit type):

iCombi

- 20-1/1
- 20-2/1

Required tool

- Standard tool
- Rivet nut pliers
- Drill with 9.5 mm diameter

Affected components

Component	Article number
Safety door lock SG	87.01.815S

Components included in delivery:

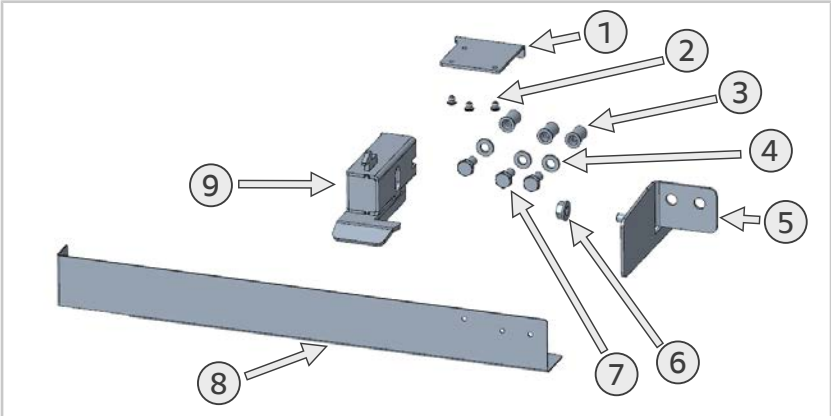

1	Stop safety door lock (1x)
2	Blind rivets (3x)

3	Rivet nut M6 (3x)
4	Washer (3x)
5	Mounting bracket (1x)
6	Flange cap nut (3x)
7	Hexagon head screw (3x)
8	Drill template (1x)
9	Pre-assembled door locking mechanism (including cover plate) (1x)

General information

NOTICE

Enter the installation of the component on the service level ("Component replacement" tab). This is an integral part of the maintenance history.

Safety instructions

⚠ CAUTION

Sharp edges on the housing
Risk of cuts on the housing when working in the unit.
Wear protective gloves.

⚠ CAUTION

Risk of injury from chip formation, splinters and flying sparks during metal work
Chips, splinters and sparks can form during metal work.

- Wear protective clothing of the appropriate protection class, for example safety goggles, gloves etc.
- Clean the work area to remove any chips and splinters.

Work steps - Installation of safety door lock floor unit

1. Place the drill template (8) and set 3 grain sizes.

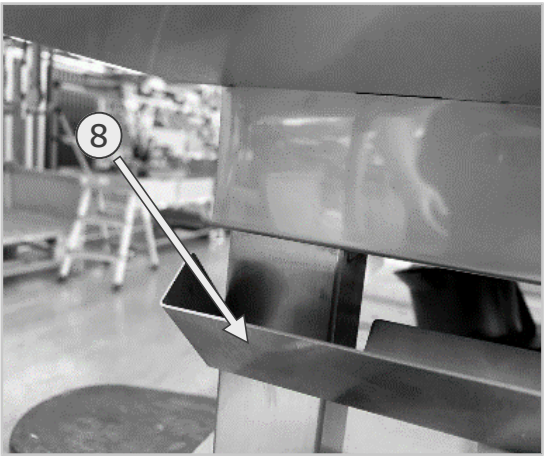

2. Drill the holes with a 9.5 mm diameter and deburr these drill holes.

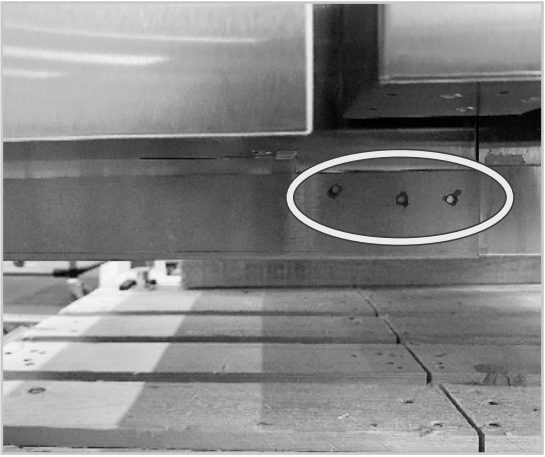

3. Tighten the rivet nut (3) and screw on the mounting bracket (5) with the washer (4) and the hexagon head screw (7).

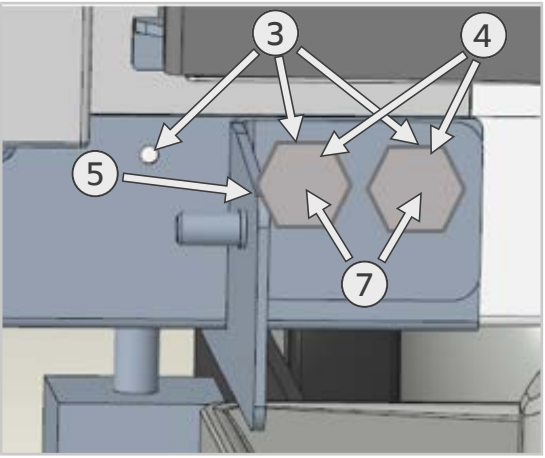

4. Screw the door lock (9) to the bar and mounting bracket (1) with the washer (4), the hexagon head screw (7) and the M6 flange cap nut (6).

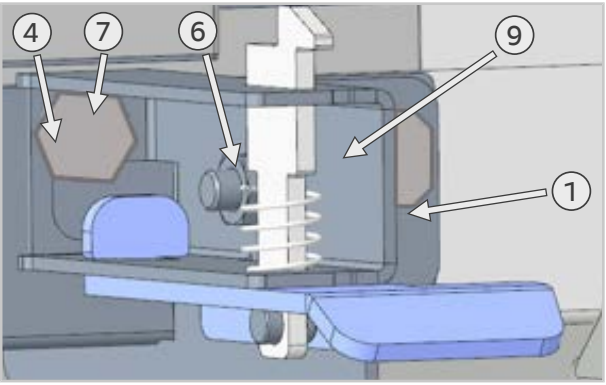

5. Attach the cover plate (9) to the door lock (9).

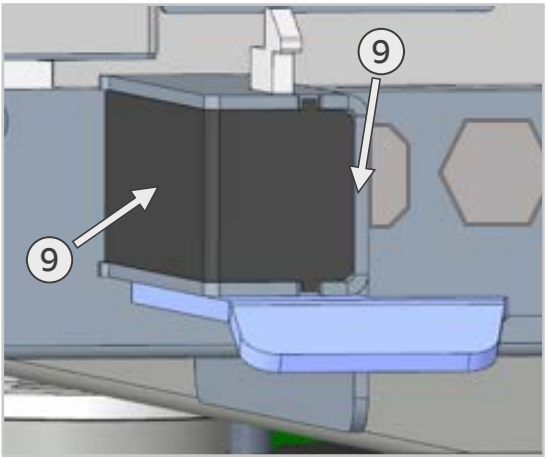

6. Attach the stop safety lock (1) to the underside of the door with blind rivets (2).

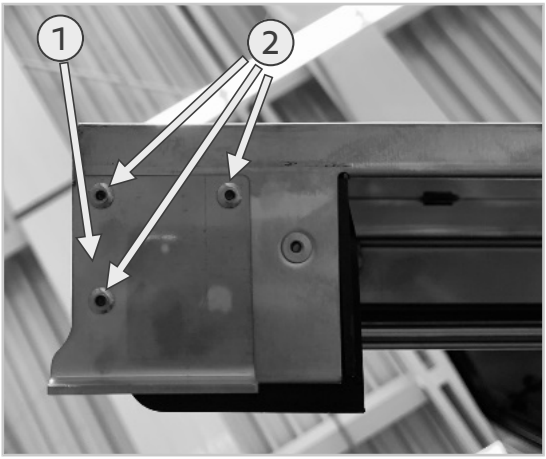

>> Installation is complete.

Work steps - Removal of safety door lock floor unit

1. To remove, proceed in reverse order.

>> The removal is complete.

80.00.608 ▪ V02 ▪ 12/2021 ▪ RTS/AWEI ▪ ml

MI_2102: FErmeture de porte de sécurité pour appareil 20 niveaux - Démontage et montage

iCombi 20 1/1 & 20 2/1 | 25 min | Standard & pice pour rivet à écrou | 07/12/2021

Cause:

Cette information décrit le démontage et le montage de la fermeture de porte de sécurité sur les appareils 20 niveaux.

Appareils concernés (taille et type d'appareil) :

iCombi

- 20-1/1
- 20-2/1

Outillage préconisé

- Outil standard
- Pince pour rivet à écrou
- Foret d'un diamètre de 9,5 mm

Composants concernés

Pièce	Références d'article
Fermeture de porte de sécurité SG	87.01.815S

Composants inclus dans le colis:

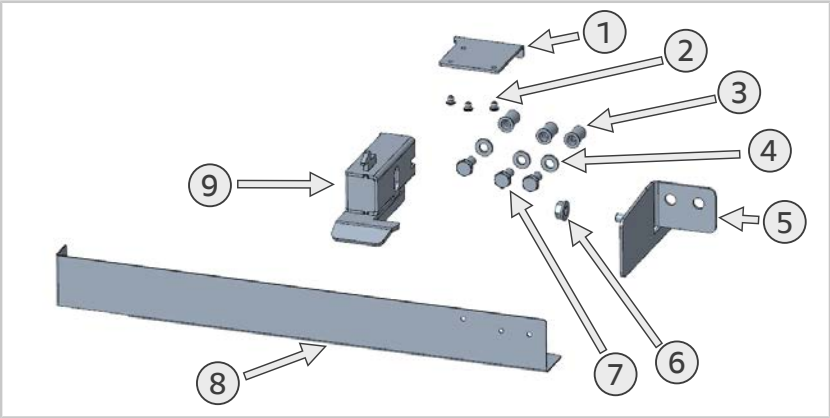

1	Butée de fermeture de porte de sécurité (1x)
2	Rivet aveugle (3x)

3	Rivet à écrou M6 (3x)
4	Rondelle (3x)
5	Équerre de fixation (1x)
6	Bride d'écrous borgnes (3x)
7	Vis hexagonale (3x)
8	Gabarit de perçage (1x)
9	Dispositif d'arrêt de la porte prémonté (avec plaque de protection) (1x)

Généralités

INFORMATION

Entrer l'installation du composant dans le menu de service (tableau "Remplacement de composant"). Il fait partie intégrante de l'historique de maintenance.

Instructions de sécurités

⚠ ATTENTION

Arêtes coupantes sur l'habillage

Risque de coupures sur les tôles d'habillage lors de travaux sur l'appareil.

Portez des gants de protection.

⚠ ATTENTION

Risque de blessure par formation de copeaux, éclats et étincelles pendant le travail du métal

Des copeaux, des éclats et des étincelles peuvent se former pendant le travail du métal.

- Porter les habits de protection appropriés par exemple des lunettes de sécurité, des gants etc.
- Nettoyer l'espace de travail en retirant les copeaux et les éclats.

Étapes de travail – Montage de la fermeture de porte de sécurité pour appareil 20 niveaux

1. Placez le gabarit de perçage (8) et réglez 3 granulométries.

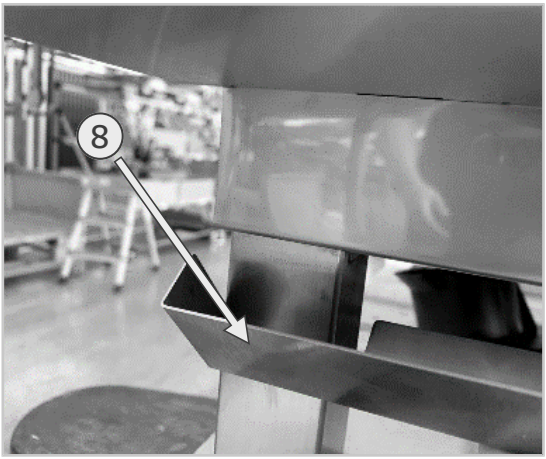

2. Percez les trous d'un diamètre de 9,5 mm et ébarbez les trous.

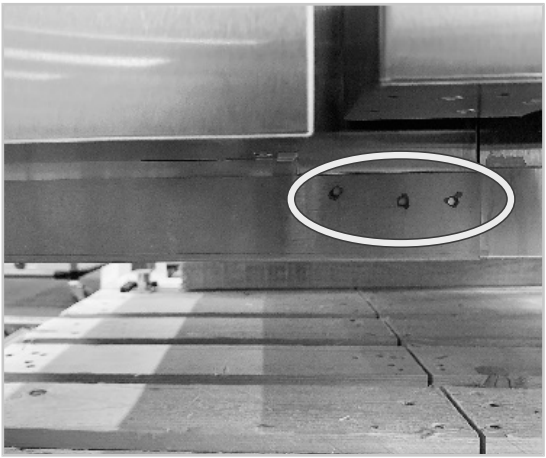

3. Insérez les rivets à écrou (3) et vissez l'équerre de fixation (5) à l'aide de la rondelle (4) et de la vis hexagonale (7).

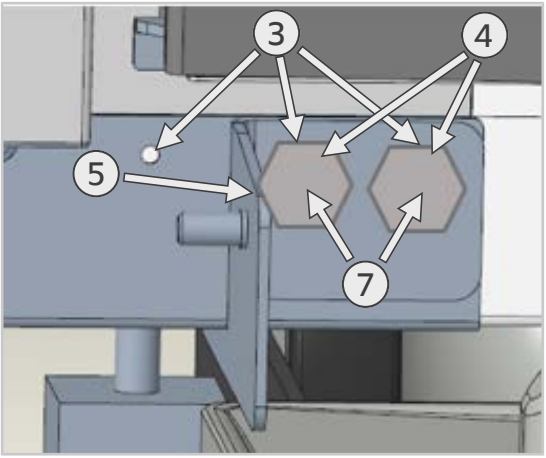

4. Vissez le dispositif d'arrêt de porte (9) sur le montant et l'équerre de fixation (1) à l'aide de la rondelle (4), de la vis hexagonale (7) et de l'écrou borgne à bride M6 (6).

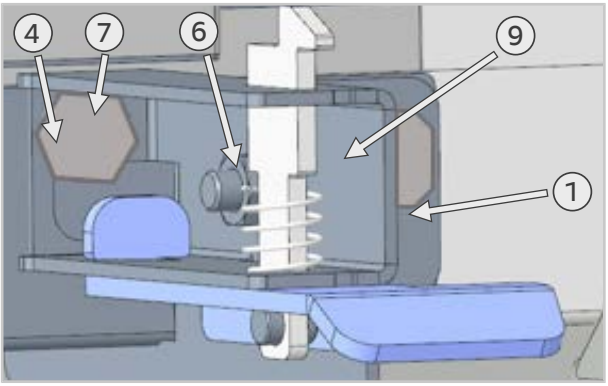

5. Posez la plaque de protection (9) sur le dispositif d'arrêt de porte (9).

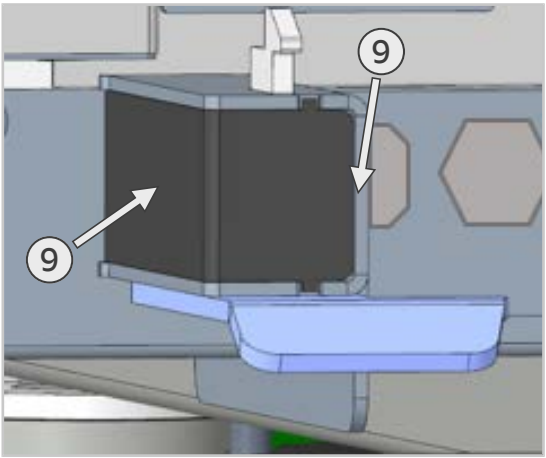

6. Fixez la fermeture de porte de sécurité à butée (1) en bas de la porte à l'aide des rivets aveugles (2).

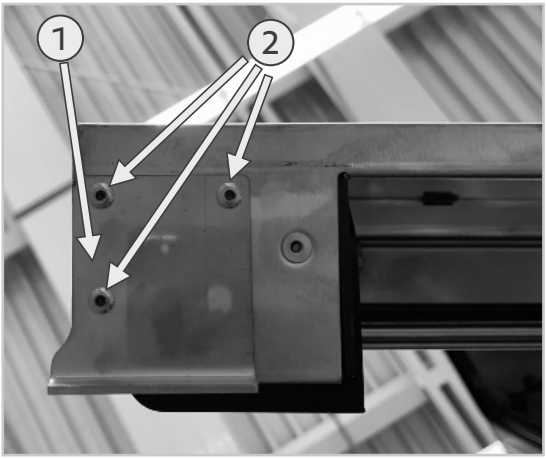

>> Le montage est terminé.

Étapes de travail – Démontage de la fermeture de porte de sécurité pour appareil 20 niveaux

1. Pour le démontage, procédez en sens inverse.

>> Le démontage est terminé.

80.00.608 ▪ V02 ▪ 12/2021 ▪ RTS/AWEI ▪ ml

MI_2102: Chiusura di sicurezza della porta su apparecchio da pavimento - Smontaggio e installazione

iCombi 20 1/1 & 20 2/1 | 25 min. | Pinze standard e per dadi rivetti | 07/12/2021

Motivo:

Queste informazioni descrivono lo smontaggio e l'installazione della chiusura di sicurezza della porta su apparecchi da pavimento.

Apparecchi interessati (formato e tipo di apparecchio):

iCombi

- 20-1/1
- 20-2/1

Strumenti richiesti

- Utensile standard
- Pinze per dadi rivetti
- Punta da trapano da 9,5 mm di diametro

Componenti interessati

Componente	Codice articolo
Chiusura di sicurezza della porta Apparecchio da pavimento	87.01.815S

Componenti inclusi nella consegna:

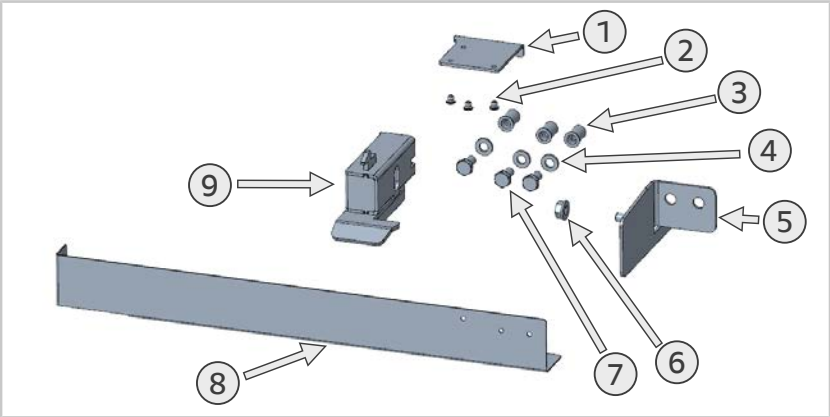

1	Blocco di sicurezza di arresto (1x)

2	Rivetti ciechi (3x)
3	Dadi rivetti M6 (3x)
4	Rondella (3x)
5	Angolare di fissaggio (1x)
6	Dado cieco flangiato (3x)
7	Vite a testa esagonale (3x)
8	Maschera di foratura (1x)
9	Blocco porta premontato (inclusa piastra di copertura) (1x)

Informazioni generali

NOTA

Inserire l'installazione del nuovo componente nel livello service sulla scheda "Sostituzione componente". Questa è parte integrante della cronologia della manutenzione.

Istruzioni di sicurezza

⚠ ATTENZIONE

Spigoli affilati sulla parte
Rischio di tagli quando si lavora sull'unità.
Indossate dei guanti di protezione.

⚠ ATTENZIONE

Pericolo di lesioni dovute alla formazione di trucioli, schegge e scintille durante la lavorazione dei metalli
Durante la lavorazione dei metalli possono formarsi trucioli, schegge e scintille.

- Indossare indumenti protettivi della classe di protezione appropriata, ad esempio occhiali di sicurezza, guanti, ecc.
- Pulire l'area di lavoro per rimuovere trucioli e schegge.

Fasi di lavoro – installazione della chiusura di sicurezza della porta su apparecchio da pavimento

1. Posizionare la maschera di foratura (8) e impostare 3 granulometrie.

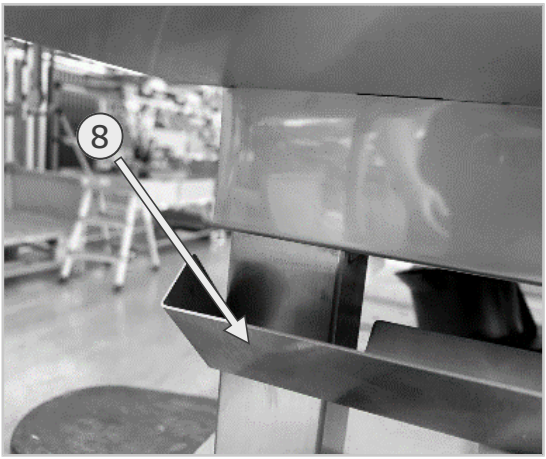

2. Praticare i fori con un diametro di 9,5 mm e sbavarli.

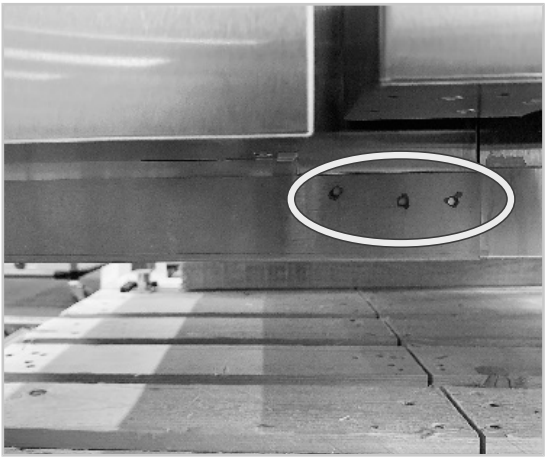

3. Stringere il dado rivetto (3) e avvitare l'angolare di fissaggio (5) con la rondella (4) e la vite a testa esagonale (7).

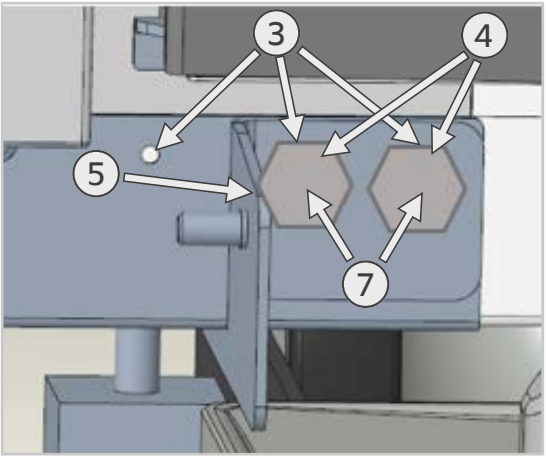

4. Avvitare il blocco porta (9) sulla barra e sull'angolare di fissaggio (1) con la rondella (4), la vite a testa esagonale (7) e il dado cieco flangiato M6 (6).

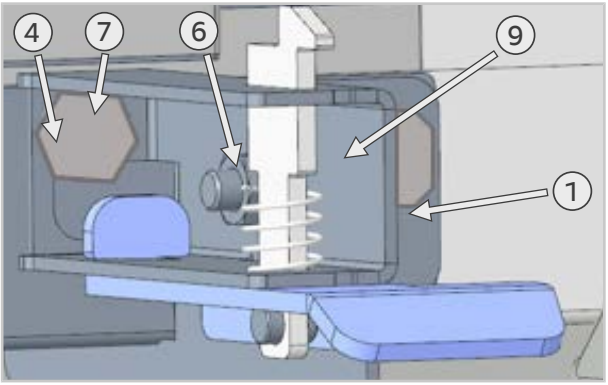

5. Fissare la piastra di copertura (9) al blocco porta (9).

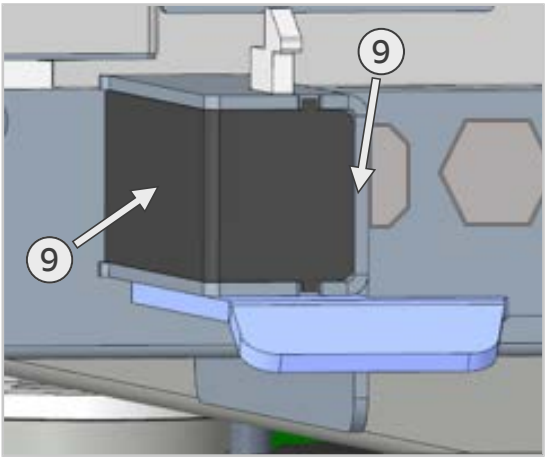

6. Fissare il blocco di sicurezza di arresto (1) sul lato inferiore della porta con rivetti ciechi (2).

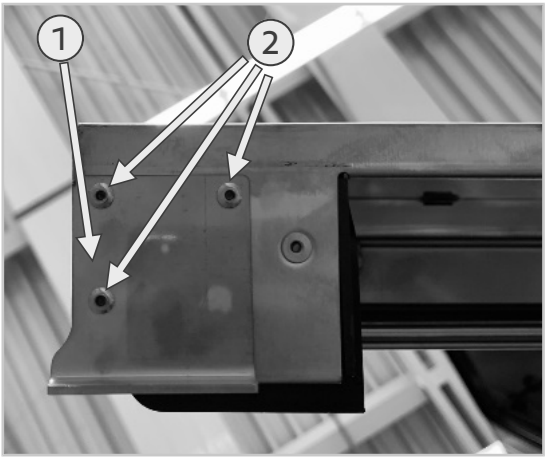

>> Il montaggio è concluso.

Fasi di lavoro – smontaggio della chiusura di sicurezza della porta su apparecchio da pavimento

1. Procedere in ordine inverso per lo smontaggio.

>> Lo smontaggio è concluso.

80.00.608 ▪ V02 ▪ 12/2021 ▪ RTS/AWEI ▪ ml

MI_2102：床置き型ユニットの安全扉ロック - 取外しと取付け

iCombi 20 1/1 & 20 2/1	25分	標準 & リベットナッター	2021年12月7日

理由：

本情報は、床置き型ユニットの安全扉ロックの取外しと取付けについて説明します。

対象機器（本体サイズおよび機器タイプ）：

iCombi

- 20-1/1
- 20-2/1

- 標準工具
- リベットナッター
- ドリル、直径9.5mm

対象構成部品：

構成部品	部品番号
安全扉ロックSG	87.01.815S

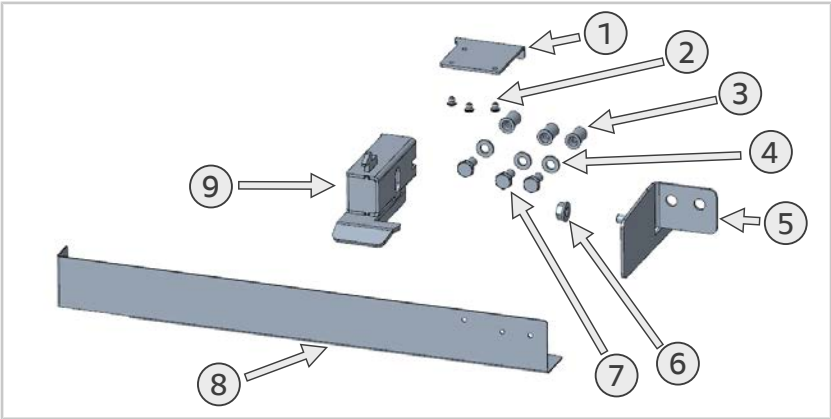

1	安全ロックストッパー（×1）
2	ブラインドリベット（×3）
3	M6リベットナット（×3）
4	ワッシャー（×3）
5	保持ブラケット（×1）
6	フランジキャップナット（×3）

7	六角ネジ（×3）
8	ドリルテンプレート（×1）
9	扉ストッパー、事前取付け済み（カバープレートを含む）（×1）

一般的な情報

安全説明

⚠ ご注意

機器本体ハウジングのバリ
本体作業の際に、ハウジングで指を切る恐れあり。
保護手袋を着用してください。

作業手順 – 床置き型ユニットの安全扉ロックの取付け

1. ドリルテンプレート（8）を配置し、センターポンチで3つの穴を開けます。

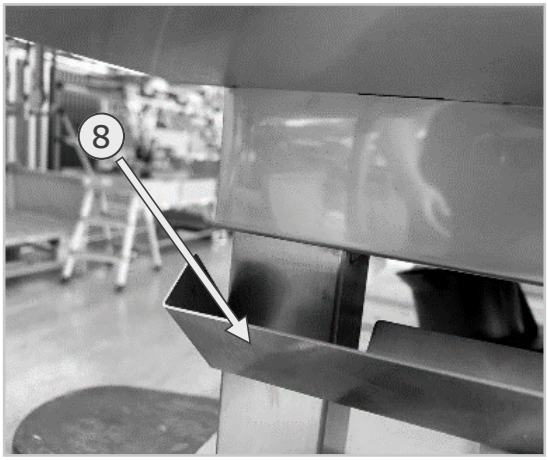

2. ドリルで直径9.5 mmの穴を開け、これらの穴のバリを取ります。

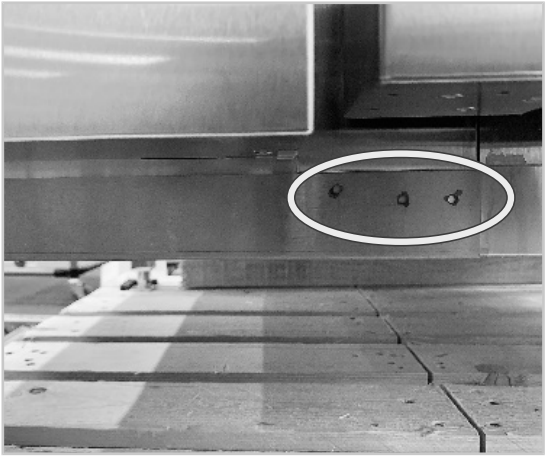

3. リベットナット（3）を取り付け、保持ブラケット（5）をワッシャー（4）と六角ネジ（7）で固定します。

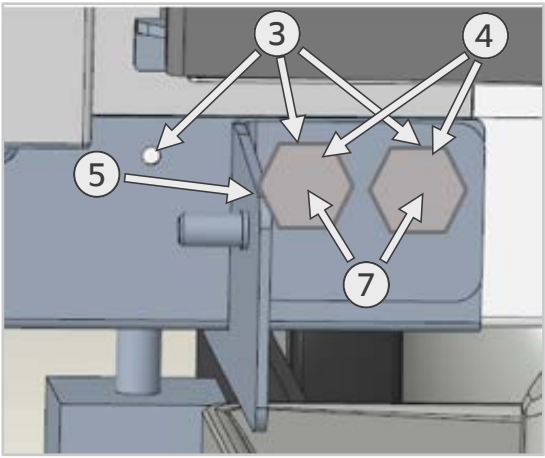

4. クロスバーにある扉ストッパー（9）と保持ブラケット（1）を、ワッシャー（4）、六角ネジ（7）、M6フランジキャップナット（6）で固定します。

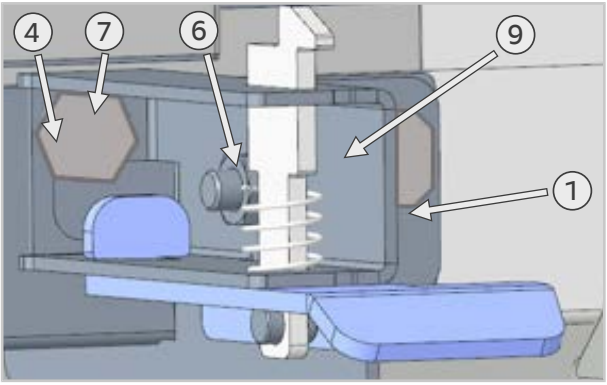

5. 扉ストッパー（9）のカバープレート（9）を取り付けます。

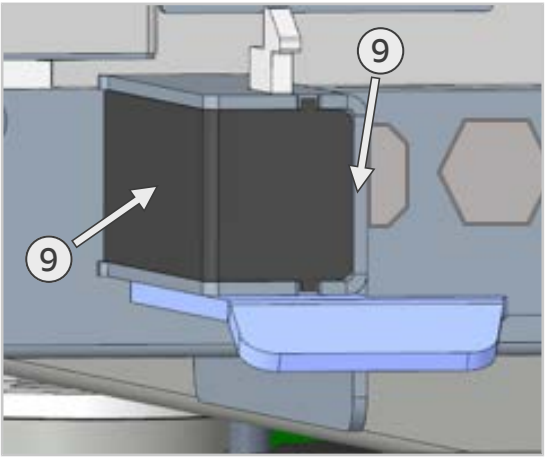

6. 扉の下側に安全ロックストッパー（1）をブラインドリベット（2）で取り付けます。

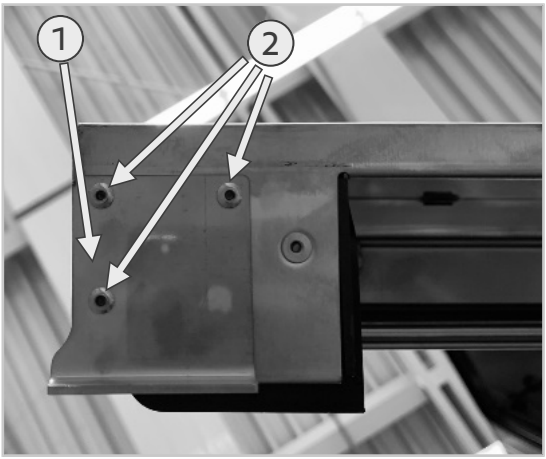

>> 取付けは完了しました。

作業手順 – 床置き型ユニットの安全扉ロックの取外し

1. 取外しは逆の手順で行います。

>> 取外しは完了しました。

MI_2102: Dwustopniowe otwarcie drzwi w urządzeniach podłogowych – demontaż i montaż

iCombi 20 1/1 i 20 2/1 | 25 min. | Standard i nitownica | 07.12.2021

Przyczyna:

Niniejsza instrukcja opisuje demontaż i montaż opcji dwustopniowego otwarcia drzwi w urządzeniach podłogowych.

Urządzenia, których to dotyczy (wielkość i rodzaj urządzeń):

iCombi

- 20-1/1
- 20-2/1

Wymagane narzędzia

- Narzędzia standardowe
- Nitownica do nitonakrętek
- Wiertło o średnicy 9,5 mm

Komponenty, których to dotyczy

Komponent	Numer katalogowy
Dwustopniowe otwarcie drzwi SG	87.01.815S

Komponenty zawarte w dostawie:

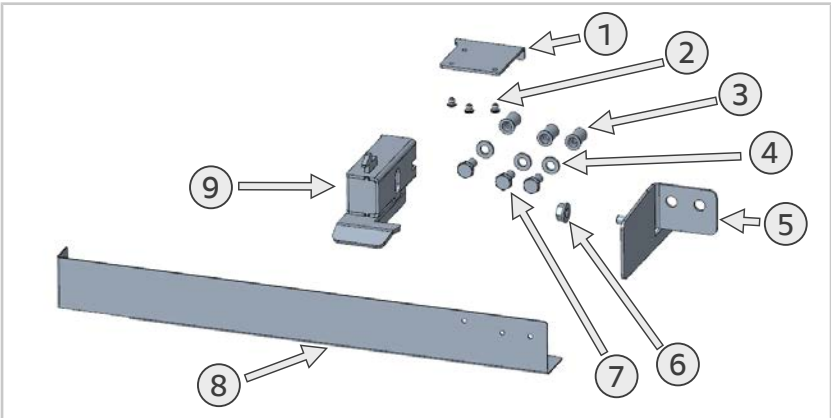

1	Mechanizm zamykający (1x)
2	Nit ślepy (3x)

3	Nitonakrętka M6 (3x)
4	Podkładka (3x)
5	Kątownik podtrzymujący (1x)
6	Nakrętka kołpakowa z kołnierzem (3x)
7	Śruby z łbem sześciokątnym (3x)
8	Szablon wiertniczy (1x)
9	Wstępnie zamontowane mocowanie drzwi (wraz z osłoną) (1x)

Informacje ogólne

WSKAZÓWKA

W trybie serwisowym (zakładka „Wymiana części") wprowadzić instalację komponentu. To jest integralna część historii przeglądu technicznego.

Instrukcje bezpieczeństwa

⚠ UWAGA

Ostre krawędzie na obudowie
Ryzyko skaleczenia o wewnętrzne krawędzie obudowy urządzenia.
Należy założyć rękawice ochronne.

⚠ UWAGA

Ryzyko obrażeń podczas obróbki metalu (uwaga na wióry, odpryski i wyrzucane iskry)
Podczas obróbki metalu mogą powstawać wióry, zadziory i iskry.

- Założyć odzież ochronną o odpowiedniej klasie ochrony, na przykład okulary ochronne, rękawice itp.
- Oczyścić obszar roboczy z wiórów i zadziorów.

Kolejność czynności – montaż dwustopniowego otwarcia drzwi w urządzeniach podłogowych

1. Przyłożyć szablon wiertniczy (8) i nawiercić 3 otwory.

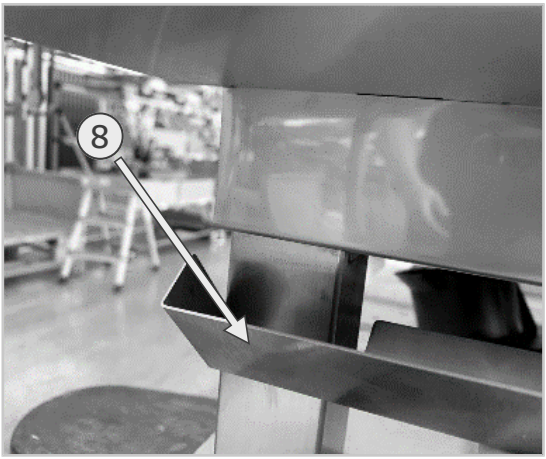

2. Wywiercić otwory o średnicy 9,5 mm i oczyścić je z zadziorów.

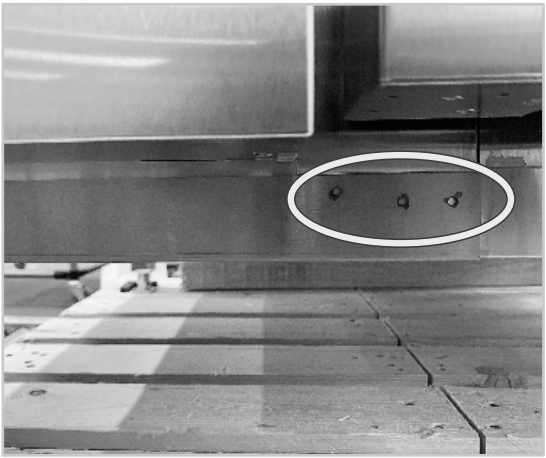

3. Zamocować nitonakrętki (3) i przykręcić kątownik podtrzymujący (5) z podkładką (4) i śrubą z łbem sześciokątnym (7).

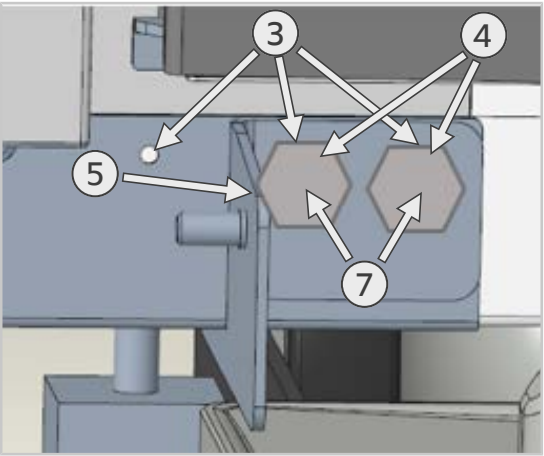

4. Przykręcić mocowanie drzwi (9) do wzdłużnicy i kątownika podtrzymującego (1) z podkładką (4), śrubą z łbem sześciokątnym (7) i nakrętką kołpakową z kołnierzem M6 (6).

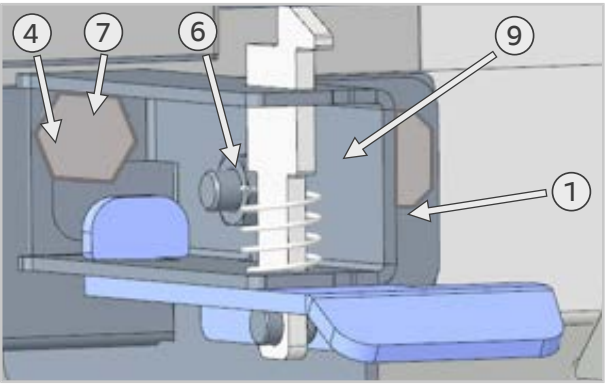

5. Przymocować osłonę (9) do mocowania drzwi (9).

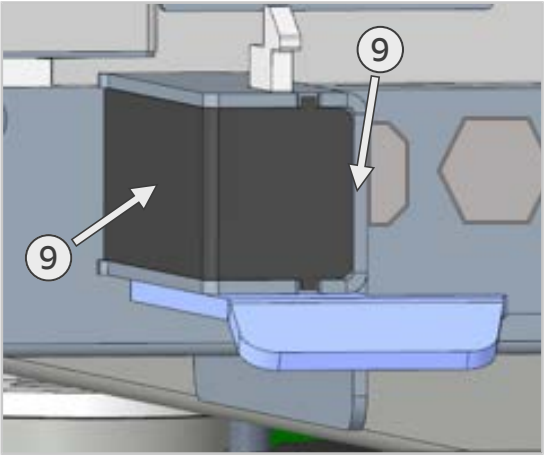

6. Przymocować zamknięcie bezpieczeństwa (1) do spodniej strony drzwi za pomocą nitów ślepych (2).

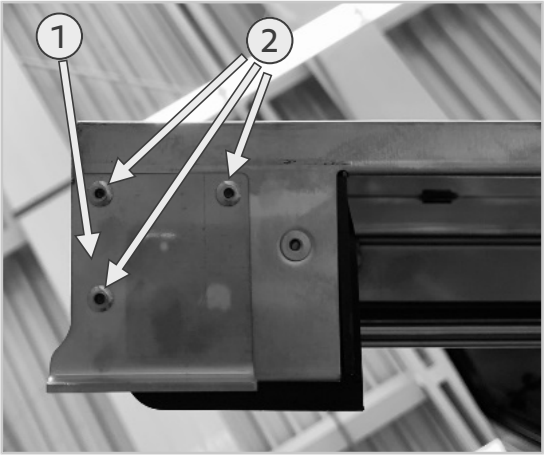

>> Montaż jest zakończony.

Kolejność czynności – demontaż dwustopniowego otwarcia drzwi w urządzeniach podłogowych

1. W przypadku demontażu należy postępować zgodnie z powyższą instrukcją, ale w odwrotnej kolejności.

>> Demontaż jest zakończony.

80.00.608 ▪ V02 ▪ 12/2021 ▪ RTS/AWEI ▪ ml

MI_2102: Trava de segurança para a porta em equipamento de piso - Desmontagem e montagem

iCombi 20 1/1 & 20 2/1 | 25 minutos | Alicate padrão e de porca do rebite | 07/12/2021

Motivo:

Estas informações descrevem a desmontagem e a montagem da trava de segurança para a porta em equipamentos de piso.

Equipamentos afetados (tamanho e tipo de equipamento):

iCombi

- 20-1/1
- 20-2/1

Ferramenta necessária

- Ferramenta padrão
- Alicate de porca do rebite
- Broca com 9,5 mm de diâmetro

Componentes afetados

Componente	Código do item
Trava de segurança para a porta SG	87.01.815S

Componentes incluídos na embalagem:

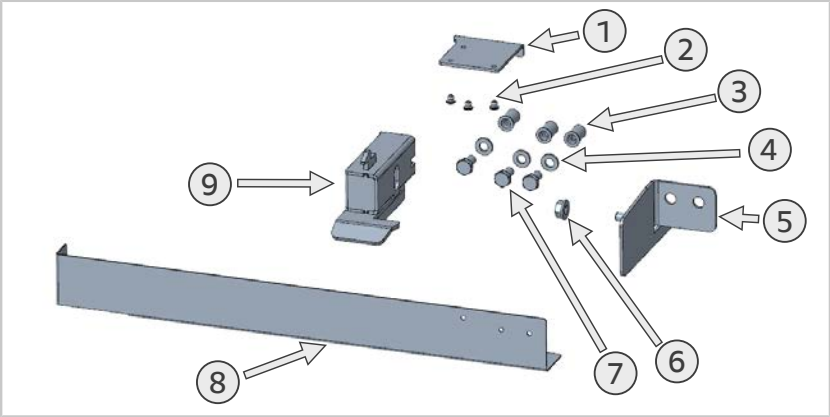

1	Trava de segurança de batente (1x)
2	Rebite cego (3x)

3	Porca do rebite M6 (3x)
4	Arruela (3x)
5	Cantoneira de fixação (1x)
6	Porca cega do flange (3x)
7	Parafuso sextavado (3x)
8	Modelo de perfuração (1x)
9	Trava da porta pré-montada (incl. placa de cobertura) (1x)

Informações gerais

OBSERVAÇÃO

Insira a instalação do componente no nível de serviço (aba "Substituição do componente"). Esta é uma parte integrante do histórico de manutenção.

Instrução de segurança

⚠ CUIDADO

Bordas afiadas na carcaça
Risco de cortes na carcaça quando se trabalha no compartimento elétrico.
Usar luvas de proteção.

⚠ CUIDADO

Risco de ferimentos por formação de cavacos, lascas e faíscas voadoras durante o trabalho com metais.
Cavacos, lascas e faíscas podem se formar durante o trabalho com metais.
- Usar roupas de proteção da classe de proteção apropriada, por exemplo, óculos de proteção, luvas, etc.
- Limpar a área de trabalho para remover quaisquer cavacos e estilhaços.

Etapas de trabalho – Montagem da trava de segurança para a porta em equipamento de piso

1. Coloque o modelo de perfuração (8) e defina 3 perfurações.

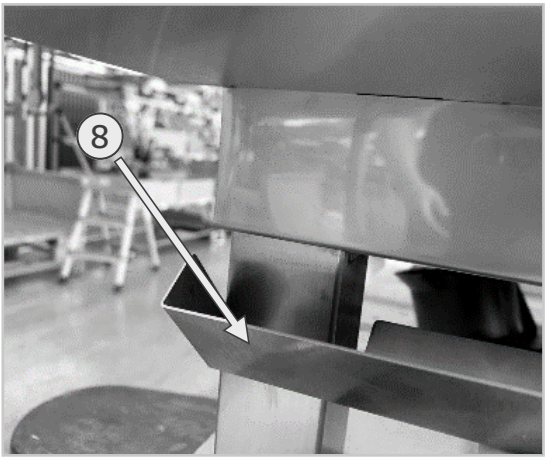

2. Faça os furos com um diâmetro de 9,5 mm e rebarbe esses furos.

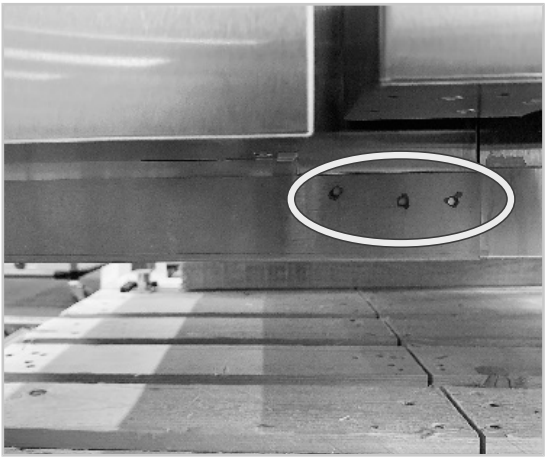

3. Aperte a porca do rebite (3) e aparafuse a cantoneira de fixação (5) com a arruela (4) e o parafuso sextavado (7).

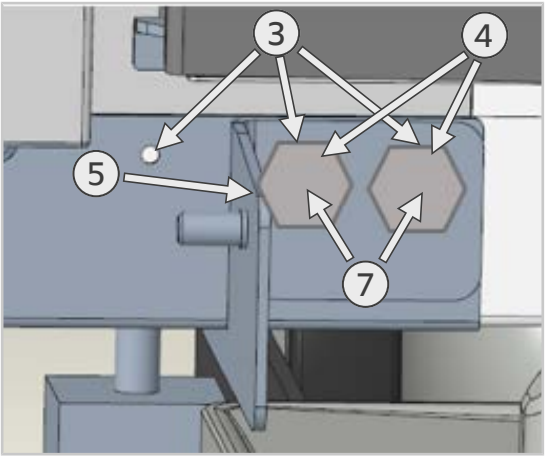

4. Aparafuse a trava da porta (9) na longarina e na cantoneira de fixação (1) com a arruela (4), o parafuso sextavado (7) e a porca cega do flange M6 (6).

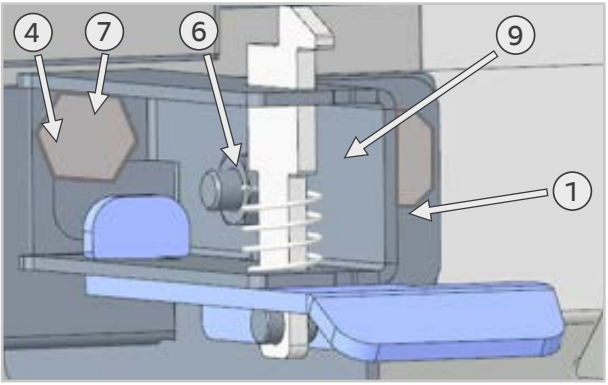

5. Coloque a placa de cobertura (9) na trava da porta (9).

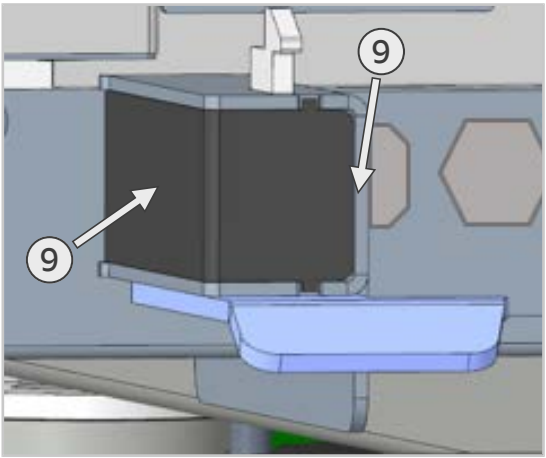

6. Coloque a trava de segurança de batente (1) na parte inferior da porta com rebites cegos (2).

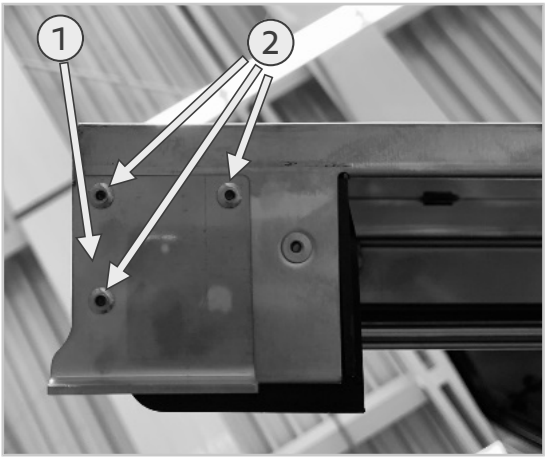

>> A montagem está concluída.

Etapas de trabalho – Desmontagem da trava de segurança para a porta em equipamento de piso

1. Para a desmontagem, siga a ordem inversa das etapas.

>> A desmontagem está concluída.

80.00.608 ▪ V02 ▪ 12/2021 ▪ RTS/AWEI ▪ ml

MI_2102: Безопасный замок дверцы напольного аппарата: демонтаж и установка

iCombi 20 1/1 и 20 2/1 | 25 мин. | Standard и захват заклепочной гайки | 07.12.2021 г.

Причина:

В инструкции описывается демонтаж и монтаж безопасного замка дверцы напольного аппарата.

Соответствующие аппараты (размер и тип аппарата):

iCombi

- 20-1/1
- 20-2/1

Необходимый инструмент

- Стандартный инструмент
- Захват заклепочной гайки
- Сверло диаметром 9,5 мм

Затронутые детали

Компонент	Артикул
Безопасный замок дверцы SG	87.01.815S

Запчасти, включенные в поставку:

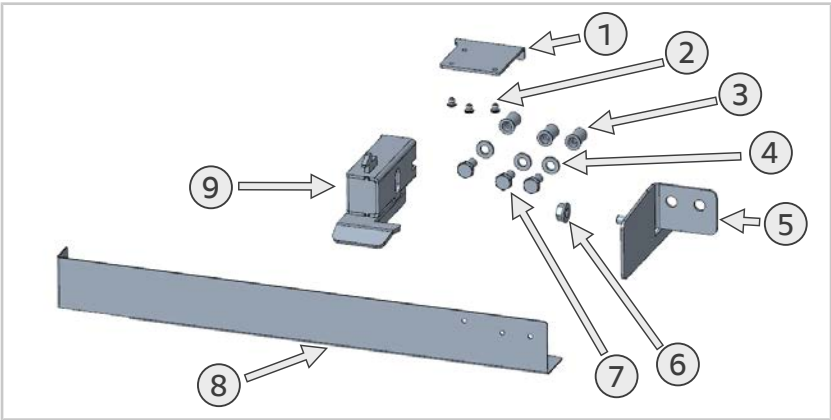

1	1 предохранительный стопор
2	3 глухих заклепки

3	3 заклепочных гайки M6
4	3 подкладочных шайбы
5	1 уголок-держатель
6	3 фланцевых глухих гайки
7	3 шестигранных болта
8	1 шаблон для севрления
9	1 защелка двери в собранном виде (вкл. защитную пластину)

Общая информация

УКАЗАНИЕ

Добавить установку замка в сервисном меню (вкладка "Component replacement"). Это важно для сохранения истории обслуживания аппарата.

Инструкции по безопасности

⚠ ОСТОРОЖНО

Острые края на корпусе
Риск получения порезов при работе в электрическом отсеке.
Используйте защитные перчатки.

⚠ ОСТОРОЖНО

Риск травм от осколков и искр при работе с металлом.
Сколы, осколки и искры могут возникать при работе с металлом
- Надевайте защитную одежду соотвествующего класса, например, защитные очки, перчатки и т.д.
- Очистить место работ от остаков металла.

Этап работы — Установка безопасного замка дверцы напольного аппарата

1. Надеть шаблон для сверления (8) и установить зернистость 3.

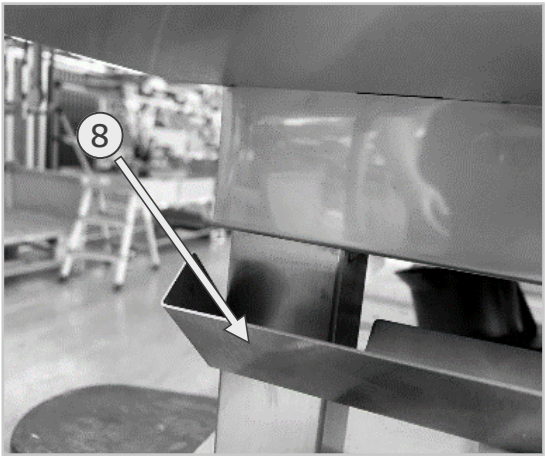

2. Просверлить отверстия диаметром 9,5 мм и зачистить их от заусенцев.

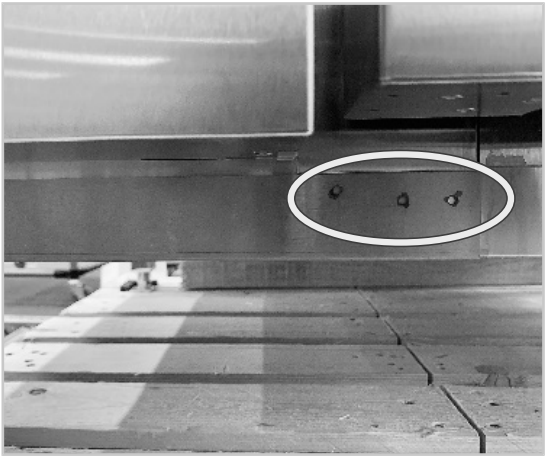

3. Затянуть заклепочную гайку (3) и прикрутить уголок-держатель (5) с помощью подкладочной шайбы (4) и шестигранного болта (7).

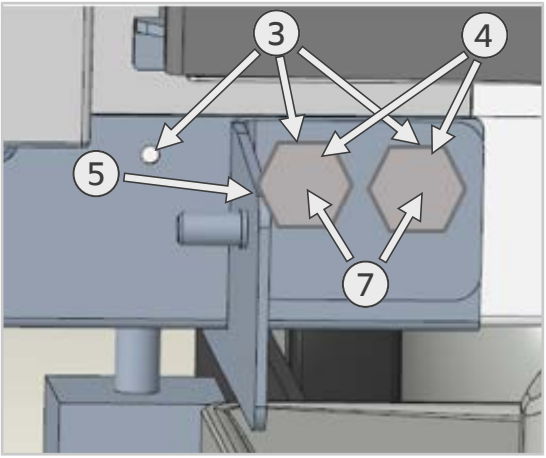

4. Привинтите защелку двери (9) к выступу и уголку-держателю (1) с помощью подкладочной шайбы (4), шестигранного болта (7) и фланцевой глухой гайки M6 (6).

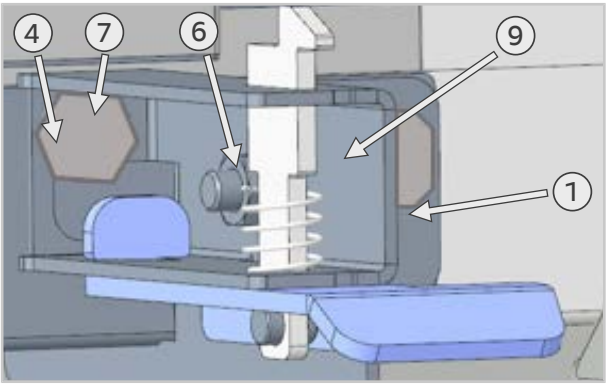

5. Прикрепить защитную пластину (9) к защелке дверцы (9).

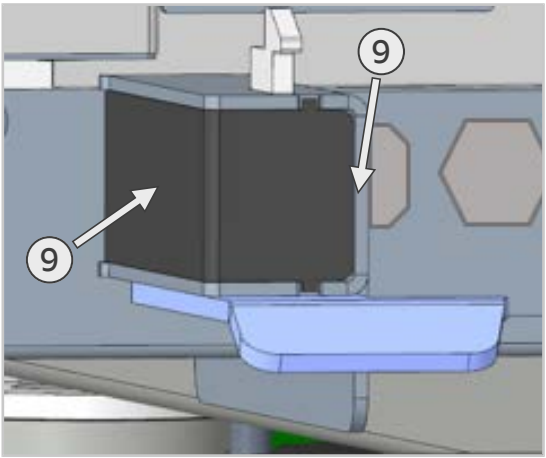

6. Прикрепить предохранительнй стопор (1) к нижней стороне двери глухими заклепками (2).

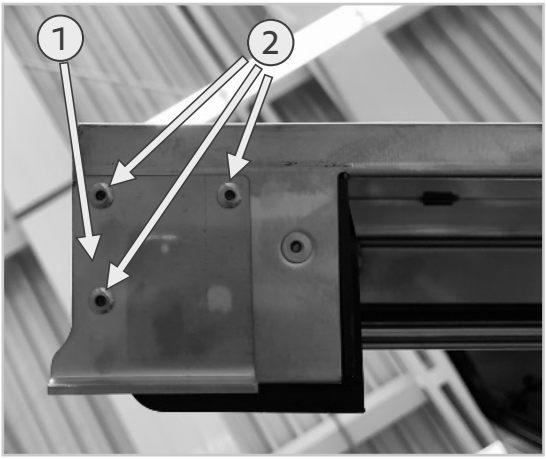

>> Установка завершена.

Этап работы — Демонтаж безопасного замка дверцы напольного аппарата

1. При демонтаже действуйте в обратной последовательности.

>> Демонтаж завершен.

80.00.608 ▪ V02 ▪ 12/2021 ▪ RTS/AWEI ▪ ml

MI_2102: Säkerhetsspärr golvmodell – demontering och montering

iCombi 20 1/1 & 20 2/1	25 min.	Standard & nitmuttertång	2021-12-07

Orsak:

Denna information beskriver demontering och montering av säkerhetsspärren på golvmodeller.

Berörda enheter (storlek och typ):

iCombi

- 20-1/1
- 20-2/1

Nödvändigt verktyg

- Standardverktyg
- Nitmuttertång
- Borr med 9,5 mm diameter

Berörda komponenter

Komponent	Artikelnummer
Säkerhetsspärr SG	87.01.815S

Komponenter som ingår i leveransen:

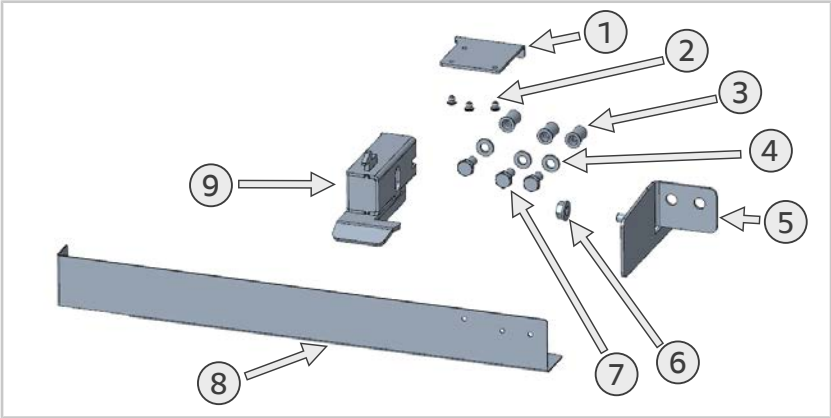

1	Anslag-säkerhetsspärr (1x)
2	Blindnit (3x)

3	Nitmutter M6 (3x)
4	Bricka (3x)
5	Fästvinkel (1x)
6	Fläns kappmutter (3x)
7	Sexkantskruv (3x)
8	Borrmall (1x)
9	Dörrlås förmonterat (inkl. täckplåt) (1x)

Allmän information

OBS!

Ange installationen av komponenten i servicelevel (fliken "Komponentbyte"). Detta är en integrerad del av underhållshistoriken.

Säkerhetsinstruktioner

⚠ OBSERVERA

Skarpa kanter på detaljer
Risk för skärsår på detaljer när du arbetar med enheten.
Använd skyddshandskar.

⚠ OBSERVERA

Risk för personskador på grund av gradbildning, spånor och flygande gnistor under metallarbeten
Grader, spånor och gnistor kan bildas under metallarbeten
- Använd skyddskläder av lämplig skyddsklass, till exempel skyddsglasögon, handskar etc.
- Rengör arbetsområdet för att ta bort eventuella spånor.

Arbetssteg – montering av säkerhetsspärr på golvmodell

1. Lägg an borrmallen (8) och gör tre markeringar.

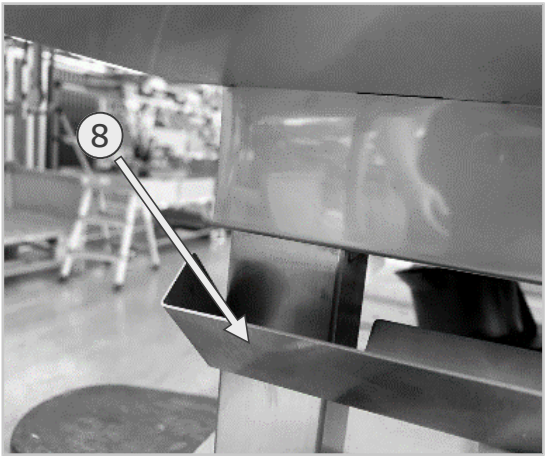

2. Borra hålen med en diameter på 9,5 mm och avgrada borrhålen.

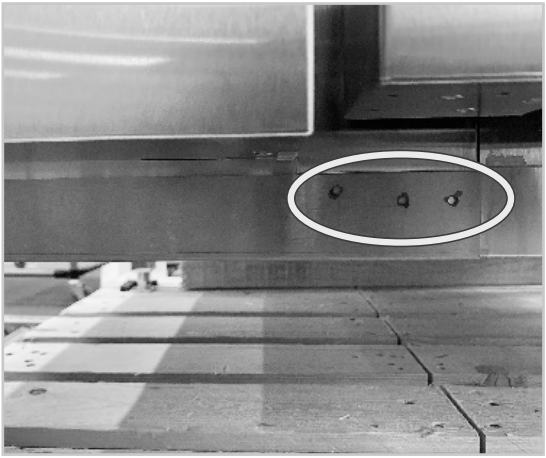

3. Dra i nitmuttern (3) och skruva fast fästvinkeln (5) med brickan (4) och sexkantskruven (7).

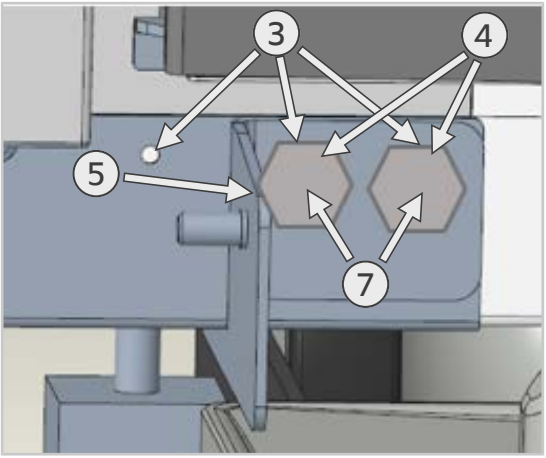

4. Skruva fast dörrlåset (9) på balken och fästvinkeln (1) med brickan (4), sexkantskruven (7) och flänskappmuttern M6 (6).

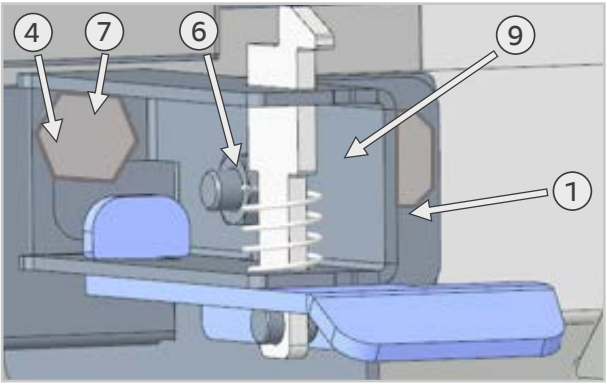

5. Sätt på täckplåten (9) på dörrlåset (9).

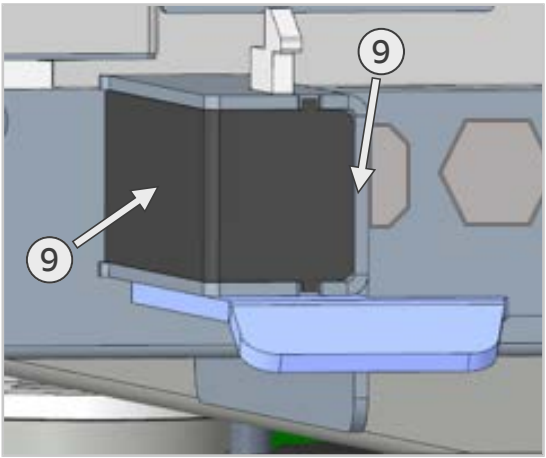

6. Sätt på anslag-säkerhetsspärren (1) på undersidan av dörren med blindnitar (2).

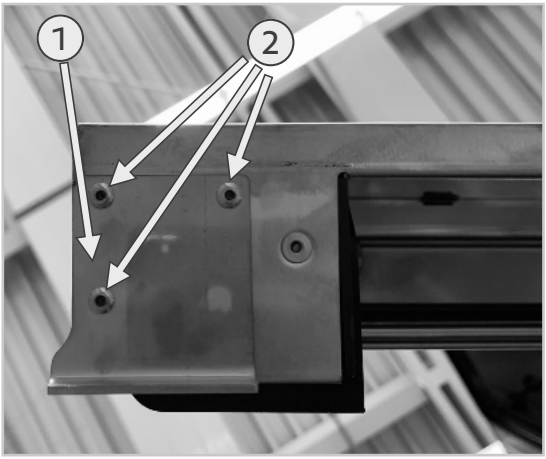

>> Monteringen har slutförts.

Arbetssteg – demontering av säkerhetsspärr på golvmodell

1. Demontering sker i omvänd ordning.

>> Demonteringen har slutförts.

80.00.608 ▪ V02 ▪ 12/2021 ▪ RTS/AWEI ▪ ml

MI_2102: Cierre de seguridad de la puerta en equipos de suelo - Desmontaje e instalación

iCombi 20 1/1 & 20 2/1 | 25 min. | Estándar y abrazadera de las tuercas de remache | 07/12/2021

Asunto:

La información describe el desmontaje e instalación del cierre de seguridad de la puerta en los equipos de suelo.

Unidades afectadas (tamaño y tipo de unidad):

iCombi

- 20-1/1
- 20-2/1

Herramientas necesarias

- Herramienta estándar
- Abrazadera de las tuercas de remache
- Broca con un diámetro de 9,5 mm

Componentes afectados:

Componente	Referencia de artículo
Cierre de seguridad de la puerta SG	87.01.815S

Componentes incluidos en la entrega:

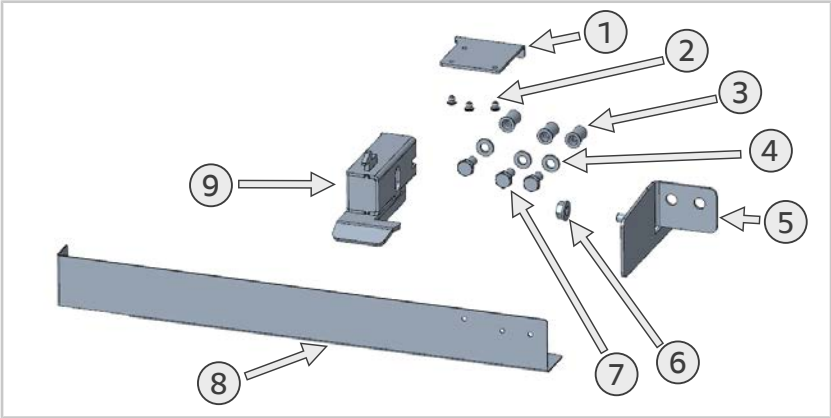

1	Cierre de seguridad del tope (1 unidad)
2	Remaches ciegos (3 unidades)

3	Tuerca de remache M6 (3 unidades)
4	Arandela (3 unidades)
5	Escuadra de sujeción (1 unidad)
6	Tuerca ciega del soporte (3 unidades)
7	Tornillo hexagonal (3 unidades)
8	Plantilla para taladrar (1 unidad)
9	Mecanismo de bloqueo de la puerta premontado (incl. placa de cubierta) (1 unidad)

Información general

RECOMENDACIÓN

Introduzca en el menú técnico la instalación del componente (pestaña "Cambio de componentes"). Este es una parte integral del histórico de mantenimiento.

Instrucciones de seguridad

⚠ CUIDADO

Filos cortantes en los paneles.
Existe riesgo de cortarse con los paneles cuando se estén realizando trabajos en la unidad.
Utilice guantes de protección.

⚠ CUIDADO

Riesgo de lesiones por formación de virutas, astillas y chispas durante el trabajo con los metales
Pueden formarse astillas, virutas y chispas durante el trabajo con metales.
- Use ropa protectora de la clase de protección adecuada, por ejemplo, gafas de seguridad, guantes, etc.
- Limpie el área de trabajo para eliminar virutas y astillas.

Pasos de trabajo - Montaje de cierre de seguridad de la puerta en equipos de suelo

1. Coloque la plantilla para taladrar (8) y establezca 3 granulados.

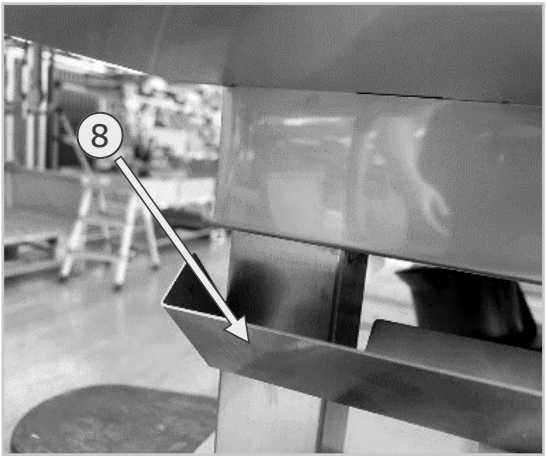

2. Perfore los orificios con un diámetro de 9,5 mm y quite las rebabas de los agujeros perforados.

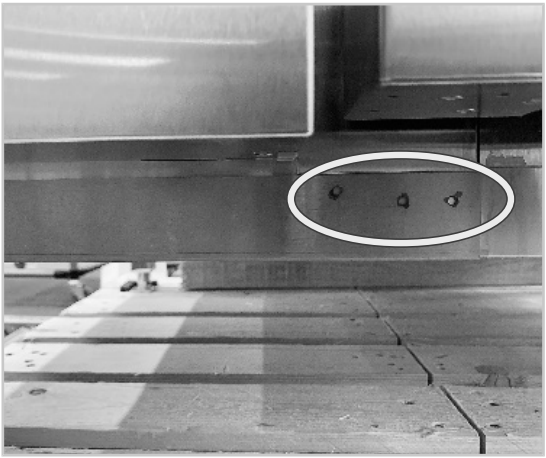

3. Introduzca la tuerca de remache (3) y atornille la escuadra de sujeción (5) con la arandela (4) y el tornillo hexagonal (7).

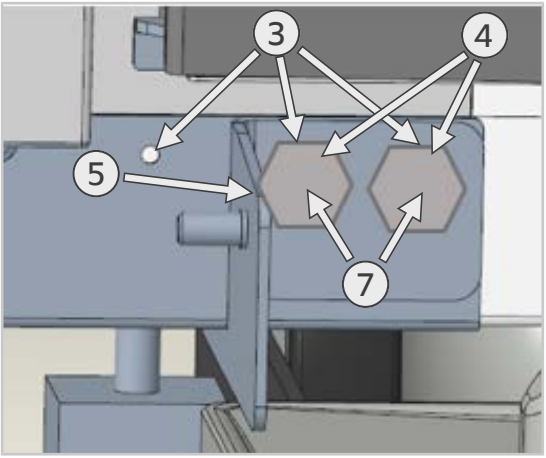

4. Atornille el mecanismo de bloqueo de la puerta (9) en el larguero y la escuadra de sujeción (1) con la arandela (4), el tornillo hexagonal (7) y la tuerca ciega del soporte (6).

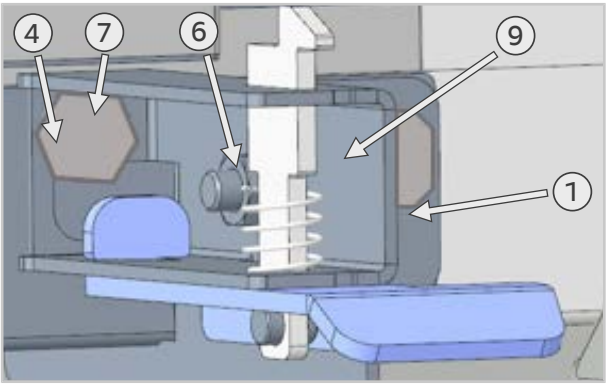

5. Coloque la placa de cubierta (9) en el mecanismo de bloqueo de la puerta (9).

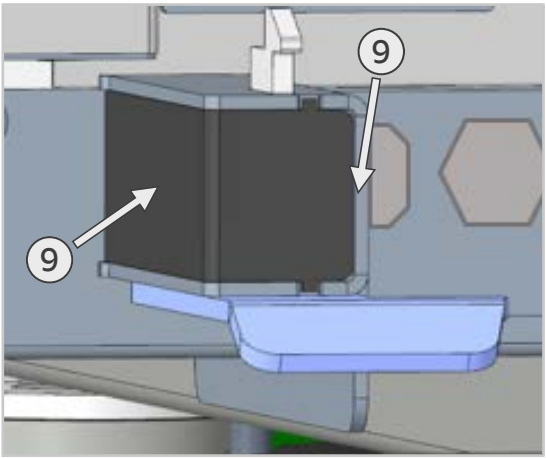

6. Coloque el cierre de seguridad del tope (1) en el lateral inferior de la puerta con remaches ciegos (2).

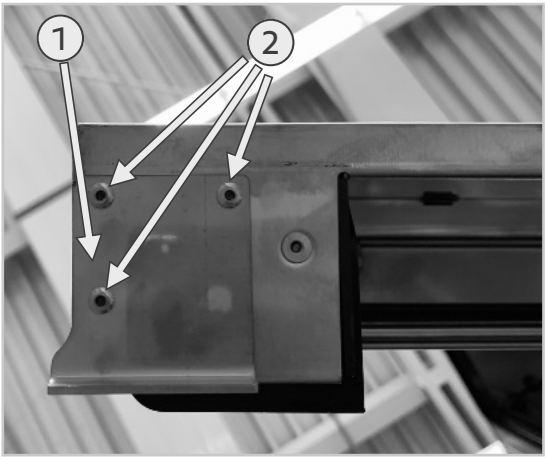

>> El montaje ha finalizado.

Pasos de trabajo - Desmontaje de cierre de seguridad de la puerta en equipos de suelo

1. Para el desmontaje, siga el procedimiento inverso.

>> El desmontaje ha finalizado.

80.00.608 ▪ V02 ▪ 12/2021 ▪ RTS/AWEI ▪ ml

MI_2102： 立式设备安全门锁 - 拆卸和安装

iCombi 20 1/1 和 20 2/1 | 25 分钟 | 标准和铆螺母钳 | 2021 年 12 月 7 日

原因：

本文介绍了如何拆卸和安装立式设备安全门锁。

涉及的设备（设备尺寸和设备类型）：

iCombi

- 20-1/1
- 20-2/1

所需工具

- 标准工具
- 铆螺母钳
- 直径为 9.5 mm 的钻头

涉及的部件

部件	商品编号
立式设备安全门锁	87.01.815S

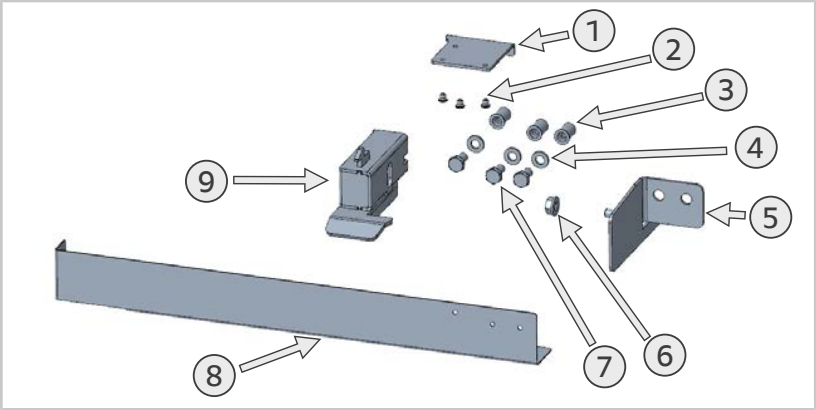

1	安全锁挡块 (1x)
2	盲铆钉 (3x)
3	铆螺母 M6 (3x)
4	垫圈 (3x)
5	支撑角铁 (1x)
6	法兰盖形螺母 (3x)
7	六角螺钉 (3x)
8	钻孔模板 (1x)
9	预组装的门锁（包括盖板）(1x)

一般信息

安全指示

⚠ 小心

罩壳边缘锋利

工作时可能会被罩壳割伤。

穿戴防护手套。

工作步骤 - 安装立式设备安全门锁

1. 放上钻孔模板 (8) 并标出 3 个孔位。

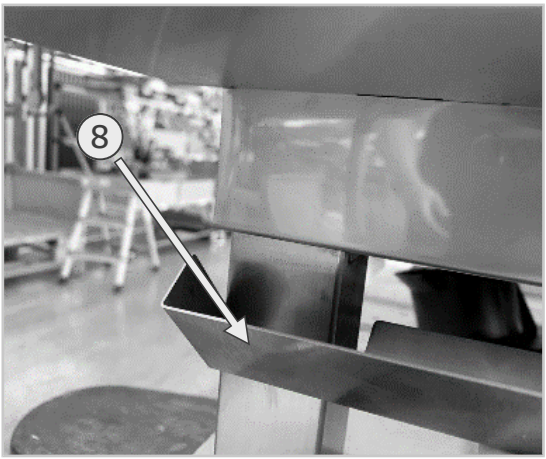

2. 使用直径 9.5 mm 的钻头钻孔并去除毛刺。

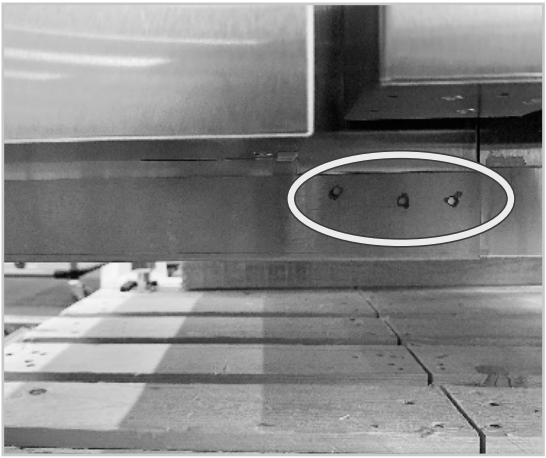

3. 拧紧铆螺母 (3)，用垫圈 (4) 和六角螺钉 (7) 固定支撑角铁 (5)。

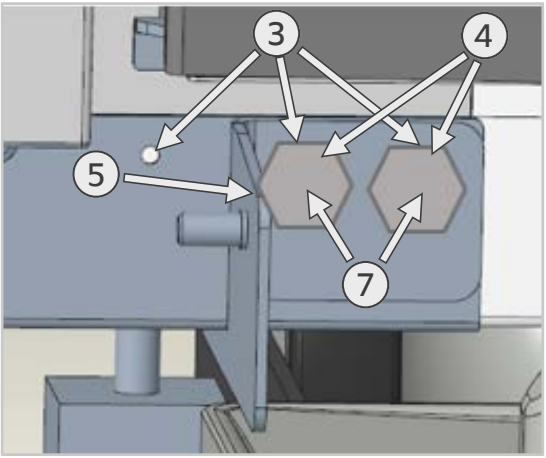

4. 使用垫圈 (4)、六角螺钉 (7) 和法兰盖形螺母 M6 (6)，将门锁 (9) 固定到横梁和支撑角铁 (1) 上。

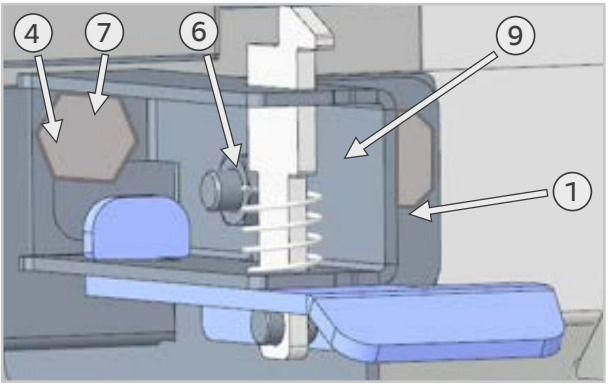

5. 将盖板 (9) 安装到门锁 (9) 上。

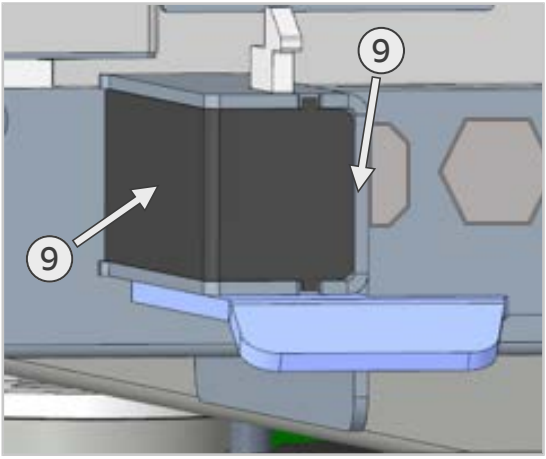

6. 用盲铆钉 (2) 将安全锁挡块 (1) 安装到到门底部。

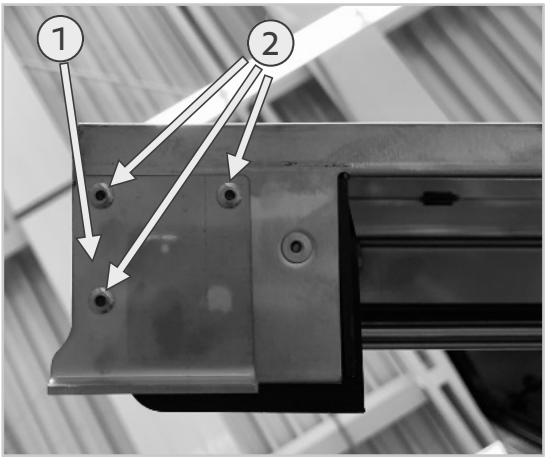

>> 到此即完成安装。

工作步骤 - 拆卸立式设备安全门锁

1. 以相反顺序拆卸。

>> 到此即完成拆卸。

MI_2102: Zemin cihazı kapı emniyet kilidi - sökme ve takma

iCombi 20 1/1 ve 20 2/1	25 dak.	Standart ve perçin pensesi	07.12.2021

Sebep:

Bu bilgi zemin cihazlarındaki kapı emniyet kilidinin sökülmesini ve takılmasını açıklar.

İlgili cihazlar (cihaz ebadı ve cihaz türü):

iCombi

- 20-1/1
- 20-2/1

Gerekli aletler

- Standart takım
- Perçin pensesi
- 9,5 mm çaplı matkap

Etkilenen parçalar

Parça	Ürün numarası
Kapı emniyet kilidi SG	87.01.815S

Teslimata dahil parçalar:

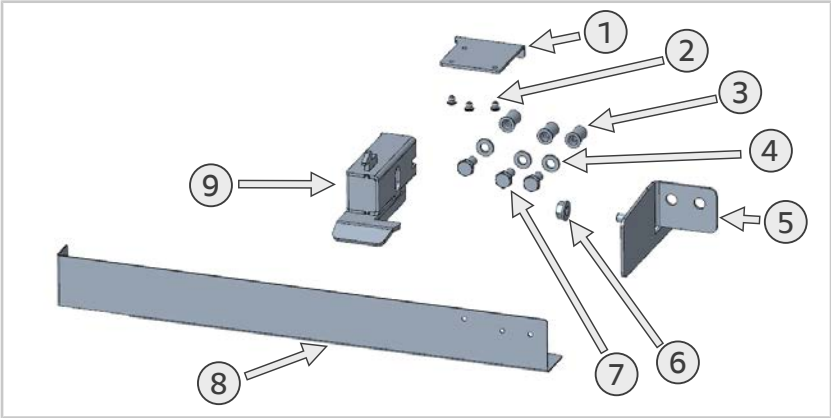

1	Kapı emniyet kilidi dayanma noktası (1x)
2	Kör perçin (3x)

3	Perçin M6 (3x)
4	Pul (3x)
5	Tutucu köşe (1x)
6	Flanşlı şapkalı somun (3x)
7	Alyan cıvata (3x)
8	Delme şablonu (1x)
9	Kapı sabitlemesi önceden monte edilmiş (kapak plakası dahil) (1x)

Genel bilgiler

NOT

Servis seviyesi altında parça değişimini girin ("Parça değişimi" sekmesi). Bu, bakım geçmişinin ayrılmaz bir parçasıdır.

Güvenlik Talimatları

⚠ DİKKAT

Kapakta keskin köşeler.
Elektrik kabininde çalışırken kapak nedeniyle kesilme riski.
Koruyucu eldiven kullanınız.

⚠ DİKKAT

Metal işleme sırasında talaş oluşumu, çapak ve sıçrayan kıvılcımlar nedeniyle yaralanma riski
Metal işleme sırasında talaş, çapak ve kıvılcımlar oluşabilir.

- Uygun koruma sınıfına sahip koruyucu giysiler giyin, örneğin emniyet gözlükleri, eldivenler vb.
- Herhangi bir talaş ve çapağı gidermek için çalışma alanını temizleyin.

Çalışma adımları - zemin cihazı kapı emniyet kilidi montajı

1. Delme şablonunu (8) yerleştirin ve 3 adet işaret koyun.

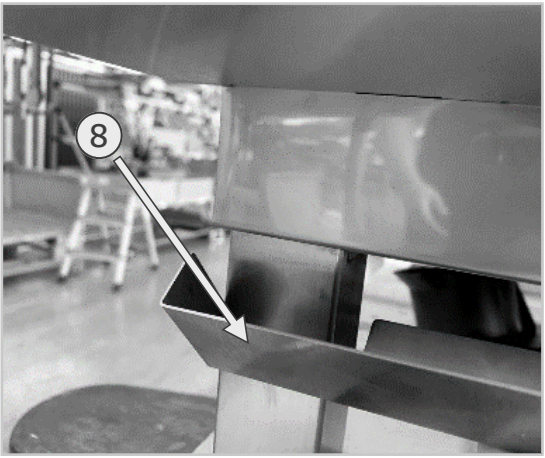

2. Delikleri 9,5 mm'lik bir çap ile delin ve bu deliklerin çapaklarını temizleyin.

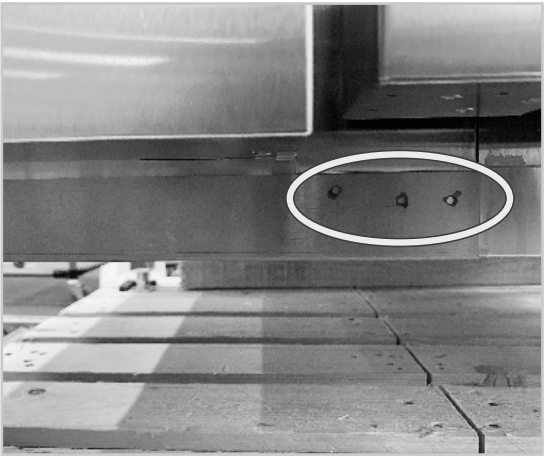

3. Perçini (3) yerleştirin ve tutucu köşeyi (5) pul (4) ve alyan cıvata (7) ile yerine vidalayın.

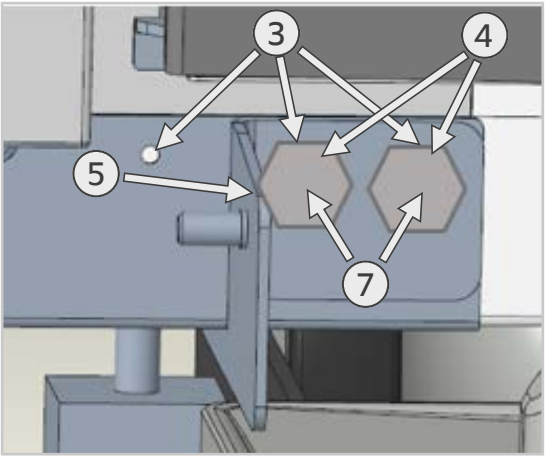

4. Kapı sabitlemesini (9) kapı direğinden ve tutucu köşeden (1) pul (4), alyan cıvata (7) ve flanşlı şapkalı somun M6 (6) ile vidalayın.

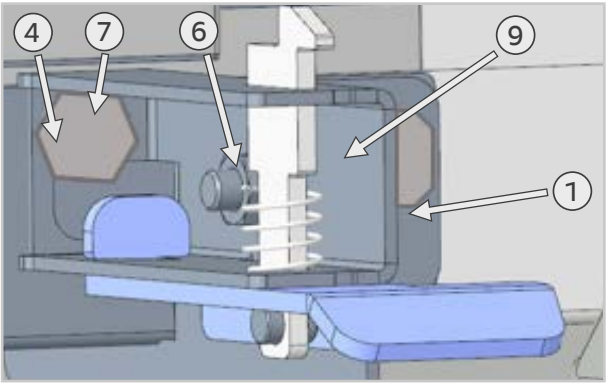

5. Kapak plakasını (9) kapı sabitlemesine (9) takın.

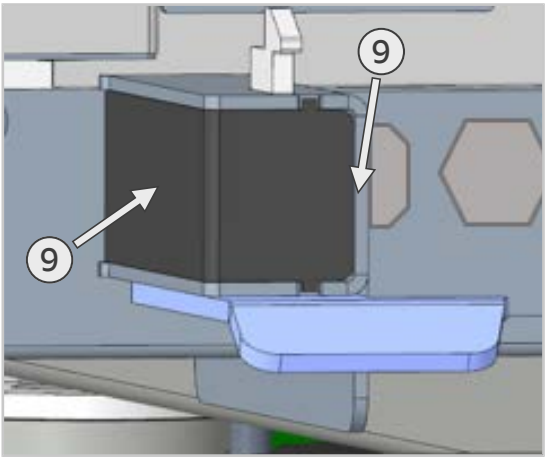

6. Kapı emniyet kilidi dayanma noktasını (1) kapının alt kenarına (2) yerleştirin.

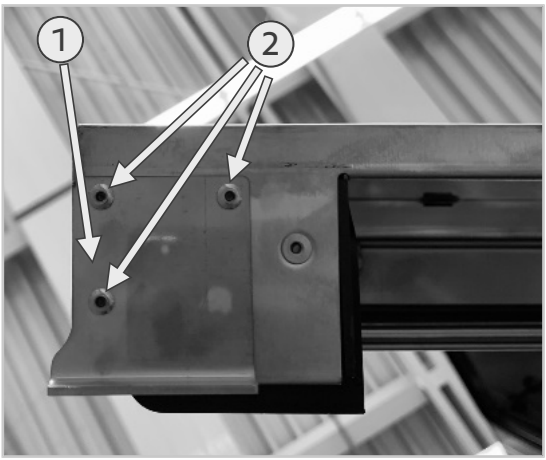

>> Montaj işlemi tamamlanmıştır.

Çalışma adımları - Zemin cihazı kapı emniyet kilidinin sökülmesi

1. Sökmek için tersi sıralamada işlem yapın.

>> Sökme işlemi tamamlanmıştır.

80.00.608 ▪ V02 ▪ 12/2021 ▪ RTS/AWEI ▪ ml

MI_2102: Bezpečnostní zavírání dveří volně stojících zařízení – Demontáž a montáž

iCombi 20 1/1 a 20 2/1 | 25 min. | Standardní a nýtovací kleště | 7.12.2021

Zdůvodnění:

V těchto informacích je popsána demontáž a montáž bezpečnostního zavírání dveří volně stojících zařízení.

Dotčená zařízení (velikost a typ zařízení):

iCombi

- 20-1/1
- 20-2/1

Požadovaný nástroj

- Standardní nářadí
- Nýtovací kleště
- Vrták s průměrem 9,5 mm

Příslušné součásti

Součástka	Číslo výrobku
Bezpečnostní zavírání dveří SG	87.01.815S

Komponenty součástí balení:

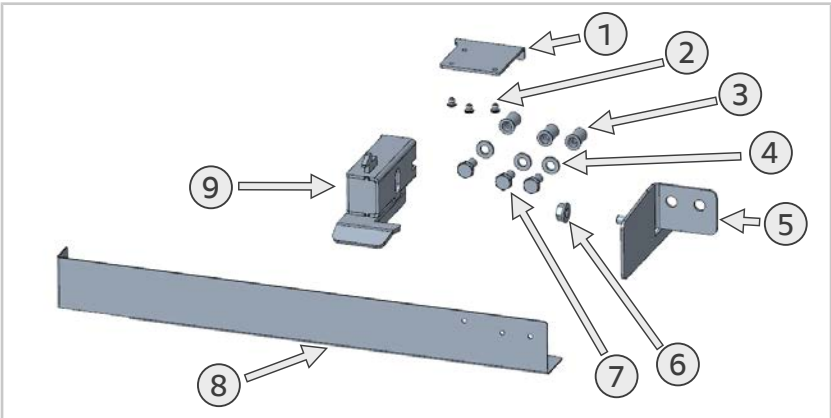

1	Doraz bezpečnostního zavírání dveří (1x)
2	Slepé nýty (3x)

3	Nýtovací matice M6 (3x)
4	Podložka (3x)
5	Upevňovací úhelník (1x)
6	Převlečná matice příruby (3x)
7	Šroub se šestihrannou hlavou (3x)
8	Vrtací šablona (1x)
9	Aretace dveří předmontovaná (včetně krycího plechu) (1x)

Všeobecné informace

UPOZORNĚNÍ

Zadejte instalaci nového dílu na servisní úrovni (karta "Výměna konstrukčních dílů"). Toto je nedílnou součástí historie údržby.

Bezpečnostní instrukce

⚠ POZOR

Ostré hrany na krytu.
Při práci na zařízení hrozí nebezpečí pořezání o kryt.
Noste ochranné rukavice.

⚠ POZOR

Nebezpečí zranění od kovových pilin a odletujících jisker při práci na kovových částech.
Při práci na kovových částech se mohou tvořit kovové piliny a jiskry.

- Noste ochranné oblečení příslušné úrovně ochrany, například bezpečnostní brýle, rukavice, atd.
- Očistěte pracovní plochu od kovových pilin a jiného odpadu.

Pracovní kroky – Montáž bezpečnostního zavírání dveří volně stojících zařízení

1. Přiložte vrtací šablonu (8) a vytvořte tři důlky.

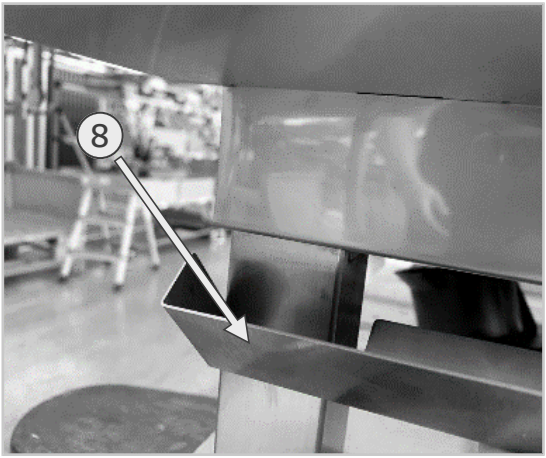

2. Vyvrtejte otvory o průměru 9,5 mm a začistěte je.

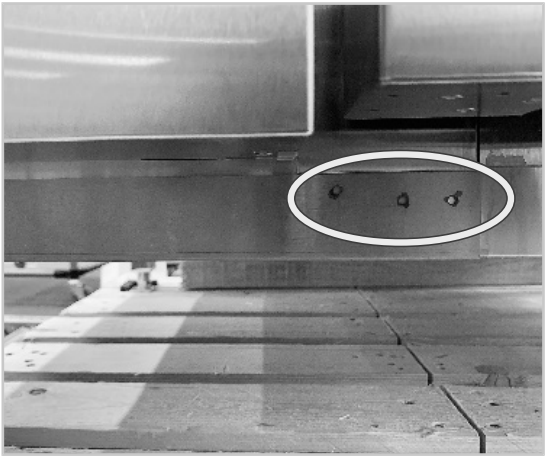

3. Navlečte nýtovací matice (3) a našroubujte upevňovací úhelník (5) s podložkou (4) a šroubem se šestihrannou hlavou (7).

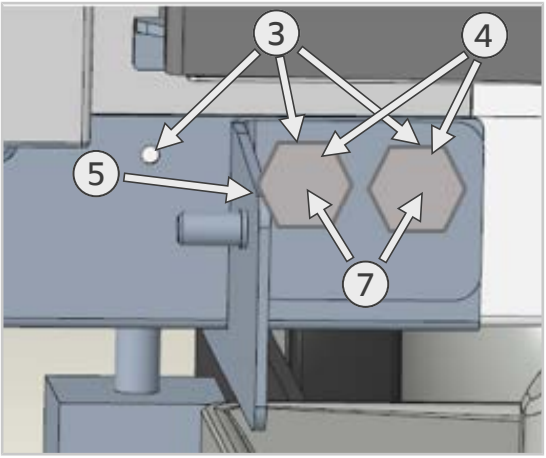

4. Našroubujte aretaci dveří (9) v místě nosníku a upevňovacího úhelníku (1) s podložkou (4), šroubem se šestihrannou hlavou (7) a převlečnou maticí příruby M6 (6).

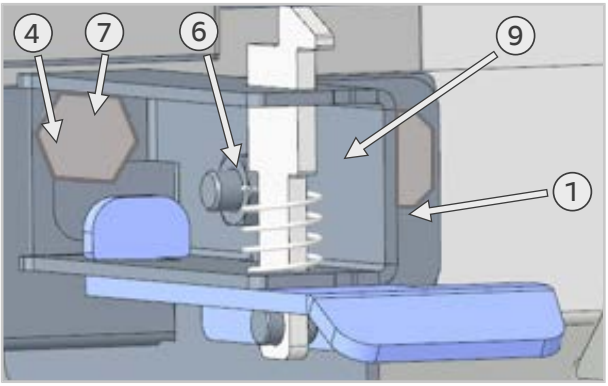

5. Připevněte krycí plech (9) na aretaci dveří (9).

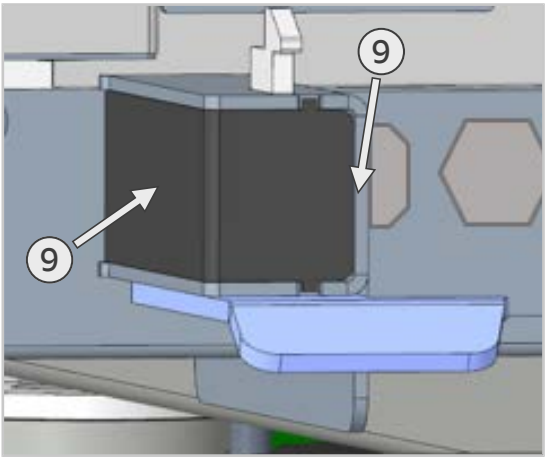

6. Připevněte doraz bezpečnostního zavírání dveří (1) na spodní stranu dveří pomocí slepých nýtů (2).

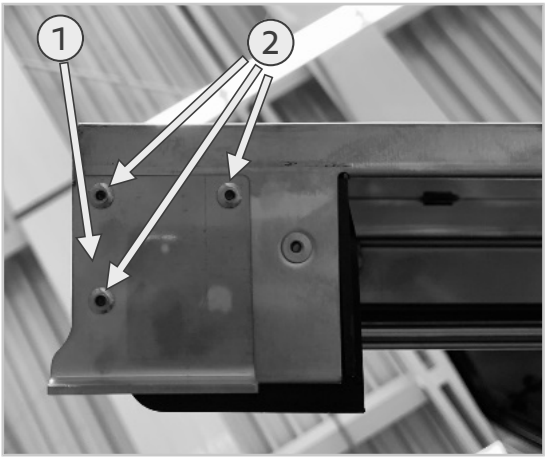

>> Montáž je dokončena.

Pracovní kroky – Demontáž bezpečnostního zavírání dveří volně stojících zařízení

1. Při demontáži postupujte v opačném pořadí kroků.

>> Demontáž je dokončena.

80.00.608 ▪ V02 ▪ 12/2021 ▪ RTS/AWEI ▪ ml