MI_2048:
Change heat exchanger
Wärmetauscher tauschen

Modification Instruction -
Umbauanleitung

English 3
Deutsch 9
Français 17
Italiano 25
日本語 33
Polski 41
Portuguese (Brazil) 49
русский 57
Svensk 65
Español 73
Česky 81
Türkçe 89
Chinese (simplified) 97

MI_2048: Change heat exchanger

102; 202	225	Standard; flue gas measuring unit, pressure measuring unit, leak de-	14.02.2020

DANGER

Toxic exhaust fumes

Risk of asphyxiation from unauthorised concentration of harmful exhaust gases.

- Ensure that the ventilation options in the installation area are adequate.
- Perform a flue gas analysis prior to commissioning the unit.

CAUTION

Sharp edges on the housing

Risk of cuts on the housing when working in the electrical compartment.

Wear protective gloves.

Remove heat exchanger

- ✔ The unit is switched off and voltage-free.
- ✔ The electrical compartment is open.
- ✔ For gas units: The dismantled gas hose must not be kinked.

1. Disconnect all cables from the gas blower. Unscrew all screws on the gas blower.
2. Attach the gas blower to the motor with cable ties or carefully lay it down in a safe place.
3. Loosen the screws of the top panel.

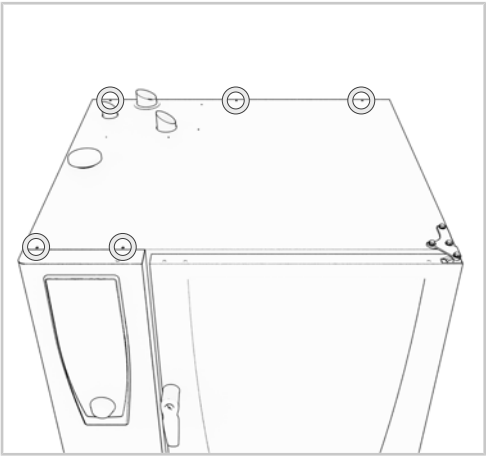

4. Remove the care cleaning hose. Loosen the screws on the inside of the unit top panel.

5. Remove the cover.
6. Carefully loosen the top panel by hand. Place a piece of cardboard in the door gap at the top. Remove the door hinge plate on the unit top panel. Carefully remove the unit top panel.
> The piece of cardboard prevents the build up of pressure points.

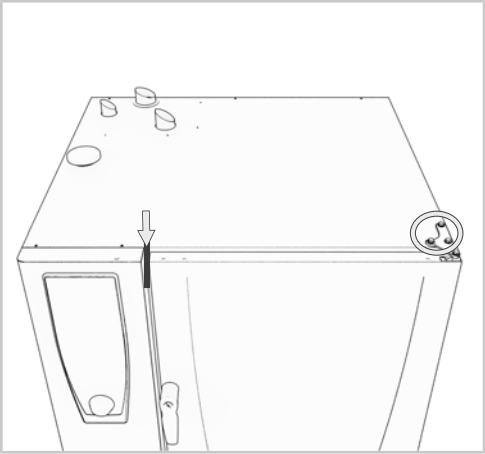

7. Fasten the door holding plate without the unit top panel.
> The door holding plate must be screwed on tightly again, because otherwise the door cannot be attached and opened.
8. Carefully remove the air baffle. To remove the air baffle, hold it at a slight angle. Incorrect removal may damage the inner tray.

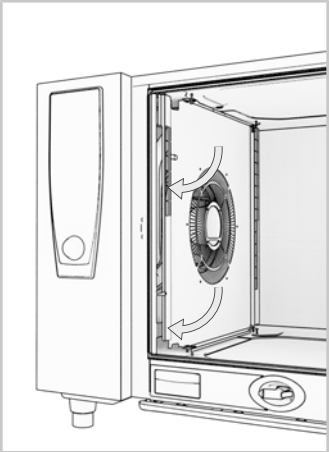

9. Remove the heat exchanger. To do this, tilt the heat exchanger like the air baffle. With floor units, the heat exchangers must be removed from top to bottom.

>> The heat exchanger can be removed when all connections have been disconnected.

Clean sealing surfaces.

✔ The heat exchangers are removed.
✔ A ceramic hob scraper is required.
1. Carefully remove the remaining sealing agent. Use a ceramic hob scraper.
2. Clean the surfaces with a clean cloth.

>> The sealing surfaces are cleaned and prepared for installation.

Prepare heat exchanger

1. Place the seal for the heat exchanger in position on the heat exchanger.

Install the heat exchanger

✔ The prepared heat exchanger is ready.
✔ The sealing surfaces in the inner tray and electrical compartment are cleaned.
1. Installation takes place in the reverse order. In the case of floor units, the lower heat exchanger must be installed first.
2. Attach the heat exchanger in the electrical compartment on the lower stud bolt. Tighten the fastenings by hand.
3. Attach the counter flange to the outside of the inner tray top panel on the flue gas pipe.
4. Use copper paste on the stud bolts. Firmly fix the flanged nuts by hand.
5. Put the insulation on the flue gas pipes.
6. Guide the aperture ring over the flue gas pipes. Place the aperture ring on the insulation.

Assemble the convection burner and gas valve

1. Loosen the flanged nuts in the electrical compartment.
2. Place the counterflange on the stud bolts in the electrical compartment.
3. Carefully guide the convection burner from the electrical compartment into the heat exchanger.

4. Apply copper paste to the stud bolts.
5. Assemble eight flanged nuts on the stud bolts. The flanged nut must still be off on a stud bolt close to the ignition electrode.
6. Assemble the earthing cable close to the ignition electrode on the free stud bolt and fix it with the flanged nut.
7. Tighten all flanged nuts in opposing directions.
8. For floor units, steps 1-7 must be repeated for the second convection burner.
9. Slide the burner fan housing into the retaining plates on the flange.
10. Assemble the burner fan housing on the flange with 2 screws. Be careful not to squash any cables.

> The burner fan housing is sealed by the tension on the retaining plates and the screw connection on the flange.

11. Connect the cables to the corresponding positions.

> Remove the ignition box control unit for accessibility reasons. Install the ignition box control unit after the cable assembly.

12. Attach the air hose with the air intake angled tube to the blower.
13. Connect the cables from the blower.

>> The installation of the heat exchanger and attachments are complete.

Assemble the unit top panel and air baffle

✔ A piece of cardboard is put in the door gap to the control panel.

1. Remove the door hinge plate on the cooking cabinet side. To do this, loosen the three screws above the inner tray. The door holding plate can remain attached to the cooking cabinet door.
2. Carefully put the unit top panel back on. Carefully position the unit top panel over the flue gas pipes in such a way that the seals are not damaged.
3. Assemble the door holding plate with three screws. Remove the piece of cardboard from the door gap.
4. Adjust the cooking cabinet door correctly. You can find information on this in the original installation instructions.
5. Fasten the unit top panel with 5 countersunk screws.
6. Screw the cover for ventilation from the outside to the ventilation pipe.
7. Assemble the care cleaning hose to its bracket. For floor units, the hose is attached to the unit top panel.
8. Carefully assemble the air baffle. Insert the air baffle at an angle into the cooking cabinet. Incorrect installation can result in damage to the cooking cabinet.

Carry out full check of all of the electrical connections

✔ The previous work has been completed correctly.

✔ The electrical compartment is open.

1. Check all electrical connections carried out.

Commissioning and gas testing

✔ A gas leak detector is ready.

1. Use the leak detector in the electrical compartment to check if the gas components are sealed.

Performance optimisation

- ✔ The unit is switched on.
- ✔ The Menu Service - Basic settings - gas system is active.
1. Activate the performance optimisation.
2. Run the performance optimisation. The procedure is described in the attached document 80.00.467.

Flue gas analysis

- ✔ The exhaust gas analysis may only be carried out by a technician who is authorised by the manufacturer. The exhaust gas analysis must be carried out before commissioning.
- ✔ A flue gas analyser must be available.
1. Start the flue gas analysis using the touchscreen.
2. Perform a flue gas analysis.

Complete installation

- ✔ The gas leak test was completed without any anomalies.
- ✔ The flue gas analysis was successfully completed.
1. Close the electrical compartment.

>> The replacement of the heat exchanger has been successfully completed. The unit is ready for use.

80.00.533 ▪ V01 ▪ 11/2020 ▪ RTS/Bret ▪

MI_2048: Wärmetauscher tauschen

102; 202 | 225 | Standard; Abgasmessgerät, Druckmessgerät, Lecksuchgerät | 14.02.2020

GEFAHR

Gesundheitsschädliche Abgase

Erstickungsgefahr durch unzulässige Konzentration von gesundheitsschädlichen Abgasen.

- Stellen Sie sicher, dass die Belüftungsmöglichkeiten im Aufstellraum ausreichend sind.
- Führen Sie vor der Inbetriebnahme des Geräts eine Abgasanalyse durch.

VORSICHT

Scharfe Kanten am Gehäuse

Schnittgefahr am Gehäuse bei Arbeiten im Elektroraum.

Tragen Sie Schutzhandschuhe.

Wärmetauscher ausbauen

- ✔ Das Gerät ist ausgeschaltet und spannungsfrei.
- ✔ Der Elektroraum ist geöffnet.
- ✔ Bei Gasgeräten: Der demontierte Gasschlauch darf nicht geknickt werden.

1. Ziehen Sie alle Kabel am Gasgebläse ab. Öffnen Sie alle Schrauben am Gasgebläse.
2. Befestigen Sie das Gasgebläse mit Kabelbindern am Motor oder legen Sie es vorsichtig an eine sichere Stelle.
3. Lösen Sie die Deckelschrauben.

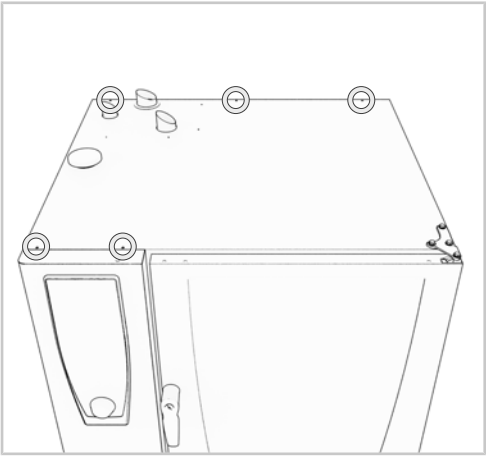

4. Demontieren Sie den Pflegemittelschlauch. Lösen Sie dazu die Schraube an der Innenseite der Gerätedecke.
5. Demontieren Sie die Glocke.
6. Lockern Sie die Decke vorsichtig per Hand. Klemmen Sie einen festen Karton in den Türspalt. Demontieren Sie die Türhalteplatte an der Gerätedecke. Nehmen Sie die Gerätedecke vorsichtig ab.

> Der Karton verhindert die Entstehung von Druckstellen.

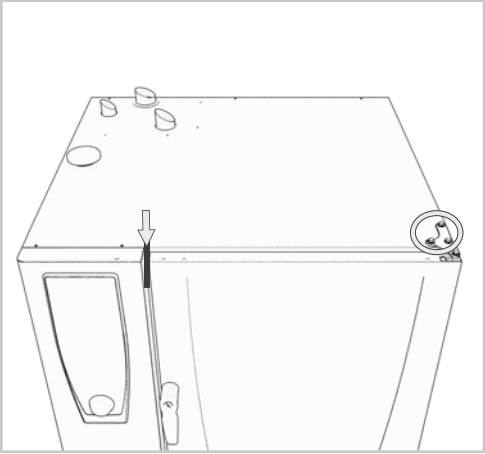

7. Befestigen Sie die Türhalteplatte ohne Gerätedecke.

> Die Türhalteplatte muss wieder fest angeschraubt werden, da die Türe ansonsten nicht befestigt und geöffnet werden kann.

8. Demontieren Sie vorsichtig das Luftleitblech. Zum Ausbau das Luftleitblech leicht schräg halten. Bei unsachgemäßen Ausbau kann der Innenkasten beschädigt werden.

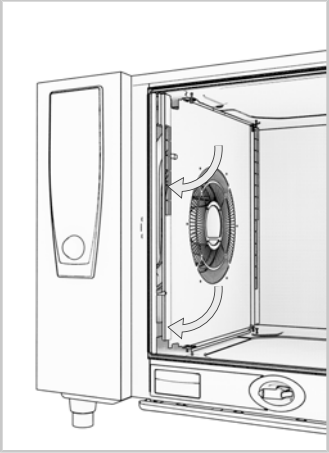

9. Demontieren Sie den oder die Wärmetauscher. Kippen Sie dazu den Wärmetauscher wie das Luftleitblech. Bei Standgeräten sind die Wärmetauscher von oben nach unten zu demontieren.

>> Der Wärmetauscher ist demontiert und kann entnommen werden.

Dichtflächen reinigen

✔ Der oder die Wärmetauscher sind demontiert.

✔ Ein Ceranfeldschaber ist vorbereitet.

1. Entfernen Sie vorsichtig das verbliebene Dichtmittel. Verwenden Sie einen Ceranfeldschaber.
2. Reinigen Sie die Flächen mit einem sauberen Tuch.

>> Die Dichtflächen sind gereinigt und für den Einbau vorbereitet.

Wärmetauscher vorbereiten

1. Setzen Sie die Dichtung für Wärmetauscher auf die Befestigungen am Wärmetauscher.

Wärmetauscher einbauen

✔ Der oder die vorbereiteten Wärmetauscher liegen bereit.

✔ Die Dichtflächen im Innenkasten und Elektroraum sind gereinigt.

1. Der Einbau erfolgt in umgekehrter Reihenfolge. Bei Standgeräten ist zuerst der untere Wärmetauscher einzubauen.
2. Befestigen Sie die Wärmetauscher im Elektroraum am unteren Stehbolzen. Ziehen Sie die Befestigungen handfest an.
3. Befestigen Sie den Gegenflansch an der Außenseite der Innenkastendecke am Abgasrohr.
4. Verwenden Sie Kupferpaste an den Stehbolzen. Montieren Sie die Flanschmuttern handfest.
5. Setzen Sie die Isolierung auf die Abgasrohre.
6. Führen Sie den Blendenring über die Abgasrohre. Platzieren Sie den Blendenring auf der Isolierung.

Brenner Heißluft und Gasventil montieren

1. Lösen Sie die Flanschmutter in Elektroraum.
2. Setzen Sie den Gegenflansch auf die Stehbolzen im Elektroraum.

3. Führen Sie den Brenner Heißluft vorsichtig vom Elektroraum in den Garraum.
4. Tragen Sie Kupferpaste auf die Stehbolzen auf.
5. Montieren Sie acht Flanschmuttern auf den Stehbolzen. Auf einem Stehbolzen nahe der Zündelektrode muss die Flanschmutter noch demontiert sein.
6. Montieren Sie das Erdungskabel nahe der Zündelektrode auf dem freien Stehbolzen und befestigen Sie dieses mit der Flanschmutter.
7. Ziehen Sie alle Flanschmuttern gegenüberliegend fest.
8. Bei Standgeräten müssen die Schritte 1 – 7 beim zweiten Brenner Heißluft wiederholt werden.
9. Schieben Sie das Gebläse für Brenner in die Haltelaschen am Flansch.
10. Montieren Sie das Brenner-Gebläse auf dem Flansch mit 2 Schrauben. Achten Sie darauf, keine Kabel zu quetschen.

> Das Gebläse für Brenner dichtet sich durch die Verspannung an den Haltelaschen und der Verschraubung am Flansch ab.

11. Stecken Sie die Kabel an den entsprechenden Positionen an.

> Demontieren Sie aus Gründen der Zugänglichkeit den Gasfeuerungsautomaten. Montieren Sie im Anschluss an die Kabelmontage den Gasfeuerungsautomaten.

12. Stecken Sie den Luftschlauch mit Luftansaugwinkelrohr auf das Gebläse.
13. Schließen Sie die Kabel vom Gebläse an.

>> Die Installation vom Wärmetauscher und den Anbauteilen ist vollständig.

Gerätedecke und Luftleitblech montieren

✔ Ein fester Karton steckt im Türspalt zur Bedienblende.

1. Demontieren Sie die Türhalteplatte garraumseitig. Lösen Sie dafür die drei Schrauben über dem Innenkasten. Die Türhalteplatte kann an der Garraumtür montiert bleiben.
2. Legen Sie die Gerätedecke vorsichtig auf. Positionieren Sie die Gerätedecke vorsichtig über den Abgasrohren, um die Dichtungen nicht zu beschädigen.
3. Montieren Sie die Türhalteplatte mit drei Schrauben. Entnehmen Sie den Karton aus dem Türspalt.
4. Stellen Sie die Garraumtür korrekt ein. Informationen dazu finden Sie in der Original-Installationsanleitung.
5. Befestigen Sie die Gerätedecken mit 5 Senkkopfschrauben.
6. Schrauben Sie die Glocke für Belüftung von außen am Belüftungsrohr fest.
7. Montieren Sie den Pflegemittelschlauch. Bei Standgeräten wird der Schlauch an der Gerätedecke befestigt.
8. Montieren Sie vorsichtig das Luftleitblech. Führen Sie das Luftleitblech schräg in den Garraum ein. Eine fehlerhafte Montage kann Beschädigungen im Garraum verursachen.

Kontrolle und Überprüfung der elektrischen Anschlüsse

✔ Die vorherigen Arbeiten sind korrekt abgeschlossen.

✔ Der Elektroraum ist geöffnet.

1. Überprüfen Sie alle vorgenommen elektrischen Anschlüsse.

Inbetriebnahme und Gasprüfung

- ✔ Ein Lecksuchgerät für Gas liegt bereit.
1. Prüfen Sie im Elektroraum mit dem Lecksuchgerät ob die Gaskomponenten dicht sind.

Leistungsoptimierung

- ✔ Das Gerät ist eingeschaltet.
- ✔ Das Menü Service – Grundeinstellungen - Gassystem ist aktiv.
1. Aktivieren Sie die Leistungsoptimierung.
2. Führen Sie die Leistungsoptimierung durch. Das Vorgehen ist im beigelegten Dokument 80.00.467 beschrieben.

Abgasanalyse

- ✔ Die Abgasanalyse darf nur durch einen vom Hersteller autorisierten Techniker durchgeführt werden. Die Abgasanalyse muss vor der Inbetriebnahme erfolgen.
- ✔ Ein Abgasmessgerät ist vorhanden.
1. Starten Sie über den Touchscreen die Abgasanalyse.
2. Führen Sie eine Abgasanalyse durch.

Einbau abschließen

- ✔ Die Gasleckprüfung wurde ohne Auffälligkeiten abgeschlossen.
- ✔ Die Abgasanalyse wurde erfolgreich abgeschlossen.
1. Schließen Sie den Elektroraum.

>> Der Austausch des Wärmetauschers ist erfolgreich abgeschlossen. Das Gerät ist einsatzbereit.

80.00.533 ▪ V01 ▪ 11/2020 ▪ RTS/Bret ▪

MI_2048 : Remplacer l'échangeur thermique

102; 202 | 225 | Stand-alone appareil de mesure des gaz brûlés, appareil de mesure de la pression, détecteur de | 14.02.2020

DANGER

Gaz de combustion nocifs pour la santé

Risque d'asphyxie due à une concentration trop élevée de gaz de combustion nocifs pour la santé.

- Veillez à ce que le système d'aération dans le local d'installation soit suffisant.
- Avant la mise en service, procédez à une analyse des gaz de combustion.

ATTENTION

Bords tranchants sur la console

Risque de coupure sur la console lors des interventions dans le compartiment électrique

Portez des gants de protection.

Démonter l'échangeur thermique

- ✔ L'appareil est débranché et hors tension.
- ✔ Le compartiment électrique est ouvert.
- ✔ Pour les appareils à gaz : Le tuyau de gaz démonté ne doit pas être plié.

1. Débranchez tous les câbles du brûleur gaz. Desserrez toutes les vis sur le brûleur gaz.
2. Fixez le brûleur gaz sur le moteur à l'aide de serre-câbles ou posez-le avec précaution dans un emplacement sûr.
3. Desserrez les vis du toit.

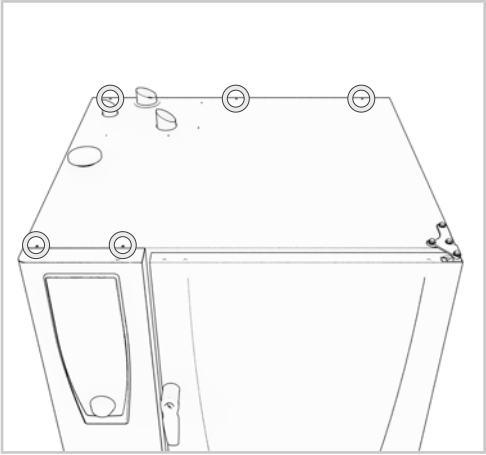

4. Démontez le tuyau des produits d'entretien. Pour ce faire, desserrez la vis située à l'intérieur du toit de l'appareil.
5. Démontez la cloche.
6. Desserrez le toit à la main avec précaution. Coincez un morceau de carton rigide dans la fente de la porte. Démontez la plaque de support de la porte sur le toit de l'appareil. Déposez le toit de l'appareil avec précaution.

> Le carton prévient la formation de points de pression.

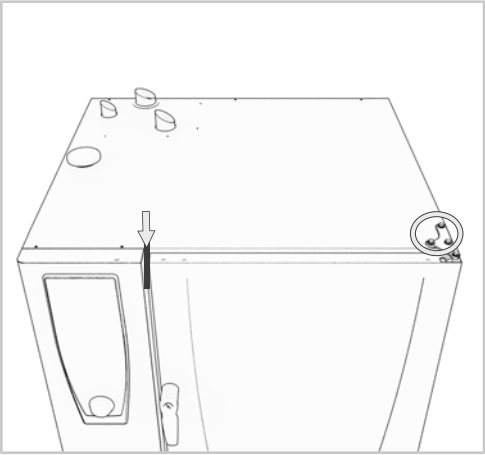

7. Fixez la plaque de support de porte sur l'appareil malgré l'absence du toit.

> La plaque de support de porte doit être revissée à fond afin d'éviter l'ouverture d'une porte non fixée.

8. Démontez le déflecteur avec précaution. Pour démonter le déflecteur, tenez-le légèrement incliné. Un démontage incorrect risque d'endommager le caisson intérieur.

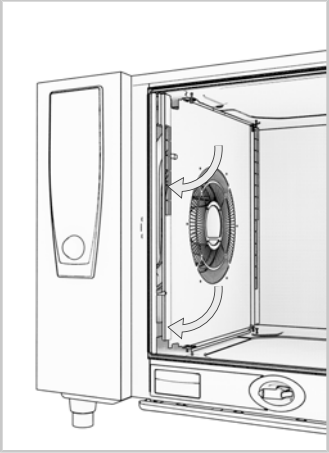

9. Démontez le ou les échangeur(s) thermiques. Pour ce faire, faites basculer l'échangeur thermique de la même manière que le déflecteur. Dans le cas des appareils 20 niveaux, les échangeurs thermiques doivent être démontés du haut vers le bas.

>> L'échangeur thermique est démonté et peut être déposé.

Nettoyer les surfaces d'étanchéité

✔ Les échangeurs thermiques sont démontés.

✔ Un grattoir pour plaque vitrocéramique est prêt à l'emploi.

1. Retirez les résidus de matériau d'étanchéité avec précaution. Pour ce faire, utilisez un grattoir pour plaque vitrocéramique.
2. Nettoyez les surfaces avec un chiffon propre.

>> Les surfaces d'étanchéité sont nettoyées et prêtes pour le montage.

Préparer l'échangeur thermique

1. Positionnez le joint d'étanchéité pour échangeur thermique sur les fixations de l'échangeur.

Monter l'échangeur thermique

✔ Les échangeurs thermiques qui ont été préparés sont disponibles (un seul ou plusieurs).

✔ Les surfaces d'étanchéité dans la cellule de cuisson et le compartiment électrique sont nettoyées.

1. Le montage se déroule dans le sens inverse. Dans le cas des appareils 20 niveaux, le montage doit commencer par l'échangeur thermique placé en bas.
2. Fixez les échangeurs de chaleur du compartiment électrique sur le boulon fileté inférieur. Serrez bien les fixations à la main.
3. Fixez la contre-bride sur la partie extérieure de la cellule de cuisson, sur le tuyau des gaz brûlés qui se situe sur le toit.
4. Enduisez le boulon fileté de pâte de cuivre. Montez les écrous à bride et serrez-les à la main.
5. Posez l'isolant sur les tuyaux des gaz brûlés.
6. Introduisez l'anneau obturateur le long des tuyaux des gaz brûlés. Placez l'anneau obturateur sur l'isolant.

Monter le brûleur à air pulsé et la vanne gaz

1. Desserrez les écrous à bride dans le compartiment électrique.
2. Placez la contre-bride sur le boulon fileté dans le compartiment électrique.

3. Avec précaution, faites passer le brûleur à air pulsé du compartiment électrique vers la cellule de cuisson.
4. Enduisez les boulons filetés de pâte de cuivre.
5. Montez les huit écrous à bride sur les boulons filetés. Il reste encore à démonter l'écrou à bride sur un boulon fileté proche de l'électrode d'allumage.
6. Montez le câble de mise à la terre proche de l'électrode d'allumage sur le boulon fileté libre et fixez-le avec les écrous à bride.
7. Serrez bien tous les écrous à bride.
8. Pour les appareils 20 niveaux, il est nécessaire de répéter les étapes 1 à 7 pour le deuxième brûleur à air pulsé.
9. Faites glisser le moteur brûleur dans les pattes de retenue de la bride.
10. Montez le moteur brûleur sur la bride en le fixant avec 2 vis. Veillez à n'écraser aucun câble.

> L'étanchéité du moteur brûleur est assurée par le serrage des pattes de retenue et la visserie sur la bride.

11. Fixez les câbles sur les positions correspondantes.

> Pour permettre l'accès, démontez les boîtiers d'allumage électronique gaz. Après le montage des câbles, montez les boîtiers d'allumage électronique gaz.

12. Branchez le flexible de compensation d'air sur le moteur brûleur à l'aide du tuyau coudé d'aspiration d'air.
13. Branchez les câbles du moteur brûleur

>> L'installation de l'échangeur thermique et des pièces annexes est terminée.

Monter le toit de l'appareil et le déflecteur

✔ Un morceau de carton rigide est inséré dans la fente de la porte pour l'obturer.

1. Démontez la plaque de support de porte du côté cellule de cuisson. Pour ce faire, desserrez les trois vis au-dessus de la cellule de cuisson. La plaque de support de porte peut rester montée sur la porte de la cellule de cuisson.
2. Posez le toit de l'appareil avec précaution. Avec précaution, placez le toit de l'appareil par-dessus les tuyaux de gaz brûlés afin de ne pas endommager les joints d'étanchéité.
3. Montez la plaque de support de porte à l'aide de trois vis. Retirez le morceau de carton coincé dans la fente de la porte.
4. Réglez la porte de la cellule de cuisson correctement. Veuillez-vous reporter au guide d'installation d'origine pour des informations détaillées à ce sujet.
5. Fixez le toit de l'appareil avec 5 vis à tête fraisée.
6. Vissez à fond la cloche d'aération sur le tuyau d'aération depuis l'extérieur.
7. Montez le tuyau des produits d'entretien. Pour les appareils 20 niveaux, le tuyau est fixé sur le toit de l'appareil.
8. Montez le déflecteur avec précaution. Introduisez le déflecteur dans la cellule de cuisson en l'inclinant. Un montage incorrect peut endommager l'enceinte de cuisson.

Contrôle et vérification des raccordements électriques.

✔ Les opérations précédentes ont été effectuées correctement.

✔ Le compartiment électrique est ouvert.

1. Vérifiez tous les raccordements électriques effectués.

Mise en service et contrôle de l'installation gaz

- ✔ Un détecteur de fuite de gaz est disponible.
1. Utilisez le détecteur de fuite pour vérifier que les composants gaz dans le compartiment électrique sont bien étanches.

Optimisation des performances

- ✔ L'appareil est allumé.
- ✔ Le menu Service – Réglages de base - Système gaz est activé.
1. Activez l'optimisation des performances.
2. Exécutez l'optimisation des performances. La procédure est décrite dans le document 80.00.467 joint à l'appareil.

Analyse des gaz brûlés

- ✔ L'analyse des gaz de combustion doit être effectuée uniquement par un technicien agréé par le fabricant. L'analyse des gaz de combustion doit être effectuée avant la mise en service.
- ✔ Un appareil de mesure des gaz brûlés est disponible.
1. Démarrez l'analyse des gaz brûlés en appuyant sur l'écran tactile.
2. Effectuez une analyse des gaz brûlés.

Terminer le montage

- ✔ Le test de détection de fuite de gaz s'est déroulé sans incident.
- ✔ L'analyse des gaz brûlés a été réalisée avec succès.
1. Fermez le compartiment électrique .

>> Le remplacement de l'échangeur thermique s'est déroulé avec succès. L'appareil est prêt à l'emploi.

80.00.533 ▪ V01 ▪ 11/2020 ▪ RTS/Bret ▪

MI_2048: Sostituzione dello scambiatore di calore

102; 202	225	Standard, misuratore di gas di scarico, manometro, rilevatore di fughe di	14.02.2020

PERICOLO

Gas di scarico nocivi

Pericolo di soffocamento dovuto a una concentrazione non consentita di gas di scarico dannosi per la salute.

- Assicurarsi che il luogo di installazione sia sufficientemente aerato.
- Prima della messa in funzione dell'apparecchio eseguire un'analisi dei gas di scarico.

ATTENZIONE

Bordi affilati dell'alloggiamento

Pericolo di lesioni da taglio durante interventi nel vano elettrico.

Indossare guanti di protezione.

Smontare lo scambiatore di calore

- ✔ L'apparecchio è spento e privo di alimentazione elettrica.
- ✔ Il vano elettrico è aperto.
- ✔ Per gli apparecchi a gas: il tubo del gas non deve essere piegato.

1. Scollegare tutti i cavi dal soffiatore. Svitare tutte le viti del soffiatore.
2. Fissare il soffiatore al motore con delle fascette oppure appoggiarlo in un luogo sicuro.
3. Allentare le viti del tetto.

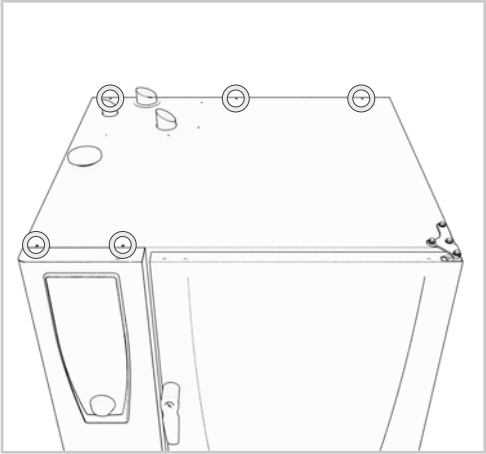

4. Smontare il tubo del detergente. A tale scopo, allentare la vite sul lato anteriore del tetto dell'apparecchio.

5. Smontare il coperchio del tubo di aerazione valvola clima.
6. Allentare lentamente a mano il tetto. Incastrare un pezzo di cartone rigido nella fessura laterale della porta. Smontare la piastra di fissaggio della porta dalla parte superiore dell'apparecchio. Togliere delicatamente la parte superiore dell'apparecchio.

> Il cartone evita le ammaccature.

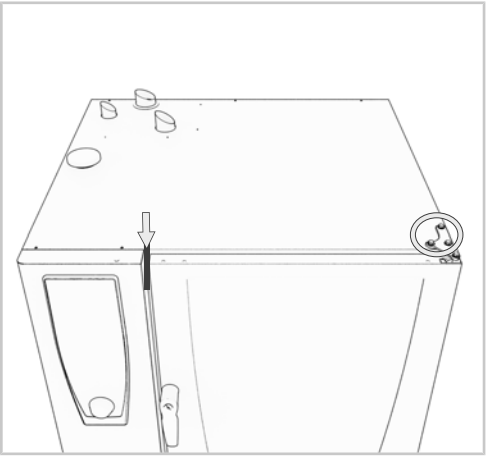

7. Fissare la piastra di fissaggio della porta senza il tetto.

> La piastra di fissaggio della porta deve essere avvitata con cura, altrimenti la porta non può essere fissata e aperta.

8. Smontare con attenzione il deflettore. Inclinarlo leggermente per estrarlo. Una rimozione impropria può danneggiare la camera di cottura.

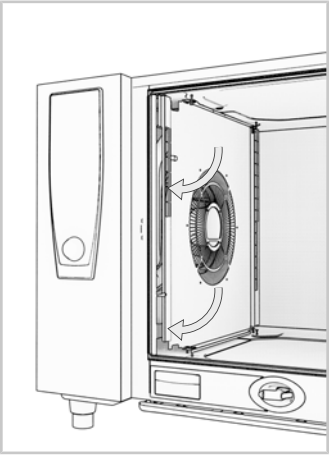

9. Smontare lo o gli scambiatori di calore. A tale scopo, inclinare lo scambiatore di calore come il deflettore. Negli apparecchi da pavimento è necessario smontare gli scambiatori di calore dall'alto verso il basso.

>> Lo scambiatore è smontato e può essere estratto.

Pulire le superfici di tenuta

✔ Lo o gli scambiatori di calore sono stati smontati.
✔ Procurarsi un raschietto per piani a induzione.
1. Rimuovere delicatamente il sigillante rimasto. Utilizzare un raschietto per piani a induzione.
2. Pulire le superfici con un panno pulito.

>> Le superfici di tenuta sono pulite e pronte per essere assemblate.

Preparare lo scambiatore di calore

1. Inserire la guarnizione per scambiatori di calore nei relativi fissaggi.

Montare lo scambiatore di calore

✔ Lo o gli scambiatori di calore sono pronti per essere montati.
✔ Le superfici di tenuta nella camera di cottura e nel vano elettrico sono pulite.
1. Il reinserimento segue la procedura inversa. In caso di apparecchi da pavimento, è necessario montare prima lo scambiatore di calore inferiore.
2. Posizionare gli scambiatori di calore e far passare gli elementi di fissaggio nel vano elettrico. Serrare a mano gli elementi di fissaggio.
3. Posizionare la controflangia al tubo di scarico sulla parte esterna del tetto della camera di cottura.
4. Spalmare pasta di rame sulle viti passanti. Serrare i dadi della flangia.
5. Riposizionare l'isolamento sui tubi di scarico.
6. Inserire l'anello di copertura sui tubi di scarico. Posizionare l'anello di copertura sul materiale di isolamento.

Montare il bruciatore Aria calda e la valvola gas

1. Allentare i dadi della flangia nel vano elettrico.
2. Posizionare la controflangia sui bulloni passanti nel vano elettrico.
3. Passare con attenzione il bruciatore dell' Aria calda dal vano elettrico alla camera di cottura.
4. Applicare la pasta di rame sui bulloni passanti.

5. Montare gli otto dadi della flangia sui bulloni passanti. Per il momento non montare ancora il dado sul bullone passante in corrispondenza dell'elettrodo di accensione.
6. Montare il cavo di terra sul bullone passante libero vicino all'elettrodo di accensione e fissarlo con il dado.
7. Serrare tutti i dadi della flangia opposti uno alla volta.
8. Negli apparecchi da pavimento, è necessario ripetere i passaggi da 1 a 7 per il secondo bruciatore.
9. Spingere il soffiatore del bruciatore nella linguetta di fissaggio della flangia.
10. Fissare il soffiatore del bruciatore sulla flangia con 2 viti. Fare attenzione a non schiacciare i cavi.

> Il soffiatore del bruciatore si chiude ermeticamente alla flangia tramite le linguette di fissaggio e le viti.

11. Collegare i cavi nelle rispettive posizioni.

> Smontare la centralina del bruciatore per facilitare l'accesso. Dopo aver installato i cavi, montare la centralina del bruciatore.

12. Inserire il tubo di aspirazione a gomito nel soffiatore.
13. Collegare i cavi del soffiatore.

>> L'installazione dello scambiatore di calore e delle parti annesse è completata.

Montare la parte superiore dell'apparecchio e il deflettore

✔ Nella fessura della porta vicino al pannello di comando è inserito un pezzo di cartone rigido.

1. Smontare la piastra di fissaggio della porta dal lato della camera di cottura. A tale scopo, svitare le tre viti sopra la camera di cottura. Non è necessario smontare la piastra di fissaggio della porta della camera di cottura.
2. Poggiare con attenzione la copertura dell'apparecchio. Posizionare la copertura dell'apparecchio sopra ai tubi di scarico senza danneggiare le guarnizioni.
3. Montare la piastra di fissaggio della porta mediante tre viti. Rimuovere il cartone dalla fessura della porta.
4. Regolare correttamente la porta della camera di cottura. Maggiori informazioni sono disponibili nel manuale d'installazione originale.
5. Fissare la copertura dell'apparecchio con 5 viti a testa esagonale.
6. Avvitare dall'esterno il coperchio del tubo di aerazione valvola clima.
7. Montare il tubo dei detergenti. Negli apparecchi da pavimento, il tubo viene fissato al tetto dell'apparecchio.
8. Montare con attenzione il deflettore. Inclinare il deflettore per inserirlo nella camera di cottura. Un montaggio sbagliato può danneggiare la camera di cottura.

Ispezione e controllo dei collegamenti elettrici

✔ Gli interventi precedenti sono stati completati correttamente.

✔ Il vano elettrico è aperto.

1. Verificare tutti i collegamenti elettrici.

Messa in funzione e test del gas

✔ Un rilevatore di fughe di gas è a portata di mano.

1. Verificare, con l'aiuto del rilevatore di fughe di gas, che i componenti a gas siano sigillati correttamente.

Ottimizzazione delle prestazioni

- ✔ L'apparecchio è acceso.
- ✔ Il menu Service – Impostazioni di base – Sistema gas è aperto.
1. Attivare l'ottimizzazione delle prestazioni.
2. Effettuare l'ottimizzazione delle prestazioni. La procedura è descritta nel documento 80.00.467 allegato.

Analisi dei gas di scarico

- ✔ L'analisi dei gas di scarico deve essere eseguita solo da un tecnico autorizzato dal produttore. L'analisi dei gas di scarico deve essere eseguita prima della messa in servizio.
- ✔ Un misuratore di gas di scarico è a portata di mano.
1. Tramite lo schermo touch, avviare l'analisi di combustione.
2. Eseguire l'analisi dei gas di scarico.

Terminare il montaggio

- ✔ La verifica delle fughe di gas è stata terminata senza anomalie.
- ✔ L'analisi di combustione è stata terminata con successo.
1. Chiudere il vano elettrico.

>> La sostituzione dello scambiatore di calore è stata terminata con successo. L'apparecchio è pronto per essere usato.

80.00.533 ▪ V01 ▪ 11/2020 ▪ RTS/Bret ▪

MI_2048：熱交換器の交換

102、202 | 225 | 標準、排気ガス測定器、圧力測定器、漏れ検知器 | 2020 年 2 月 14 日

⚠ 危険

有害な排気ガス
許容されない濃度の有害な排気ガスにより窒息する危険があります。
- 設置する室内が十分に換気できるか確認してください。
- 初めてご使用になるときには、排気ガス分析を実施してください。

⚠ 注意

筐体カバー等の鋭いバリ
電装部内の作業の際にカバーのバリで負傷する危険があります。
保護手袋を着用してください。

熱交換器の取り外し

✔ 本体はスイッチ オフになっており、電源から切り離されていること。
✔ 電装部が開いていること。
✔ ガス式本体の場合：取り外したガスホースを折り曲げないこと。

1. ガスブロワーのすべてのケーブルを取り外します。ガスブロワーのすべてのネジを外します。
2. ガスブロワーをケーブルタイでモーターに固定するか、または慎重に安全な場所に置きます。
3. カバーのネジを外します。

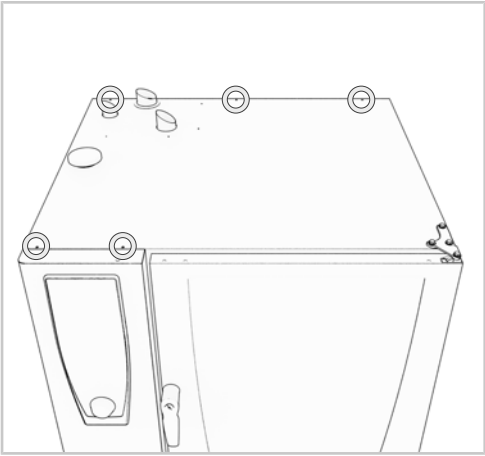

4. ケア剤用ホースを取り外します。そのために、本体の天板の内側のネジを外します。
5. ベントカバーを取り外します。

6. 天板を手で慎重に緩めます。固い厚紙を扉のすき間に挟み込みます。本体の天板の扉用保持プレートを取り外します。本体の天板を慎重に取り外します。
> 厚紙は圧痕がつくのを防ぎます。

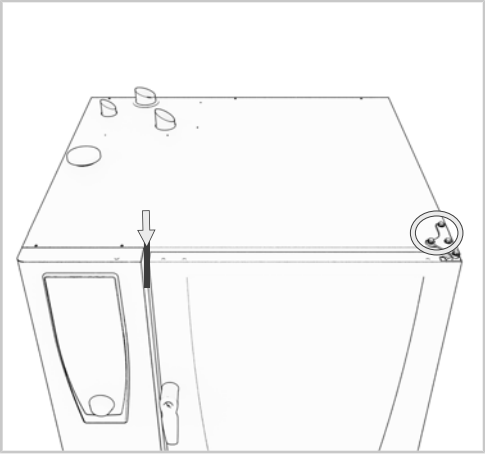

7. 本体の天板なしで扉用保持プレートを固定します。
> 扉用保持プレートは再度しっかりとネジ止めする必要があります。そうしないと扉が固定されず開いてしまうことがあります。
8. 慎重にエアーバッフル板を取り外します。取り外すために、エアーバッフル板を軽く傾けて保持します。取り外しが適切に行われない場合、内部ボックスが損傷することがあります。

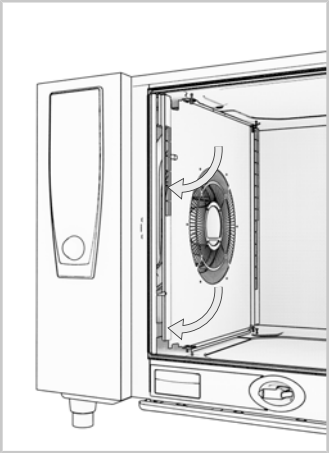

9. 熱交換器を取り外します。そのために、熱交換器をエアーバッフル板と同様に傾けます。床置き型本体の場合、熱交換器を上方から下方へ取り外す必要があります。

>> 熱交換器は取り外されている状態であり、取り出すことができます。

シール面の清掃

✔ 熱交換器が取り外されていること。
✔ セラミックスクレーパーが用意されていること。
1. 残っているシール剤を慎重に取り除きます。セラミックスクレーパーを使用します。
2. 表面を清潔な布巾で拭き取ります。

>> シール面は清掃された状態で、取り付け準備ができました。

熱交換器の準備

1. 熱交換器用ガスケットを熱交換器の固定部に取り付けます。

熱交換器の取り付け

✔ 準備の整った熱交換器が用意されていること。
✔ 内部ボックスおよび電装部のシール面が清掃されていること。
1. 取り付けは逆の順序で行います。床置き型本体の場合、最初に下部熱交換器を取り付ける必要があります。
2. 熱交換器を電装部内の下側スタッドボルトに固定します。固定部を手で締め付けます。
3. 内部ボックスカバーの外側の排気ガスパイプに相フランジを固定します。
4. スタッドボルトに銅ペーストを塗布します。フランジナットを手で締め付けることで取り付けます。
5. 排気ガスパイプに絶縁体を取り付けます。
6. 排気ガスパイプにオリフィスリングを通します。オリフィスリングを絶縁体に配置します。

ホットエアーバーナーおよびガス弁の取り付け

1. 電装部内のフランジナットを外します。
2. 相フランジを電装部内のスタッドボルトに取り付けます。
3. ホットエアーバーナーを慎重に電装部から庫内に通します。
4. 銅ペーストをスタッドボルトに塗布します。

5. 8 個のフランジナットをスタッドボルトに取り付けます。着火電極付近のスタッドボルトのフランジナットはまだ取り外されている必要があります。
6. 着火電極付近のアース線を空いているスタッドボルトに取り付け、アース線をフランジナットで固定します。
7. すべてのフランジナットを対角順に締め付けます。
8. 床置き型本体の場合、第 2 のホットエアーバーナーでステップ 1～7 を繰り返す必要があります。
9. バーナーブロワーをフランジの固定具に押し込みます。
10. バーナーブロワーをフランジに 2 本のネジで取り付けます。ケーブルが挟まれないように注意してください。

> バーナーブロワーは、フランジの固定具およびネジ止め部に固定されていることにより、密閉されています。

11. ケーブルを適切な位置に留めます。

> 手が届きやすくなるように、ガスバーナーコントローラーを取り外します。接続部のケーブルアセンブリーにガスバーナーコントローラーを取り付けます。

12. エアーホースを燃焼空気アングルパイプと共にブロワーに取り付けます。
13. ブロワーのケーブルを接続します。

>> 熱交換器および組み付け部品の取り付けはこれで完了しました。

本体の天板およびエアーバッフル板の取り付け

✔ 操作パネル側の扉のすき間に固い厚紙が差し込まれていること。

1. 庫内側の扉用保持プレートを取り外します。そのために、内部ボックス上の 3 本のネジを外します。扉用保持プレートは扉に取り付けたままにすることができます。
2. 本体の天板を慎重に載せます。本体の天板を気密性が損なわれないように、慎重に排気ガスパイプの上に位置決めします。
3. 扉用保持プレートを 3 本のネジで取り付けます。扉のすき間から厚紙を取り除きます。
4. 扉を正しく調整します。詳細はオリジナルの設置マニュアルをご覧ください。
5. 本体の天板を 5 本の皿ネジで固定します。
6. 換気用ベントカバーを外側から通気パイプにしっかりとネジ止めします。
7. ケア剤用ホースを取り付けます。床置き型本体の場合、ホースを本体の天板に固定します。
8. エアーバッフル板を慎重に取り付けます。エアーバッフル板を傾けて庫内に挿入します。取り付けに誤りがあると、庫内が損傷することがあります。

電気接続部の点検

✔ 前の作業が正しく終了していること。

✔ 電装部が開いていること。

1. 作業が行われたすべての電気接続部を点検します。

セットアップおよびガス点検

✔ ガス漏れ検知器が用意されていること。

1. 電装部内でガス漏れ検知器を使用してガス器具部品に漏れがないか点検します。

出力の最適化

✔ 本体がスイッチオンになっていること。

- ✔ メニュー「サービス」 – 「基本設定」 - 「ガスシステム」が有効であること。
1. 出力の最適化を有効にします。
2. 出力の最適化を実施します。手順は添付文書 80.00.467 に記載されています。

排気ガス分析

- ✔ 排気ガス分析は製造元の認定した技術者のみが行うこと。排気ガス分析はセットアップ前に実施すること。
- ✔ 排気ガス測定器があること。
1. タッチスクリーンで排気ガス分析を開始します。
2. 排気ガス分析を実施します。

取り付けの終了

- ✔ ガス漏れ点検が異常なく終了していること。
- ✔ 排気ガス分析が正常に終了していること。
1. 電装部を閉じます。

>> 熱交換器の交換は正常に終了しました。本体は使用可能な状態です。

MI_2048: wymiana wymiennika ciepła

102; 202	225	narzędzia standardowe; analizator spalin, ciśnieniomierz, detektor	14.02.2020 r.

NIEBEZPIECZEŃSTWO

Szkodliwe dla zdrowia spaliny

Niebezpieczeństwo uduszenia z powodu niedopuszczalnego stężenia szkodliwych spalin.

- Należy się upewnić, że w pomieszczeniu zapewniono wystarczającą wentylację.
- Przed uruchomieniem urządzenia należy przeprowadzić analizę spalin.

UWAGA

Ostre krawędzie obudowy

Niebezpieczeństwo skaleczenia podczas prac w komorze elektrycznej.

Należy korzystać z rękawic ochronnych.

Demontaż wymiennika ciepła

- ✔ Urządzenie musi być wyłączone i odłączone od źródła napięcia.
- ✔ Komora elektryczna jest otwarta.
- ✔ W przypadku urządzeń gazowych: zdemontowany wąż gazowy nie może być zagnieciony.

1. Odłączyć wszystkie przewody od dmuchawy gazu. Odkręcić wszystkie śruby od dmuchawy gazu.
2. Za pomocą opasek zaciskowych przymocować dmuchawę gazu do silnika lub ostrożnie umieścić ją w bezpiecznym miejscu.
3. Odkręcić śruby pokrywy górnej urządzenia.

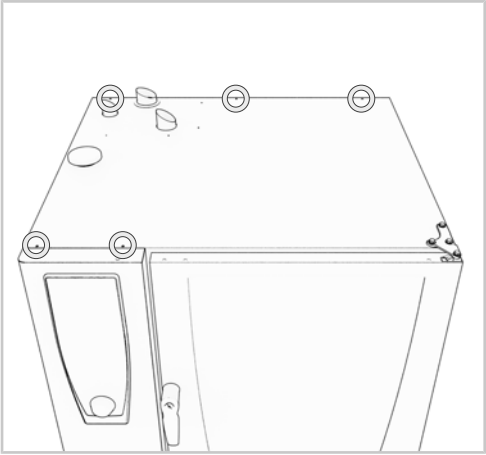

4. Zdemontować wąż „care". W tym celu należy odkręcić śrubę od wewnętrznej strony pokrywy urządzenia.
5. Zdemontować pokrywę systemu napowietrzania.
6. Ostrożnie, ręcznie poluzować pokrywę urządzenia. Zacisnąć grubą tekturę w szczelinie między drzwiami i panelem sterowania. Zdemontować uchwyt zawiasu drzwi na pokrywie urządzenia. Ostrożnie zdjąć pokrywę urządzenia.

> Tektura zapobiega punktowym naprężeniom.

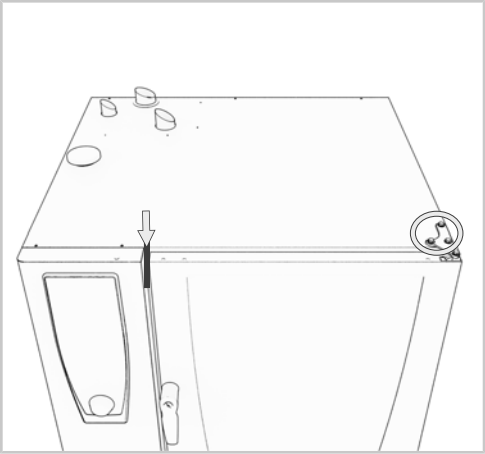

7. Po zdjęciu pokrywy urządzenia, ponownie zamocować uchwyt zawiasu drzwi.

> Uchwyt zawiasu drzwi należy ponownie mocno przykręcić. W przeciwnym razie drzwi nie będą zamocowane i będą mogły się otworzyć.

8. Ostrożnie zdemontować osłonę wentylatora. Aby zdemontować osłonę wentylatora, należy ją podczas wyjmowania lekko nachylić. Nieprawidłowy demontaż może doprowadzić do uszkodzenia komory gotowania.

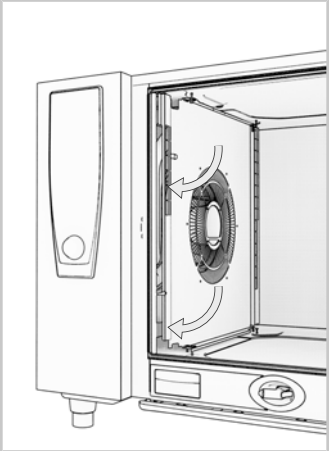

9. Następnie zdemontować wymiennik/i ciepła. Wymiennik ciepła podczas demontażu i wyjmowania z komory należy nachylić, tak jak osłonę wentylatora. W przypadku urządzeń podłogowych najpierw należy zdemontować wymiennik ciepła górny, a następnie dolny.

>> Wymiennik ciepła został zdemontowany i odstawiony na bok.

Czyszczenie powierzchni uszczelniających

✔ Wymiennik lub wymienniki ciepła zostały zdemontowane.

✔ Skrobak do płyt ceramicznych przygotowany do użycia.

1. Ostrożnie usunąć pozostałe resztki środka uszczelniającego. Użyć skrobaka do płyt ceramicznych.
2. Oczyścić powierzchnie czystą szmatką.

>> Powierzchnie uszczelniające są czyste i przygotowane do montażu.

Przygotowywanie wymiennika ciepła do zamontowania

1. Umieścić uszczelkę wymiennika ciepła na mocowaniach wymiennika ciepła.

Montaż wymiennika ciepła

✔ Przygotowany wymiennik lub wymienniki ciepła są gotowe do montażu.

✔ Powierzchnie uszczelniające od strony komory gotowania i komory elektrycznej zostały wyczyszczone.

1. Montaż należy wykonać w odwrotnej kolejności do prac demontażu. W przypadku urządzeń podłogowych najpierw należy zamontować dolny wymiennik ciepła.
2. Wymiennik ciepła przymocować od strony komory elektrycznej do dolnych śrub mocujących. Ręcznie dokręcić elementy mocujące.
3. Do rury odprowadzenia spalin, po zewnętrznej stronie górnej ścianki komory gotowania, zamocować przeciwkołnierz.
4. Na śruby należy nałożyć pastę miedzianą. Ręcznie dokręcić nakrętki kołnierzowe.
5. Na rury odprowadzania spalin założyć izolację.
6. Nad rurami spalinowymi wprowadzić pierścień przysłony. Pierścień przesłony nałożyć na izolację.

Montaż palnika gorącego powietrza oraz zaworu gazowego

1. W komorze elektrycznej odkręcić nakrętki kołnierzowe.
2. Na śrubach w komorze elektrycznej umieścić przeciwkołnierz.
3. Palnik gorącego powietrza ostrożnie wprowadzić przez komorę elektryczną do wnętrza wymiennika ciepła.
4. Nałożyć pastę miedzianą na śruby.
5. Na śrubach zamontować osiem nakrętek kołnierzowych. Nie montować nakrętki kołnierzowej na śrubie w pobliżu elektrody zapłonowej.
6. Na wolną śrubę, w pobliżu elektrody zapłonowej, założyć kabel uziemiający i przymocować go nakrętką kołnierzową.
7. Dokręcić wszystkie nakrętki kołnierzowe mocujące palnik.
8. W przypadku urządzeń podłogowych należy powtórzyć kroki 1–7 dla drugiego palnika gorącego powietrza.
9. Wsunąć dmuchawę palnika w zaczepy mocujące na kołnierzu.
10. Za pomocą 2 śrub przymocować dmuchawę palnika do kołnierza. Zwrócić uwagę, aby nie przyciąć żadnych przewodów.

> Dmuchawa palnika zostanie uszczelniona przez naprężenie zaczepów mocujących i połączeń śrubowych na kołnierzu.

11. Podłączyć przewody elektryczne do odpowiednich gniazd.

> Aby uzyskać dostęp, należy zdemontować moduł zapłonu. Po podłączeniu przewodów ponownie zamontować moduł zapłonu.

12. Wąż dopływu powietrza połączyć z kolankiem wlotowym dmuchawy.
13. Podłączyć przewód do dmuchawy.

>> Montaż wymiennika ciepła i osprzętu został zakończony.

Montaż pokrywy górnej urządzenia i osłony wentylatora

✔ W szczelinę między drzwiami i panelem sterowania włożona jest gruba tektura.

1. Zdemontować uchwyt zawiasu drzwi z górnej części komory gotowania. Aby to zrobić należy odkręcić trzy śruby z komory gotowania. Uchwyt zawiasu drzwi komory można pozostawić przymocowany do drzwi.
2. Ostrożnie nałożyć pokrywę urządzenia. Ostrożnie spozycjonować pokrywę urządzenia nad rurami odprowadzenia spalin, tak aby nie uszkodzić uszczelek.
3. Zamocować uchwyt zawiasu drzwi trzema śrubami. Wyjąć tekturę ze szczeliny drzwi.
4. Wyregulować ustawienie i docisk drzwi. Szczegółowe informacje na ten temat można znaleźć w oryginalnej instrukcji montażu.
5. Dokręcić pokrywę górną urządzenia za pomocą 5 śrub z łbem stożkowo płaskim.
6. Przykręcić pokrywę systemu napowietrzania.
7. Zamocować wąż „care”. W przypadku urządzeń podłogowych wąż „care” należy przymocować do pokrywy górnej urządzenia.
8. Ostrożnie zamontować osłonę wentylatora. Osłonę wentylatora przechylić i włożyć do komory gotowania. Nieprawidłowy montaż może spowodować uszkodzenie komory gotowania.

Kontrola wszystkich połączeń elektrycznych

✔ Wszystkie poprzednie czynności wykonano właściwie.

✔ Komora elektryczna jest otwarta.

1. Sprawdzić wszystkie połączenia elektryczne.

Uruchomienie i kontrola gazu

✔ Detektor nieszczelności jest przygotowany do użycia.
1. Za pomocą detektora nieszczelności należy sprawdzić szczelność wszystkich komponentów gazowych.

Optymalizacja mocy palnika

✔ Urządzenie jest włączone.
✔ Na ekranie wybrać: tryb serwisowy - nastawy podstawowe - gaz - prędkość dmuchawy.
1. Rozpocząć optymalizację wydajności.
2. Przeprowadzić optymalizację wydajności. Procedurę opisano w załączonym dokumencie 80.00.467.

Analiza spalin

✔ Analizę spalin może przeprowadzić wyłącznie technik z odpowiednimi uprawnieniami i autoryzowany przez producenta . Analizę spalin należy przeprowadzić przed uruchomieniem urządzenia do pracy.
✔ Analizator spalin jest przygotowany do użycia.
1. Na ekranie dotykowym wybrać proces analizy spalin.
2. Przeprowadzić analizę spalin.

Zakończenie instalacji

✔ Test nieszczelności gazowej w komorze został zakończony pozytywnie.
✔ Analiza spalin została pomyślnie zakończona.
1. Zamknąć komorę elektryczną.

>> Wymiana wymiennika ciepła została pomyślnie zakończona. Urządzenie jest gotowe do użycia.

80.00.533 ▪ V01 ▪ 11/2020 ▪ RTS/Bret ▪

MI_2048: Substituir o trocador de calor

102; 202	225	Ferramentas; analisador de gases de exaustão, medidor de pressão, detector	14/02/2020

PERIGO

Gases de escape nocivos à saúde

Risco de asfixia devido à concentração não autorizada de gases de escape nocivos à saúde.

- Certifique-se de que as possibilidades de ventilação da área de instalação sejam adequadas.
- Sempre realize uma análise dos gases de escape antes da colocação em funcionamento do equipamento.

CUIDADO

Arestas afiadas na carcaça

Perigo de cortes na carcaça durante trabalhos na parte elétrica.

Use luvas de proteção.

Desmontar o trocador de calor

✔ O equipamento está desconectado da rede elétrica.

✔ Com o painel elétrico aberto.

✔ Em equipamentos a gás: A mangueira de gás não pode ser torcida.

1. Remova todos os cabos do motor soprador de gás. Retire todos os parafusos do motor soprador de gás.
2. Retire o motor soprador de gás e coloque cuidadosamente em um local seguro.
3. Desaperte os parafusos da tampa superior.

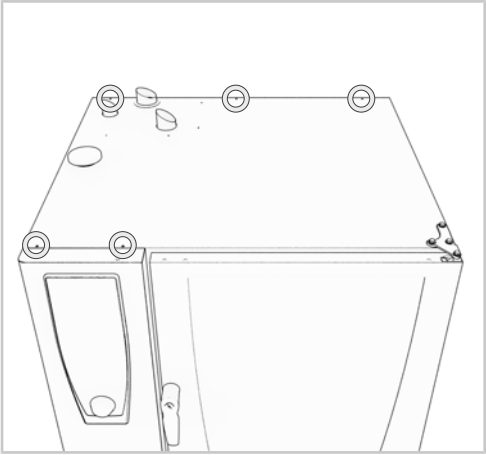

4. Remova a mangueira do sistema care. Desaperte também os parafusos no lado interno da tampa do equipamento.
5. Remova a cobertura da válvula clima.
6. Solte a tampa manualmente com cuidado. Coloque um pedaço de papelão sólido na abertura da porta. Remova o suporte de fixação da porta da tampa superior. Remova cuidadosamente a tampa superior do equipamento.

> O papelão impede danos a porta e ao painel.

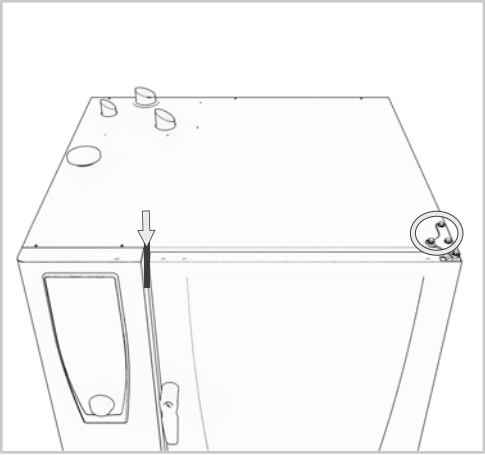

7. Recoloque o suporte de fixação da porta sem a tampa superior do equipamento.

> O suporte de fixação da porta tem de ser novamente aparafusado, caso contrário a porta não poderá ser aberta.

8. Desmonte cuidadosamente o defletor de ar. Para desmontá-lo, segure o defletor de ar ligeiramente inclinado. No caso de uma desmontagem incorreta, o gabinete interno pode ser danificado.

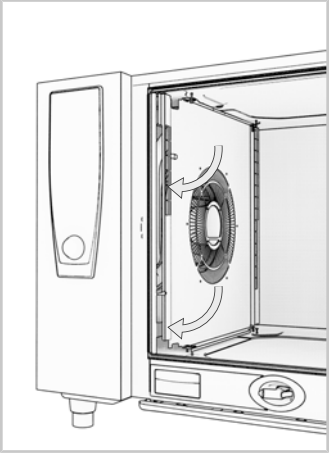

9. Desmonte o trocador de calor. Para tal, incline o trocador de calor, como fez com o defletor de ar. No caso de equipamentos de piso, os trocadores de calor devem ser desmontados de cima para baixo.

>> O trocador de calor pode ser removido quando todas as conexões forem desconectadas.

Limpar as superfícies de vedação

✔ Os trocadores de calor estão desmontados.

✔ Um raspador de placa vitrocerâmica deve estar disponível.

1. Remova cuidadosamente a vedação. Use para isso o raspador de placa vitrocerâmica.
2. Limpe as superfícies com um pano limpo.

>> As superfícies de vedação estão limpas e preparadas para a montagem.

Preparar o trocador de calor

1. Coloque a vedação sobre as fixações no trocador de calor.

Montar o trocador de calor

✔ O ou os trocadores de calor estão prontos.

✔ As superfícies de vedação no gabinete interno e a parte elétrica estão limpas.

1. A montagem sucede na sequência inversa da desmontagem. No caso de equipamentos de piso, deve ser montado primeiro o trocador de calor inferior.
2. Fixar os trocadores de calor na parte elétrica pelos prisioneiros inferiores. Aperte as porcas manualmente.
3. Fixar a flange na parte superior do gabinete interno ao tubo de exaustão dos gases.
4. Aplique pasta de cobre nos prisioneiros. Monte a porca com flange e aperte manualmente.
5. Coloque a isolação no tubo de exaustão.
6. Insira o anel pelo tubo de exaustão. Coloque o anel sobre a vedação.

Montar o queimador para o ar quente e a válvula de gás

1. Solte as porcas da flange na parte elétrica.
2. Coloque a flange sobre os prisioneiros no compartimento elétrico.
3. Insira o queimador do ar quente cuidadosamente da parte elétrica para a câmara de cocção.
4. Aplique pasta de cobre sobre os prisioneiros.
5. Coloque as oito porcas sobre os prisioneiros. No prisioneiro, próximo ao eletrodo de ignição, a porca ainda tem de estar desmontada.
6. Coloque o cabo de aterramento do eletrodo de ignição no prisioneiro livre e aperte-o com a porca.
7. Aperte todas as porcas de modo cruzado (uma em frente da outra).
8. No caso de equipamentos de piso, as etapas 1 – 7, para o segundo queimador do ar quente, devem ser repetidas.
9. Deslize o motor soprador para as guias de encaixe da flange.
10. Monte o motor soprador na flange com 2 parafusos. Preste atenção para não prensar os cabos.

> O motor soprador é vedado pela tensão nas guias de encaixe e pelo aperto dos parafusos na flange.

11. Coloque os cabos nas respectivas posições.

> Para ter acesso, desmonte a caixa de ignição. Após a montagem dos cabos, recoloque a caixa de ignição.

12. Insira as mangueiras de ar, junto com tubo de ângulo na entrada do motor soprador.
13. Conecte os cabos do motor soprador.

>> A instalação do trocador de calor e peças anexas está completa.

Montar a tampa do equipamento e o defletor de ar

✔ Um papelão sólido se encontra na abertura da porta para o painel de controle.

1. Desmonte o suporte de fixação da porta do gabinete de cocção. Desaperte, para tal, os três parafusos acima do gabinete interno. O suporte de fixação da porta pode permanecer montado na porta do gabinete de cocção.
2. Coloque cuidadosamente a tampa do equipamento. Posicione a tampa do equipamento cuidadosamente sobre os tubos de gás de exaustão para não danificar as vedações.
3. Monte o suporte de fixação da porta com os três parafusos. Remova o papelão da abertura da porta.
4. Ajuste corretamente a porta da câmara de cocção. Poderá encontrar mais informações a esse respeito no manual de instruções de instalação original.
5. Aperte a tampa do equipamento com os 5 parafusos de cabeça escareada.
6. Parafuse a saída da válvula clima.
7. Monte a mangueira do sistema care. No caso de equipamentos de piso, a mangueira é apertada na tampa do equipamento.
8. Monte cuidadosamente o defletor de ar. Insira o defletor de ar na câmara de cocção na posição inclinada. Uma montagem incorreta pode causar danos à câmara de cocção.

Verificação completa das conexões elétricas

✔ Os trabalhos anteriores foram concluídos corretamente.

- ✔ A parte elétrica está aberta.
1. Verifique todas as conexões elétricas realizadas.

Colocando em funcionamento e análise do gás

- ✔ Um detector de vazamento de gás se encontra disponível para uso.
1. Verifique na parte elétrica com o detector de vazamento se os componentes do sistema de gás estão vedados.

Otimização do desempenho

- ✔ O equipamento está ligado.
- ✔ O Menu Serviço – Configurações básicas - Sistema de gás está ativo.
1. Ative a otimização de desempenho.
2. Execute a otimização de desempenho. O procedimento está descrito no documento anexo 80.00.467.

Análise dos gases de exaustão

- ✔ A análise dos gases de exaustão só pode ser executada por técnicos autorizados pelo fabricante. A análise dos gases de exaustão deve ser realizada antes da primeira colocação em funcionamento.
- ✔ Um analisador de gases de exaustão está disponível para uso.
1. Comece a análise dos gases de exaustão pela tela sensível ao toque.
2. Realize uma análise dos gases de exaustão.

Concluir a instalação

- ✔ A detecção de vazamento de gás foi concluída com sucesso.
- ✔ A análise dos gases de exaustão foi concluída com sucesso.
1. Feche a parte elétrica.

>> A substituição do trocador de calor foi concluída com sucesso. O equipamento se encontra pronto para o funcionamento.

80.00.533 ▪ V01 ▪ 11/2020 ▪ RTS/Bret ▪

МИ_2048: Замена теплообменника

102; 202	225	Стандарт; газоанализатор, манометр, детектор утечки	14.02.2020 г.

ОПАСНОСТЬ

Опасные для здоровья выхлопные газы

Риск удушья вследствие превышения допустимой концентрации опасных для здоровья выхлопных газов.

- Убедитесь в достаточности вентиляционных возможностей в помещении установки аппарата.
- Перед вводом в эксплуатацию проведите анализ выхлопных газов.

ОСТОРОЖНО

Острые края на корпусе

Опасность порезов при работе в электрическом отсеке.

Используйте защитные перчатки.

Снятие теплообменника

✔ Аппарат выключен и обесточен.

✔ Электрический отсек открыт.

✔ Для газового аппарата: Снятый газовый шланг не должен быть перекручен.

1. Отсоедините все кабели от нагнетателя горелки. Выкрутите все винты нагнетателя.
2. Прикрепите нагнетатель к мотору вентилятора кабельными стяжками или аккуратно положите его в безопасное место.
3. Ослабьте винты верхней панели.

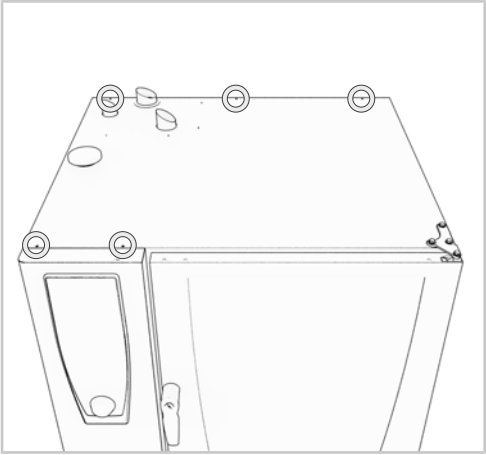

4. Снимите шланг для чистящего средства. Ослабьте винты на внутренней поверхности крышки аппарата.
5. Снимите колпачок.
6. Осторожно ослабьте панель вручную. Вставьте в зазор между дверью и передней панелью плотный картон. Снимите верхний кронштейн двери. Осторожно снимите верхнюю панель аппарата.

> Картон помешает образованию точек напряжения.

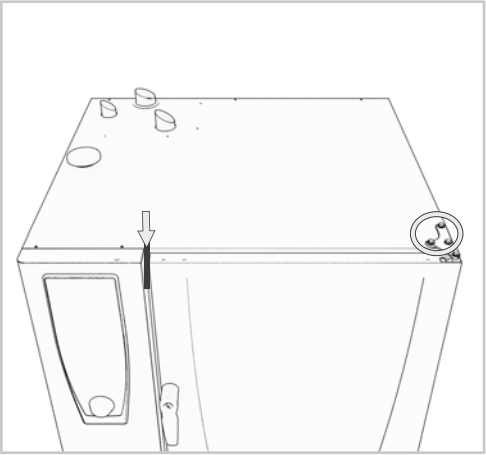

7. Закрепите кронштейн двери без верхней панели аппарата

> Кронштейн дверцы следует снова плотно закрепить, в противном случае дверцу нельзя будет зафиксировать и открыть.

8. Осторожно снимите решетку вентилятора При снятии держите решетку под небольшим наклоном. Неправильное снятие может повредить решетку.

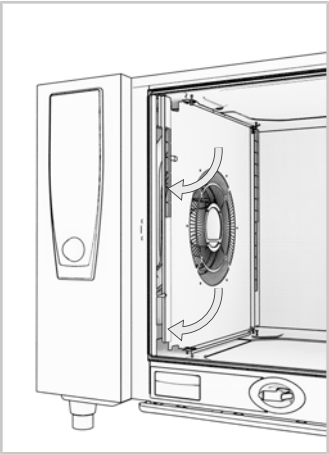

9. Снимите теплообменник. Для этого наклоните теплообменник как и решетку вентилятора. В напольных аппаратах теплообменники следует демонтировать сверху вниз.

>> Теплообменник может быть снят когда все соединения отключены.

Очистка поверхностей уплотнения

✔ Теплообменник/-и снят/-ы.

✔ Необходим керамический скребок.

1. Осторожно снимите оставшийся уплотнитель. Для этого используйте керамический скребок.
2. Очистите поверхности чистой тканью.

>> Поверхности уплотнения очищены и готовы к установке.

Подготовка теплообменника

1. Поместите уплотнитель на крепления теплообменника.

Установка теплообменника

✔ Подготовленный/-е теплообменник/-и готов/-ы к использованию.

✔ Поверхности уплотнения в рабочей камере и электрическом отсеке очищены.

1. Установка выполняется в обратном порядке. В напольных аппаратах сначала устанавливается нижний теплообменник.
2. Закрепите теплообменник в электрическом отсеке на нижней шпильке. Затяните крепления вручную.
3. Прикрепите контрфланец вверху рабочей камеры к площадке выхлопной трубы.
4. Нанесите медную пасту на шпильки. Установите гайки на шпильки и вручную затяните их.
5. Установить уплотнитель на выхлопные трубы.
6. Проденьте фланец на выхлопную трубу. Установите фланец на уплотнитель.

Сборка горелки рабочей камеры и газового клапана

1. Ослабьте гайки на фланцах в электрическом отсеке.
2. Установите контрфланец на шпильке в электрическом отсеке.

3. Осторожно вставьте горелку рабочей камеры в теплообменник со стороны электрического отсека.
4. Нанесите на шпильку медную пасту.
5. Установите на шпильки восемь гаек. Шпильку рядом с электродом зажигания оставьте без гайки.
6. Установите заземляющий кабель рядом с электродом зажигания на свободной шпильке и закрепите его гайкой.
7. Затяните все гайки напротив друг друга.
8. Повторите шаги 1-7 для второй горелки рабочей камеры.
9. Вставьте корпус нагнетателя горелки в крепежные пластины фланца.
10. Закрепите корпус нагнетателя на фланце 2-мя винтами. Следите за тем, чтобы не повредить кабели.

> Корпус нагнетателя плотно прилегает к крепежным пластинам за счет затяжки винтов на фланце.

11. Подключите кабели к соответствующим разъемам.

> Снимите блок зажигания для свободного доступа. После подключения кабелей установите блок зажигания на место.

12. Вставьте воздухозаборный шланг с угловой трубой в нагнетатель.
13. Подключить кабели нагнетателя.

>> Установка теплообменника и его узлов завершена.

Установка верхней панели аппарата и решетки вентилятора

✔ Плотный картон установлен в зазоре между дверью и панелью управления.

1. Снимите кронштейн дверцы со стороны рабочей камеры. Для этого ослабьте три винта над рабочей камерой. Кронштейн можно оставить на дверце рабочей камеры.
2. Осторожно установите верхнюю панель аппарата. Во избежание повреждения уплотнений осторожно установите верхную панель на выхлопные трубы.
3. Закрепите кронштейн дверцы треми винтами. Уберите картон из зазора дверцы.
4. Отрегулируйте положение дверцы. Дополнительная информация по регулировке приведена в руководстве по монтажу.
5. Закрепите верхнюю панель аппарата 5-ю винтами с потайной головкой.
6. Закрутите колпачок для вентиляции с наружной стороны вентиляционной трубы.
7. Закрепите шланг для чистящего средства на крючке. В напольных аппаратах шланг крепится к верхней панели аппарата.
8. Осторожно установите решетку вентилятора. Решетку вентилятора вставляйте в рабочую камеру под углом . Неправильная установка может привести к повреждению рабочей камеры.

Провести полную проверка всех электрических соединений

✔ Предыдущие работы выполнены правильно.

✔ Электрический отсек открыт.

1. Проверка всех электрических соединений выполнена.

Ввод в эксплуатацию и проверка подачи газа

- ✔ Детектор утечки подготовлен.
1. Используя детектор утечки провести проверку герметичности газовых компонентов в электрическом отсеке.

Оптимизация работы

- ✔ Аппарат включен.
- ✔ Меню Сервис – Основные настройки - Газовая система активна.
1. Активируйте настройку «Оптимизация работы».
2. Выполните оптимизацию. Данная процедура описана в прилагаемом документе 80.00.467.

Анализ выхлопных газов

- ✔ Анализ выхлопных газов может проводиться только квалифицированным специалистом, уполномоченным производителем. Анализ выхлопных газов должен проводиться перед вводом в эксплуатацию.
- ✔ Газоанализатор должен быть в наличии.
1. Запустите процесс анализа выхлопных газов.
2. Выполните анализ выхлопных газов.

Завершение установки

- ✔ Проверка утечки газа не обнаружила неисправностей.
- ✔ Анализ выхлопных газов успешно завершен.
1. Закройте электрический отсек.

>> Замена теплообменника успешно завершена. Аппарат готов к использованию.

80.00.533 ▪ V01 ▪ 11/2020 ▪ RTS/Bret ▪

MI_2048: Byta värmeväxlare

102; 202	225	Standard; avgasmätare, tryckmätare, läcksökare	2020-02-14

⚠ FARA

Hälsoskadliga avgaser

Kvävningsrisk på grund av otillåten koncentration av hälsoskadliga avgaser.

- Kontrollera att det finns tillräckliga ventilationsmöjligheter i uppställningsrummet.
- Utför en avgasanalys innan maskinen tas i drift.

⚠ OBSERVERA

Vassa kanter på höljet

Skärrisk på höljet vid arbeten i elinstallationsutrymmet.

Använd skyddshandskar.

Demontera värmeväxlare

✔ Matlagningssystemet är avstängt och spänningsfritt.

✔ Elinstallationsutrymmet har öppnats.

✔ För gasmodeller: Den demonterade gasslangen får inte bockas.

1. Dra av alla kablar från gasfläkten. Öppna alla skruvar på gasfläkten.
2. Fäst gasfläkten på motorn med buntband eller lägg den försiktigt på en säker plats.
3. Lossa lockskruvarna.

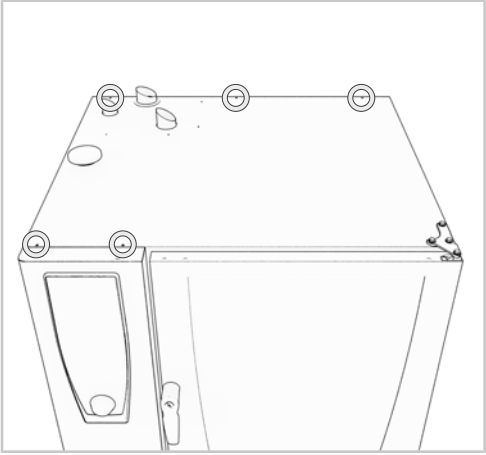

4. Demontera rengöringsmedelsslangen. Gör detta genom att lossa skruven på insidan av matlagningssystemets täckplåt.
5. Demontera klockan.

6. Lossa försiktigt täckplåten för hand. Kläm fast en bit stadig kartong i dörröppningen. Ta av dörrhållarplattan från täckplåten. Ta försiktigt av matlagningssystemets täckplåt.
> Kartongen förhindrar att det uppstår tryckställen.

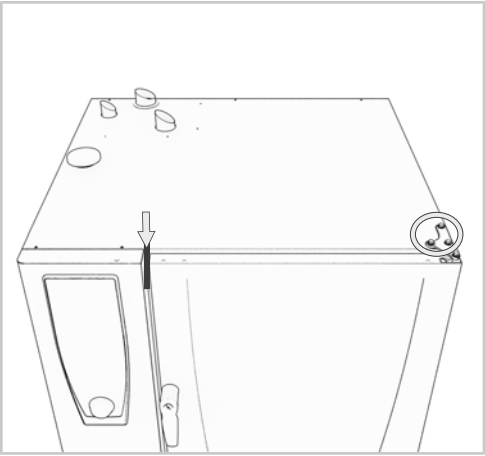

7. Fäst dörrhållarplattan utan täckplåt.
> Dörrhållarplattan måste skruvas fast ordentligt igen eftersom ugnsdörrarna annars inte är fixerade och kan öppnas.
8. Demontera försiktigt ventilationsplåten. För demonteringen ska ventilationsplåten hållas något snett. Vid felaktig demontering kan ugnsutrymmet skadas.

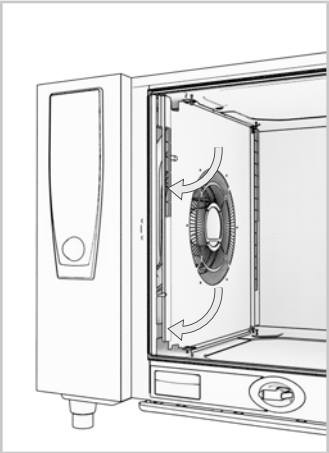

9. Demontera värmeväxlaren/-na. Gör det genom att luta värmeväxlaren som ventilationsplåten. På golvmodeller ska värmeväxlaren demonteras uppifrån och ner.

>> Värmeväxlaren är demonterad och kan tas ut.

Rengöra tätningsytorna

✔ Värmeväxlaren/-na har demonterats.
✔ En skrapa för glaskeramikhäll har förberetts.
1. Ta försiktigt av det återstående tätningsmedlet. Använd en skrapa för glaskeramikhäll.
2. Rengör ytorna med en ren trasa.

>> Tätningsytorna har rengjorts och förberetts för monteringen.

Förbereda värmeväxlare

1. Sätt på tätningen för värmeväxlaren på fästena på värmeväxlaren.

Montera värmeväxlare

✔ Den eller de förberedda värmeväxlarna ligger redo.
✔ Tätningsytorna i ugnsutrymmet och elinstallationsutrymmet har rengjorts.
1. Monteringen sker i omvänd ordningsföljd. På golvmodeller ska den nedre värmeväxlaren monteras först.
2. Fäst värmeväxlaren i elinstallationsutrymmet på de nedre dubbskruvarna. Dra åt fästena för hand.
3. Fäst motflänsen på avgasröret på utsidan av täckplåten till ugnsutrymmet.
4. Använd kopparpasta på dubbskruvarna. Montera flänsmuttrarna och dra åt för hand.
5. Sätt på isoleringen på avgasrören.
6. För på avskärmningsringarna över avgasrören. Placera avskärmningsringen på isoleringen.

Montera brännare för varmluft och gasventil

1. Lossa flänsmuttern i elinstallationsutrymmet.
2. Placera motflänsen på dubbskruvarna i elinstallationsutrymmet.
3. Flytta försiktigt brännare för varmluft från elinstallationsutrymmet till ugnsutrymmet.
4. För på kopparpasta på dubbskruvarna.

5. Montera åtta flänsmuttrar på dubbskruvarna. På en dubbskruv nära tändelektroden måste flänsmuttern fortfarande vara demonterad.
6. Montera jordningskabeln nära tändelektroden på den lediga dubbskruven och fäst denna med flänsmuttern.
7. Dra åt alla flänsmuttrar mitt emot varandra.
8. På golvmodeller måste steg 1–7 upprepas om det finns en andra brännare för varmluft.
9. Skjut in fläkten för brännaren i fästena på flänsen.
10. Montera brännar-fläkten på flänsen med två skruvar. Kontrollera att ingen kabel kläms.

> Fläkten för brännaren tätas genom fastspänningen i fästena och fastskruvningen på flänsen.

11. Anslut kabeln vid tillhörande positioner.

> Demontera av åtkomstskäl gaständningsautomaterna. Montera därefter vid kabelmonteringen för gaständningsautomaterna.

12. Sätt på luftslangen med luftinsugsvinkelröret på fläkten.
13. Anslut kabeln från fläkten.

>> Installationen av värmeväxlaren och påbyggnadsdelarna har slutförts.

Montera täckplåten till matlagningssystemet och ventilationsplåten

✔ En bit fast kartong sitter i dörröppningen till manövreringspanelen.

1. Demontera dörrhållarplattan vid ugnsutrymmet. För detta ska de tre skruvarna ovanför ugnsutrymmet lossas. Dörrhållarplattan kan förbli monterad på ugnsdörren.
2. Lägg försiktigt på täckplåten till matlagningssystemet. Placera försiktigt täckplåten över avgasrören för att inte skada tätningarna.
3. Montera dörrhållarplattan med tre skruvar. Ta ut kartongen från dörrspringan.
4. Ställ in ugnsdörren korrekt. Information om detta finns i original-installationsanvisningen.
5. Fäst täckplåtarna med fem skruvar med försänkt huvud.
6. skruva fast klockan för ventilation från utsidan i ventilationsröret.
7. Montera rengöringsmedelsslangen. På golvmodeller fästs slangen på täckplåten till matlagningssystemet.
8. Montera ventilationsplåten försiktigt. För in ventilationsplåten snett i ugnsutrymmet. Felaktig montering kan orsaka skador i ugnsutrymmet.

Kontroll och test av de elektriska anslutningarna

✔ De föregående arbetena har slutförts korrekt.

✔ Elinstallationsutrymmet har öppnats.

1. Kontrollera alla utförda elektriska anslutningar.

Idrifttagning och gaskontroll

✔ Det finns en läcksökare för gas redo.

1. Kontrollera med läcksökaren att alla gaskomponenter i elinstallationsutrymmet är täta.

Effektoptimering

✔ Matlagningssystemet har startats.

✔ Menyn Service – Basic Settings – Gassystem är aktiv.

1. Aktivera effektoptimeringen.
2. Utför effektoptimeringen. Tillvägagångssättet beskrivs i medföljande dokument 80.00.467.

Avgasanalys

✔ Avgasanalysen får endast utföras av tekniker som har auktoriserats av tillverkaren. Avgasanalysen ska utföras för idrifttagningen.

✔ Det finns en avgasmätare tillgänglig.

1. Starta avgasanalysen på pekskärmen.
2. Genomför en avgasanalys.

Avsluta monteringen

✔ Gasläckkontrollen har slutförts utan problem.

✔ Avgasanalysen har slutförts.

1. Stäng elinstallationsutrymmet.

>> Byte av värmeväxlare har slutförts. Matlagningssystemet är redo för användning.

80.00.533 ▪ V01 ▪ 11/2020 ▪ RTS/Bret ▪

MI_2048: Cambio de intercambiador de aire caliente

102; 202	225	Estándar, analizador de gases de combustión, manómetro, detector	14/02/2020

⚠ PELIGRO

Gases de combustión nocivos para la salud

Hay peligro de asfixia en caso de concentraciones inadmisibles de gases de combustión nocivos para la salud.

- Asegúrese de que el lugar de instalación dispone de suficiente capacidad de ventilación.
- Realice un análisis de gases de escape antes de poner en funcionamiento el equipo.

⚠ CUIDADO

Bordes afilados en la carcasa

Peligro de corte en la carcasa durante las operaciones en la caja de conexiones eléctricas.

Utilice guantes de seguridad.

Desmontaje del intercambiador de aire caliente

✔ El equipo está apagado y desconectado de la red eléctrica.

✔ El compartimento eléctrico está abierto.

✔ En equipos de gas: La acometida de gas no debe doblarse.

1. Desconecte todos los cables del soplador de gas. Afloje todos los tornillos del soplador de gas.
2. Asegure el soplador de gas con unas bridas al motor o déjelo con cuidado en un lugar seguro.
3. Afloje los tornillos del panel superior del equipo (techo).

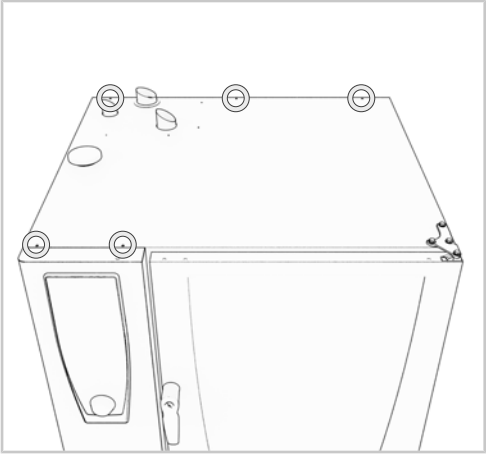

4. Retire la campana exterior de la válvula de clima. Para ello, afloje el tornillo que se encuentra en la parte interior del equipo.
5. Retire la campana.
6. Afloje cuidadosamente el panel superior con la mano. Inserte un cartón rígido entre la puerta y el panel frontal. Desmonte la placa de sujeción o bisagra de la puerta, situada en la tapa superior del equipo. Retire con cuidado la tapa del equipo.

> El cartón evita que se formen puntos de presión.

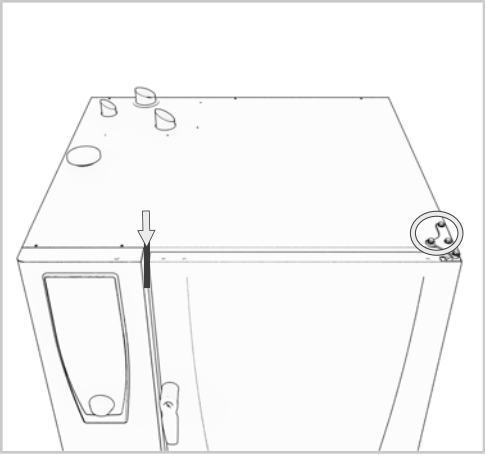

7. Fije la placa de sujeción o bisagra de la puerta sin la tapa superior del equipo.

> Es necesario volver a atornillar bien la placa de sujeción de la puerta, de no ser así, la puerta no queda fija y puede llegar a abrirse.

8. Retire con cuidado el deflector de aire. Para el desmontaje, mantener el deflector de aire inclinado ligeramente. Un desmontaje inadecuado puede dañar el interior de la cabina.

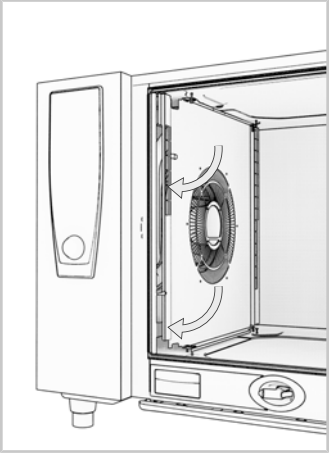

9. Retire el/los intercambiador/es de calor. Para ello, vuelque el intercambiador de calor como hizo con el deflector de aire. En los equipos de suelo, hay que desmontar los intercambiadores de calor de arriba / abajo.

>> El intercambiador de calor está desmontado y puede retirarse.

Limpieza de superficies de juntas.

✔ El/los intercambiador/es de calor están desmontados.

✔ disponemos de un rascador para vitrocerámica.

1. Elimine con cuidado los restos de juntas adheridos. Utilice un rascador para vitrocerámica.
2. Limpie las superficies con un paño limpio.

>> Las superficies de juntas están limpias y preparadas para la instalación.

Preparación del intercambiador de calor

1. Monte la junta del intercambiador de calor en las fijaciones del intercambiador de calor.

Instalación del intercambiador de calor

✔ El/los intercambiador/es de calor están a mano.

✔ Las superficies de juntas de la cabina y del compartimento eléctrico están limpias.

1. El montaje se realiza a la inversa. En los aparatos de suelo, se monta primero el intercambiador de calor inferior.
2. Fije los intercambiadores de calor desde el compartimento eléctrico con los pernos de anclaje inferiores. Apriete con firmeza las fijaciones.
3. Fije la contrabrida situada en la parte superior exterior de la tapa del compartimento eléctrico al tubo de salida del intercambiador.
4. Utilice la pasta de cobre en los pernos de anclaje. Monte firmemente las tuercas ciegas.
5. Monte el aislamiento en los tubos de salida.
6. Introduzca el anillo por los tubos de salida. Coloque el anillo en el aislamiento.

Monte el quemador del aire caliente y la válvula de gas.

1. Afloje las tuercas en el compartimento eléctrico.
2. Monte la contrabrida en los pernos de anclaje en el compartimento eléctrico.
3. Introduzca cuidadosamente en el intercambiador el quemador de aire caliente desde el compartimento eléctrico.
4. Aplique la pasta de cobre en los pernos de anclaje.
5. Monte ocho tuercas ciegas en los pernos de anclaje. Deje la tuerca cercana al electrodo de ignición sin montar.
6. Monte el cable de tierra cerca del electrodo de ignición sobre el perno de anclaje libre y fíjelo con una tuerca.
7. Asegure todas las tuercas siguiendo un patrón de lado opuesto.
8. En los aparatos de suelo, es necesario repetir los pasos 1-7 con el segundo quemador de aire caliente.
9. Introduzca el soplador para el quemador en la lengüeta de retención del soporte.
10. Monte el soplador sobre la brida con 2 tornillos. Procure que no se quede pillado ningún cable.

> El soplador se aísla tensando la lengüeta de retención y el atornillado en el soporte.

11. Ponga los cables en la posición correspondiente.

> Desmonte el módulo de ignición por motivos de accesibilidad. Monte el módulo de ignición inmediatamente después del montaje de los cables.

12. Inserte la manguera de aire con el codo de entrada de aire en el soplador.
13. Sujete los cables del soplador.

>> La instalación del intercambiador de calor y las piezas de montaje se ha completado.

Montaje de la tapa del equipo y el deflector de aire

✔ Se inserta un cartón rígido en la ranura de la puerta con el panel de control.

1. Desmonte la placa de sujeción o bisagra de la puerta, situada en la tapa superior del equipo. Para ello, afloje los tres tornillos sobre la cabina. La placa de sujeción o bisagra de la puerta puede quedar montada libre en la puerta de la cámara de cocción.
2. Coloque con cuidado la tapa superior del equipo. Posicione con cuidado la tapa superior del equipo sobre los tubos de salida para que las juntas no resulten dañadas.
3. Monte la placa de sujeción o bisagra de la puerta con tres tornillos. Retire el cartón de la ranura de la puerta.
4. Ajuste correctamente la puerta de cámara de cocción. Encontrará información para ello en el manual de instalación original.
5. Sujete las tapas del equipo con 5 tornillos de cabeza avellanada.
6. Atornille la campana del clima desde fuera en el tubo de clima.
7. Monte la manguera de Care. En los aparatos de suelo, la manguera se fija a la tapa superior del equipo.
8. Monte con cuidado el deflector de aire. Introduzca el deflector en diagonal en la cámara de cocción. Un montaje defectuoso puede provocar daños en la cámara de cocción.

Control y comprobación de las conexiones eléctricas

- ✔ Los trabajos anteriores se han completado correctamente.
- ✔ El compartimento eléctrico está abierto.
1. Verifique todas las conexiones eléctricas realizadas.

Puesta en marcha y verificación del gas

- ✔ Dispone de un detector de fugas de gas.
1. Verifique con el detector de fugas de gas, si los componentes de la instalación de gas están sellados en el compartimento eléctrico.

Optimización del rendimiento

- ✔ El equipo está encendido.
- ✔ El menú Servicio - Ajustes básicos - Sistema de gas está activo.
1. Active la optimización del rendimiento.
2. Lleve a cabo la optimización del rendimiento. El procedimiento se describe en el documento suministrado 80.00.467.

Análisis de gases de combustión

- ✔ El análisis de gases de combustión solo puede realizarlo un técnico autorizado por el fabricante. El análisis de gases de combustión debe realizarse antes de la puesta en marcha.
- ✔ Hay disponible un dispositivo de medición de los gases de combustión.
1. Inicie el análisis de los gases de combustión en la pantalla táctil.
2. Ejecute el análisis de gases de combustión.

Concluir montaje

- ✔ La verificación de las fugas de gas se ha completado sin incidencias.
- ✔ El análisis de los gases de combustión se completó con éxito.
1. Cierre el compartimento eléctrico.

>> El cambio del intercambiador de calor se ha completado con éxito. El equipo está listo para funcionar.

80.00.533 ▪ V01 ▪ 11/2020 ▪ RTS/Bret ▪

MI_2048: Výměna výměníku tepla

Standard: zařízení k měření spalin, měřicí přístroj tlaku, detektor

102; 202 | 225 | 14. 2. 2020

NEBEZPEČÍ

Zdraví škodlivé spaliny
Nebezpečí udušení kvůli nepovolené koncentraci zdraví škodlivých spalin.
- Zajistěte dostatečné možnosti odvětrávání v místě instalace.
- Před uvedením zařízení do provozu proveďte analýzu spalin.

POZOR

Ostré hrany krytu
Při práci v prostoru elektroniky hrozí nebezpečí pořezání o kryt.
Noste pracovní rukavice.

Demontáž výměníku tepla

- ✔ Zařízení je vypnuté a odpojené od přívodu napětí.
- ✔ Elektrický rozvaděč je otevřený.
- ✔ V případě plynových přístrojů: Odmontovaná hadice na plyn nesmí být zalomená.

1. Odpojte všechny kabely od plynového dmychadla. Odšroubujte všechny šrouby z plynového dmychadla.
2. Připevněte plynové dmychadlo pomocí kabelových vázacích pásků k motoru nebo jej opatrně uložte na bezpečném místě.
3. Povolte šrouby krytu.

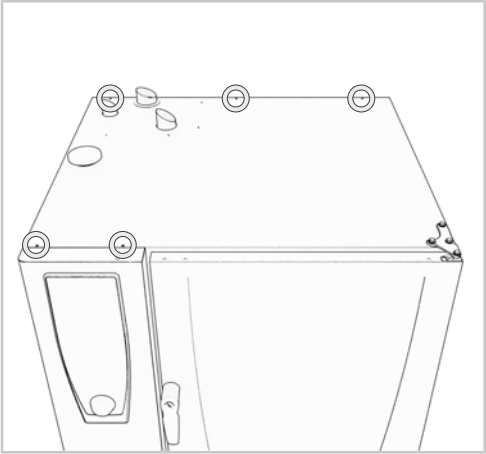

4. Odmontujte hadici na čisticí prostředky. Za tímto účelem povolte šroub na vnitřní straně vrchního krytu zařízení.

5. Odmontujte zvon.
6. Kryt opatrně uvolněte rukou. Do dveřní mezery upněte pevný karton. Odmontujte pant dveří z vrchního krytu zařízení. Vrchní kryt zařízení opatrně sejměte.
> Karton brání poškození.

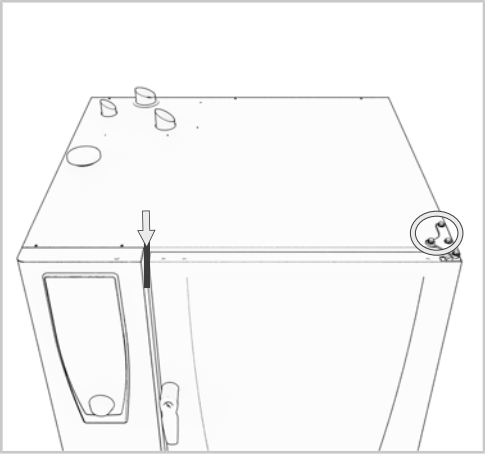

7. Upevněte přídržnou desku dveří bez vrchního krytu zařízení.
> Přídržná deska dveří se musí opět pevně přišroubovat, jinak dveře nelze upevnit, ani otevřít.
8. Opatrně odmontujte vzduchovou přepážku. Při demontáži držte vzduchovou přepážku mírně zešikma. Při nesprávné demontáži může dojít k poškození vnitřní skříně.

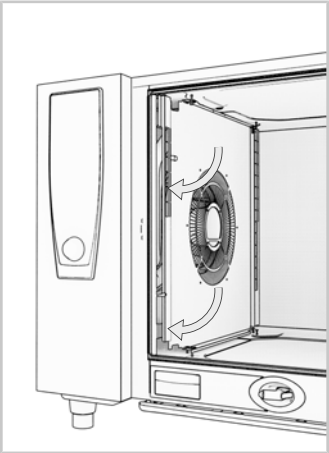

9. Odmontujte výměník tepla nebo výměníky tepla. Přitom naklopte výměník tepla stejně jako vzduchovou přepážku. U samostatně stojících zařízení je nutné výměníky tepla demontovat shora dolů.

>> Výměník tepla je odmontován a lze jej vyjmout.

Vyčištění těsnicích ploch

✔ Výměník tepla nebo výměníky tepla jsou odmontovány.
✔ Připravte si škrabku na sklokeramické desky.
1. Opatrně odstraňte zbývající těsnicí prostředek. Použijte k tomu škrabku na sklokeramické desky.
2. Vyčistěte plochy čistou textilií.

>> Těsnicí plochy jsou vyčištěny a připraveny k montáži.

Příprava výměníku tepla

1. Umístěte těsnění pro výměník tepla do uchycení na výměníku tepla.

Montáž výměníku tepla

✔ Příslušný výměník tepla nebo výměníky tepla jsou připraveny.
✔ Těsnicí plochy ve vnitřní skříni a v prostoru elektrické instalace jsou vyčištěny.
1. Montáž se provádí v opačném pořadí kroků. U samostatně stojících zařízení je nutné nejdříve namontovat spodní výměník tepla.
2. Upevněte výměníky tepla v prostoru elektrické instalace na dolní rozpěrný šroub. Utáhněte spojovací prvky rukou.
3. Připojte protipřírubu k vnější straně stropu vnitřní skříně na výfukovém potrubí.
4. Na rozpěrné šrouby použijte měděnou pastu. Namontujte a rukou utáhněte přírubové matice.
5. Vložte izolaci na trubky k odvádění spalin.
6. Navlečte krycí prstenec přes trubky k odvádění spalin. Umístěte krycí prstenec na izolaci.

Montáž horkovzdušného hořáku a plynového ventilu

1. Povolte přírubovou matici v prostoru elektrické instalace.
2. Nasaďte protilehlou přírubu na rozpěrné šrouby v prostoru elektrické instalace.

3. Horkovzdušný hořák opatrně veďte z prostoru elektrické instalace do varného prostoru.
4. Na rozpěrné šrouby naneste měděnou pastu.
5. Na rozpěrné šrouby namontujte osm přírubových matic. Na jednom rozpěrném šroubu v blízkosti zapalovací elektrody ještě nesmí být přírubová matice namontována.
6. Na tento volný rozpěrný šroub v blízkosti zapalovací elektrody namontujte uzemňovací kabel a připevněte jej přírubovou maticí.
7. Pevně utáhněte všechny protilehlé přírubové matice.
8. U samostatně stojících zařízení se musí kroky 1–7 u druhého horkovzdušného hořáku zopakovat.
9. Zasuňte ventilátor pro hořák do přídržných spon na přírubě.
10. Připevněte ventilátor hořáku na přírubě dvěma šrouby. Dbejte na to, abyste nepřivřeli žádný kabel.

> Ventilátor hořáku se utěsní stažením na přídržných sponách a šroubového spojení na přírubě.

11. Připojte kabely do příslušných pozic.

> Z důvodu zajištění přístupu odmontujte automatiku plynového hořáku. Po dokončení montáže kabelů namontujte automatiku plynového hořáku.

12. Nasuňte vzduchovou hadici se trubkovým kolenem sání vzduchu na ventilátor.
13. Připojte kabel ventilátoru.

>> Instalace výměníku tepla a dodatečně montovaných dílů je dokončena.

Montáž vrchního krytu zařízení a vzduchové přepážky

✔ V mezeře dveří u ovládacího panelu je zasunut pevný karton.

1. Odmontujte přídržnou desku dveří ze strany varného prostoru. Za tímto účelem povolte tři šrouby nad vnitřní skříní. Přídržná deska dveří může zůstat namontovaná na dveřích varného prostoru.
2. Opatrně položte vrchní kryt zařízení. Vrchní kryt zařízení umístěte opatrně nad trubky k odvádění spalin tak, abyste nepoškodili těsnění.
3. Pomocí tří šroubů přimontujte pant dveří. Vyjměte karton z mezery dveří.
4. Nastavte správně dvířka varného prostoru. Příslušné informace najdete v originálním návodu k instalaci.
5. Upevněte horní kryt zařízení pomocí pěti šroubů se zápustnou hlavou.
6. Kryt ventilace pevně přišroubujte z vnějšku k ventilační trubce.
7. Namontujte hadici čisticího prostředku. U samostatně stojících zařízení se hadice upevňuje k vrchnímu krytu zařízení.
8. Opatrně namontujte vzduchovou přepážku. Vzduchovou přepážku vkládejte do varného prostoru zešikma. Chybná montáž může způsobit poškození varného prostoru.

Kontrola a přezkoušení elektrického připojení

✔ Předchozí práce jsou správně dokončeny.

✔ Prostor elektrické instalace je otevřený.

1. Zkontrolujte všechna provedená elektrická připojení.

Uvedení do provozu a zkouška plynu

✔ Máte připraven detektor netěsnosti plynu.

1. V prostoru elektrické instalace zkontrolujte pomocí detektoru netěsnosti plynu, zda jsou plynové součásti těsné.

Optimalizace výkonu

- ✔ Zařízení je zapnuté.
- ✔ Je aktivována nabídka Servis – Základní nastavení – Plynový systém.

1. Aktivujte optimalizaci výkonu.
2. Proveďte optimalizaci výkonu. Postup je popsán v přiloženém dokumentu 80.00.467.

Analýza spalin

- ✔ Analýzu spalin smí provádět pouze technik schválený výrobcem. Analýzu spalin je nutné provést před uvedením do provozu.
- ✔ Je připraveno zařízení k měření spalin.

1. Na dotykovém displeji spusťte analýzu spalin.
2. Proveďte analýzu spalin.

Dokončení montáže

- ✔ Zkouška úniku plynu byla dokončena bez jakýchkoli abnormalit.
- ✔ Analýza spalin byla úspěšně ukončena.

1. Zavřete prostor elektrické instalace.

>> Výměna výměníku tepla byla úspěšně dokončena. Zařízení je připraveno k provozu.

80.00.533 ▪ V01 ▪ 11/2020 ▪ RTS/Bret ▪

MI_2048: Isı eşanjörünün değiştirilmesi

102; 202 | 225 | Standart aletler, baca gazı analiz cihazı, basınç ölçer, gaz kaçak | 14.02.2020

⚠ TEHLİKE

Sağlığa zararlı atık gazlar
Sağlığa zararlı atık gazların izin verilmeyen konsantrasyonundan kaynaklanan boğulma tehlikesi.
- Kurulum yerindeki havalandırma imkanlarının yeterli olduğundan emin olun.
- Cihazı işletime almadan önce bir atık gaz analizi gerçekleştirin.

⚠ DİKKAT

Gövdede kesin kenarlar
Elektrik bölümünde çalışırken gövdede kesilme tehlikesi.
Koruyucu eldivenler kullanın.

Isı eşanjörünün sökülmesi

✔ Cihaz kapalı ve voltaj beslemesi kesik.
✔ Elektrik kabini açılmıştır.
✔ Gazlı cihazlarda: Sökülen gaz hortumu bükülmemelidir.

1. Gaz blover motorundaki tüm kablo bağlantılarını sökün. Gaz bloveri üzerindeki tüm cıvataları sökün.
2. Gaz bloverini kablo bağları ile motora sabitleyin veya dikkatli bir şekilde güvenli bir yere koyun.
3. Üst sac vidalarını gevşetin.

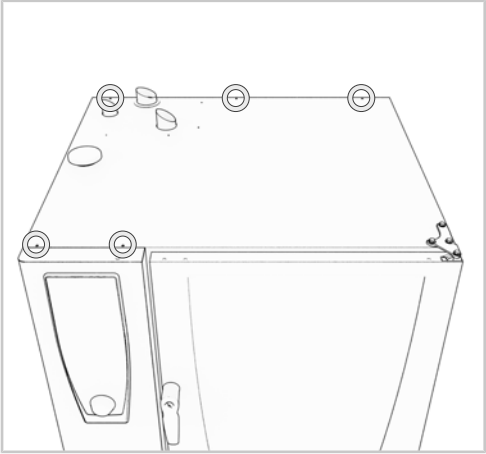

4. Bakım hortumunu sökün. Bunun için üst sacın iç tarafındaki vidayı gevşetin.

5. Klima kapağını sökün.
6. Üst sacı dikkatli bir şekilde elinizle gevşetin. Kapı boşluğunun üst kısmına sert bir karton sıkıştırın. Cihaz üst sacındaki kapı menteşe plakasını sökün. Cihaz üst sacını dikkatli bir şekilde çıkarın.
> Karton stres noktalarının oluşmasını önler.

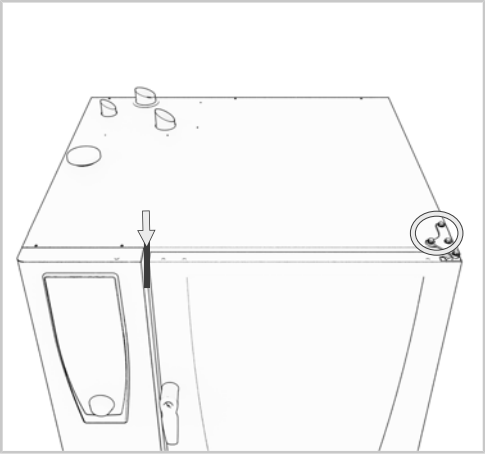

7. Kapı menteşe plakasını cihaz üst sacı olmadan sabitleyin.
> Kapı menteşe plakası tekrar vidalanmalıdır, aksi takdirde kapı sabitlenemez ve açılamaz.
8. Hava iletim sacını dikkatli bir şekilde sökün. Hava iletim sacını sökmek için hafif açılı tutun. Usulüne aykırı sökülmediğinde iç kabin hasar görebilir.

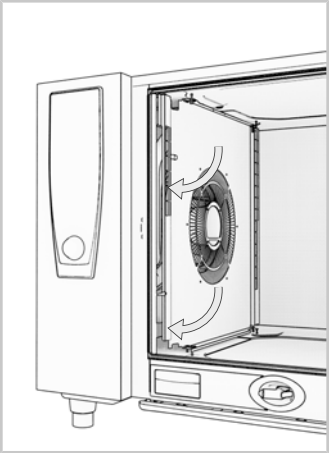

9. Isı eşanjörünü sökün. Bunun için ısı eşanjörünü hava iletim sacı gibi yan yatırın. Zemin cihazlarda ısı eşanjörü yukarıdan aşağı doğru sökülmelidir.

>> Isı eşanjörü sökülmüştür ve çıkarılabilir.

Sızdırmazlık yüzeylerinin temizlenmesi

✔ Isı eşanjörü (eşanjörleri) sökülmüştür.
✔ Seramik ocak yüzey temizleyici hazırlanmıştır.
1. Kalan yalıtım maddesini dikkatli bir şekilde temizleyin. Seramik ocak yüzey temizleyicisi kullanın.
2. Yüzeyleri en son temiz bezle silin.

>> Yalıtım yüzeyleri temizlenmiştir ve montaja hazırdır.

Isı eşanjörünün hazırlanması

1. Isı eşanjör contasını, ısı eşanjöründeki sabitlemelere yerleştirin.

Isı eşanjörünün monte edilmesi

✔ Isı eşanjörü (eşanjörleri) takılmaya hazırdır.
✔ İç kabin ve elektrik kabinindeki yalıtım yüzeyleri temizlenmiştir.
1. Montajda işlemler sondan başa doğru uygulanır. Zemin cihazlarda önce alt ısı eşanjörü monte edilmelidir.
2. Isı eşanjörlerini elektrik kabini tarafında alt saplama civataları ile sabitleyin. Sabitlemeleri elle sıkın.
3. Atık gaz borusunun kontra flanşını iç kabinin dış tarafına takın.
4. Saplama cıvatalarda bakır macunu kullanın. Flanşlı somunları elinizle sıkıca sabitleyin.
5. İzolasyonu atık gaz borularına takın.
6. Halka kapağı atık gaz borularının üzerinden geçirin. Halka kapağı izolasyonun üzerine yerleştirin.

Kuru hava brülörü ve gaz valfinin monte edilmesi

1. Elektrik kabinindeki flanşlı somunları sökün.
2. Kontra flanşı elektrik kabinindeki saplama cıvatalara takın.
3. Kuru hava brülörünü dikkatli bir şekilde elektrik kabininden pişirme kabinine yönlendirin.
4. Bakır macunu saplama cıvatalara uygulayın.

5. Sekiz adet flanşlı somunu saplama cıvataya takın. Ateşleme elektrodu yakınındaki bir saplama cıvatanın üzerinde flanşlı somun takılmamış olmalıdır.
6. Ateşleme elektroduna yakın bir şekilde topraklama kablosunu boş olan saplama cıvataya monte edin ve bunu flanşlı somun ile sabitleyin.
7. Tüm flanşlı somunları karşı taraftan sıkın.
8. Zemin cihazlarda 1 - 7. adımlar ikinci kuru hava brülöründe tekrar uygulanmalıdır.
9. Bloveri, flanşdaki tutucu tırnaklara geçirin.
10. Bloveri, flanşa 2 cıvatayla sabitleyin. Kabloların ezilmemesine dikkat edilmelidir.

> Blover, tutucu dillerdeki kasılma ve flanştaki vidalı bağlantıyla yalıtılır.

11. Kabloları uygun pozisyonlara takın.

> Rahat erişim için gaz ateşleme kutusunu sökün. Kablo montajından sonra gaz ateşleme kutusunu geri monte edin.

12. Hava emiş hortumunu hava giriş dirseği ile blovera takın.
13. Blover kablolarını bağlayın.

>> Isı eşanjörü ve montaj parçalarının kurulumu tamamlandı.

Cihaz üst sacı ve hava iletim sacının monte edilmesi

✔ Kumanda paneli ile kapı arasındaki boşluğa sert bir karton sıkıştırılmıştır.

1. Pişirme kabini tarafındaki kapı menteşe plakasını sökün. Bunun için iç kabin üzerindeki üç cıvatayı sökün. Kapı menteşe plakası pişirme kabin kapısına monteli kalabilir.
2. Cihazın üst sacını dikkatli bir şekilde yerleştirin. Cihazın üst sacını contalara zarar vermemek için atık gaz boruları üzerine konumlandırın.
3. Kapı menteşe plakasını üç cıvatayla monte edin. Kartonu kapı boşluğundan alın.
4. Pişirme kabini kapısını düzgün ayarlayın. Buna ilişkin bilgileri orijinal kurulum kılavuzunda bulabilirsiniz.
5. Cihaz üst sacını 5 gömme başlı vidayla sabitleyin.
6. Klima kapağını dıştan klima borusuna vidalayın.
7. Bakım hortumunu monte edin. Zemin cihazlarda hortum cihazın üst sacına sabitlenir.
8. Hava iletim sacını dikkatli bir şekilde monte edin. Hava iletim sacını açılı olarak pişirme kabinine sokun. Hatalı montaj pişirme kabininde hasarlara neden olabilir.

Elektrik bağlantılarının kontrol edilmesi ve denetlenmesi

✔ Önceki çalışmalar düzgün bir şekilde tamamlanmıştır.

✔ Elektrik kabini açılmıştır.

1. Yapılan tüm elektrik bağlantılarını kontrol edin.

Devreye alma ve gaz kontrolü

✔ Gaz kaçak detektörü hazır.

1. Elektrik kabini içerisinde gaz kaçak detektörü kullanarak gaz bileşenlerinin sızdırmazlığını kontrol edin.

Performans optimizasyonu

✔ Cihaz açıktır.

- ✔ Servis menüsü - Temel ayarlar - Gaz sistemi etkin.
1. Performans optimizasyon işlemini seçin.
2. Performans optimizasyon işlemini yütürün. İşleyiş ekteki 80.00.467 dokümanında açıklanmıştır.

Baca gazı analizi

- ✔ Baca gazı analizi sadece üretici tarafından yetkilendirilmiş bir tekniker tarafından gerçekleştirilebilir. Baca gazı analizi devreye alma öncesinde yapılmalıdır.
- ✔ Baca gazı analiz cihazı mevcut.
1. Dokunmatik ekran üzerinden baca gazı analizini başlatın.
2. Bir baca gazı analizi gerçekleştirin.

Montajın tamamlanması

- ✔ Gaz kaçağı kontrolü dikkat çeken bir şey olmadan tamamlandı.
- ✔ Atık gaz analizi başarılı bir şekilde tamamlandı.
1. Elektrik kabinini kapatın.

>> Isı eşanjörünün değiştirilmesi başarılı bir şekilde tamamlandı. Cihaz kullanıma hazır.

80.00.533 ▪ V01 ▪ 11/2020 ▪ RTS/Bret ▪

MI_2048： 更换热交换器

102；202 | 225 | 标配，废气测量仪，压力测量仪，检漏仪 | 2020/02/14

⚠ 危险

有害废气

有害废气浓度过高会导致窒息危险。

- 确保安装室内有足够通风。
- 启用设备之前必须进行废气分析。

⚠ 小心

接线室壳体上存在锋利边缘

在接线室中工作时有被壳体割伤的危险。

应戴防护手套。

拆卸热交换器

✔ 设备已关闭并断开电源。

✔ 接线室已打开。

✔ 在燃气型设备上： 拆下的燃气软管不得扭结。

1. 拔下鼓风机上的所有电缆。 拧松鼓风机上的所有螺钉。
2. 用电缆扎带将鼓风机固定到电机上，或将其小心地放置到安全位置。
3. 松开盖板螺钉。

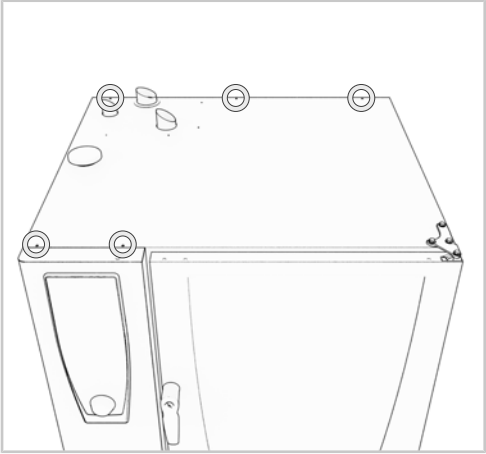

4. 拆卸保养用品软管。 为此请松开设备顶盖内侧的螺钉。
5. 拆卸盖罩。
6. 用手小心地松开顶盖。 将硬纸板夹在门间隙中。 拆卸设备顶盖上的门止动板。 小心地取下设备顶盖。

> 硬纸板可防止出现受压点。

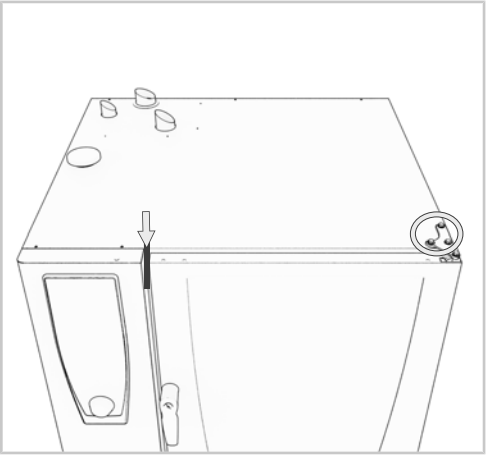

7. 固定住设备顶盖已拆下的门止动板。

> 必须再次将门止动板拧紧，否则无法固定和打开门。

8. 小心地拆下导风板。 稍微倾斜导风板以将其拆下。 拆卸不当可能会损坏内箱体。

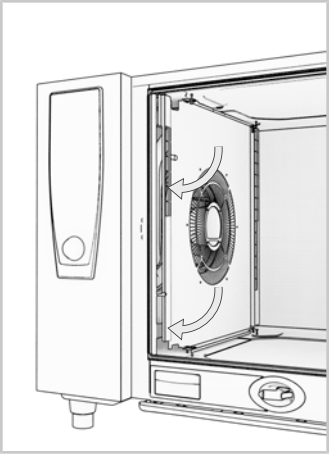

9. 拆卸热交换器。 此时应像拆卸导风板时那样倾斜热交换器。 对于立式设备，必须从上向下拆卸热交换器。

>> 热交换器已拆卸，可以取下。

清洁密封面

✔ 已拆下热交换器。

✔ 已准备好一个陶瓷刮刀。

1. 小心地刮去残留密封剂。 为此请使用陶瓷刮刀。
2. 用干净软布清洁密封面。

>> 清洁密封面并准备安装。

准备热交换器

1. 将热交换器的密封件放到热交换器的固定件上。

安装热交换器

✔ 热交换器已准备就绪。

✔ 内箱体和接线室中的密封面已清洁。

1. 以相反顺序进行安装。 对于立式设备，必须首先安装下方的热交换器。
2. 将热交换器在接线室中固定到下方拉杆螺栓上。 用手拧紧固定件。
3. 将对接法兰盘在内箱体盖板外部连接到排气管上。
4. 在拉杆螺栓上使用铜膏。 用手拧紧法兰螺母。
5. 将隔热件放到排气管上。
6. 将遮蔽圈移动到排气管上方。 将遮蔽圈定位到隔热件上。

安装热空气烧嘴和燃气阀

1. 松开接线室中的法兰螺母。
2. 将对接法兰盘放到接线室中的拉杆螺栓上。
3. 小心地将热空气烧嘴从接线室导入烹饪室内。

4. 在拉杆螺栓上涂上铜膏。
5. 将八个法兰螺母安装到拉杆螺栓上。 对于点火电极附近的一个拉杆螺栓，此时还不能装上法兰螺母。
6. 应首先将点火电极附近的接地线安装到这个空的拉杆螺栓上，然后再用法兰螺母进行固定。
7. 反向拧紧所有法兰螺母。
8. 对于立式设备，必须为第二个热空气烧嘴重复步骤 1-7。
9. 将烧嘴的鼓风机滑入法兰上的固定夹。
10. 用 2 颗螺钉将烧嘴鼓风机安装到法兰上。 注意不要挤压任何电缆。

> 烧嘴的鼓风机通过固定夹上的张紧装置和法兰上的螺纹连接实现密封。

11. 将电缆连接到相应位置。

> 为此需要首先拆下烧嘴控制器以便能够触及目标位置。 在电缆安装完毕后，装回烧嘴控制器。

12. 将空气软管通过进气弯管连接到鼓风机上。
13. 连接鼓风机的电缆。

>> 热交换器和配件的安装现已完成。

安装设备顶盖和导风板

✔ 将一块硬纸板插入门与控制面板的间隙中。

1. 拆卸烹饪室一侧的门止动板。 为此需要松开内箱体上方的三颗螺钉。 门止动板可以不从烹饪室门上拆下。
2. 小心地放上设备顶盖。 小心地将设备顶盖放到排气管上方以免损坏密封件。
3. 用三颗螺钉安装门止动板。 从门间隙中取出硬纸板。
4. 正确设置烹饪室门。 有关详细信息，请参阅原始安装手册。
5. 用 5 个沉头螺钉固定设备顶盖。
6. 将钟形罩从外部拧入通风管。
7. 安装保养用品软管。 对于立式设备，应将软管固定到设备顶盖。
8. 小心地安装导风板。 将导风板倾斜着插入烹饪室。 安装不当可能会损坏烹饪室。

检查电气连接

✔ 先前工作已正确完成。

✔ 接线室已打开。

1. 检查所有电气连接。

调试和气体检测

✔ 燃气检漏仪已准备就绪。

1. 在接线室中使用检漏仪检查燃气组件是否密封。

性能优化

- ✔ 设备已开启。
- ✔ “服务-基本设置-燃气系统”菜单处于活动状态。

1. 启用性能优化。
2. 执行性能优化。 具体操作过程请参见随附文档 80.00.467。

废气分析

- ✔ 废气分析只能由制造商授权的技术人员进行。 必须在调试运行之前进行废气分析。
- ✔ 配有一个废气测量仪。

1. 通过触摸屏启动废气分析。
2. 进行废气分析。

完成安装

- ✔ 燃气泄漏检测已完成，没有任何异常。
- ✔ 废气分析已成功完成。

1. 关闭接线室。

>> 更换热交换器的工作已成功完成。 设备可投入使用。