MI_2004:
Pump circuit board (A13) - removal and installation
Pumpenplatine (A13) - Ausbau und Einbau

Modification Instruction
Umbauanleitung

Deutsch 3
English 9
Français 17
Italiano 25
日本語 33
Polski 37
Portuguese (Brazil) 45
русский 53
Svensk 61
Español 69
Chinese (simplified) 77
Türkçe 85
Česky 93

MI_2004: Pumpenplatine (A13) - Ausbau und Einbau

iCombi Pro & iCombi Classic | 15 min | Standard | 26.10.2021

Grund:

Die Information beschreibt den Ausbau und Einbau Pumpenplatine (A13).

Betroffene Geräte (Gerätegröße und Geräteart):

iCombi Pro & iCombi Classic Elektro/Gas

Benötigtes Werkzeug

- Standard

Benötigte Bauteile

Bauteil	Artikelnummer
Pumpenplatine (61 – 202)	42.00.273P

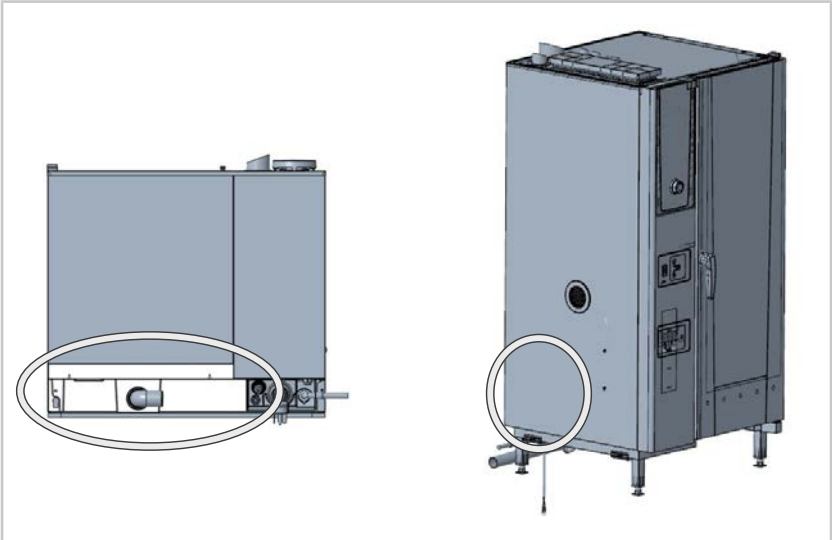

Allgemeine Informationen

HINWEIS

Tragen Sie den Einbau der Komponente in der Serviceebene ein (Tab "Bauteiltausch"). Dies ist ein Bestandteil der Wartungshistorie.

Bei den **Geräten 61 – 102** befindet sich die Pumpenplatine auf der Geräterückseite.
Es ist nicht notwendig die Seitenwand zu entfernen.
Es ist notwendig die Sockelverkleidung zu entfernen.

Bei den **Geräten 201 und 202** befindet sich die Pumpenplatine im Elektroraum.
Es ist notwendig die Seitenwand zu entfernen.

Sicherheitshinweise

⚠ GEFAHR

Hohe Spannungen bei Anschluss an das Stromnetz
Lebensgefahr bei Arbeiten mit Hochspannung.
- Trennen Sie die Verbindung zur Energieversorgung.
- Stellen Sie sicher, dass das Gerät spannungslos ist.

⚠ VORSICHT

Scharfe Kanten am Gehäuse
Schnittgefahr am Gehäuse bei Arbeiten im Elektroraum.
Tragen Sie Schutzhandschuhe.

Arbeitsschritte - Ausbau der Pumpenplatine (A13)

Für Tischgerät 6 1/1 – 10 2/1:

✔ Gerät ist spannungsfrei.

1. Die Pumpenplatine (1) ist auf einem Plastikträger (7) befestigt, der wiederrum mit einem Spreizniet (5) am Geräterahmen (2) fixiert ist. Lösen Sie den Spreizniet (5) mit einem Schraubendreher.

2. Entnehmen Sie den Plastikträger (7) und die Pumpenplatine (1).

3. Entriegeln Sie die Plastikträger (7) mit einem Schraubendreher an folgenden Stellen (6).
4. Schieben Sie die Pumpenplatine (1) heraus und entnehmen diese.

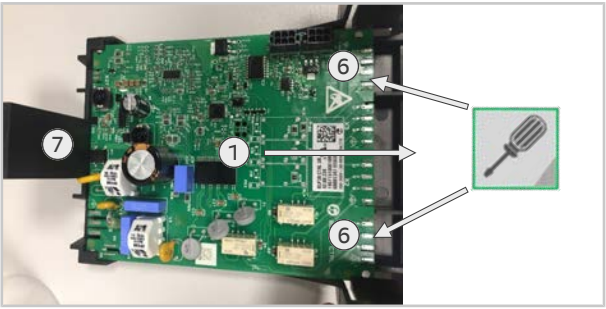

5. Entfernen Sie die angeschlossenen Stecker von der Pumpenplatine. Durch die Stecker-Codierung ist ein falsches Anschließen der Stecker ausgeschlossen.

Für Standgeräten 20 1/1 und 20 2/1:

✔ Gerät ist spannungsfrei und der Elektroraum ist geöffnet.

1. Für den Ausbau der Pumpenplatine (1) ist nach der Entfernung der Seitenwand die Pumpenplatine (1) frei zugänglich.

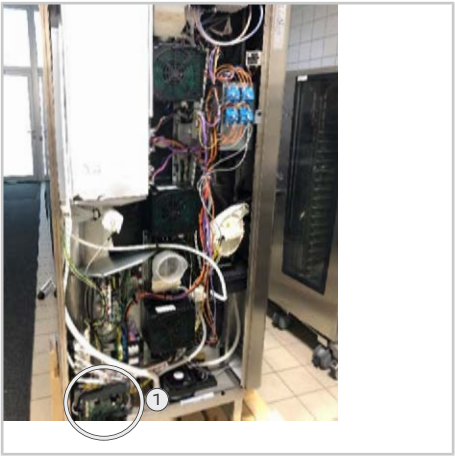

2. Der Austausch der Pumpenplatine (1) ist wie beim Tischgerät 6 1/1 – 10 2/1 durchzuführen.

>> **Ausbau ist abgeschlossen.**

Arbeitsschritte - Einbau der Pumpenplatine (A13)

1. Für den Einbau gehen Sie in umgekehrter Reihenfolge vor.

>> **Einbau ist abgeschlossen.**

80.00.498 ▪ V03 ▪ 11/2021 ▪ RTS/AWEI ▪ ml

MI_2004: Pump PCB (A13) - removal and installation

iCombi Pro & iCombi Classic | 15 min | Standard | 26/10/2021

Reason:

The information describes the removal and installation of the pump PCB (A13).

Affected units (unit size and unit type):

iCombi Pro & iCombi Classic Electric/Gas

Required tool

- Standard

Required components

Component	Article number
Pump circuit board (61 – 202)	42.00.273P

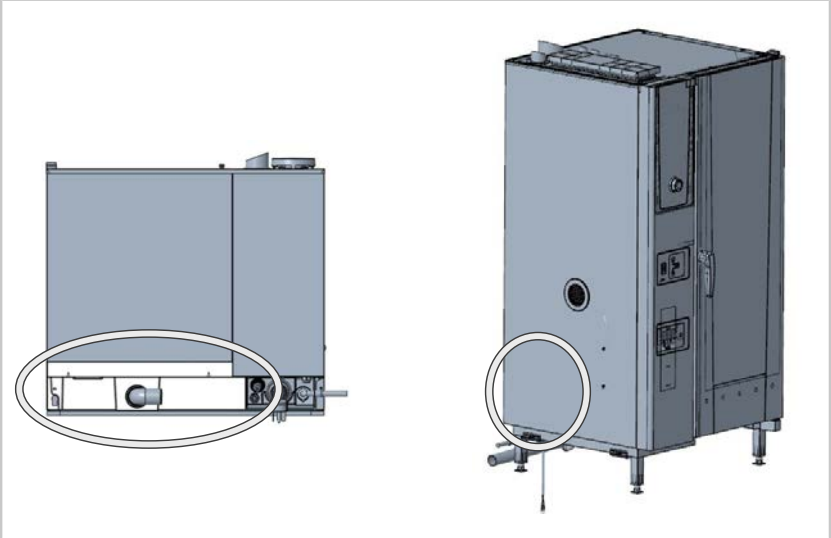

General information

NOTICE

Enter the installation of the component on the service level ("Component replacement" tab). This is an integral part of the maintenance history.

For **units 61 – 102** the pump circuit board is on the rear of the unit.
It is not necessary to remove the side panel.
It is necessary to remove the base cladding.

For **units 201 and 202** the pump circuit board is located in the electrical compartment.
It is necessary to remove the side panel.

Safety instructions

⚠ DANGER

High voltages when connecting to the mains power
Danger to life due to high voltage.
- Disconnect from the power supply.
- Make sure the unit is disconnected from the power.

⚠ CAUTION

Sharp edges on the housing
Risk of cuts on the housing when working in the electrical compartment.
Wear protective gloves.

Work steps - removing the pump circuit board (A13)

For tabletop units 6 1/1 – 10 2/1:

✔ Unit is deenergised.

1. The pump circuit board (1) is fastened to a plastic carrier (7), which in turn is fixed to the unit frame (2) with an expanding rivet (5). Loosen the expanding rivet (5) with a screw driver.

2. Remove the plastic carrier (7) and the pump PCB (1).

3. Release the plastic carrier (7) with a screw driver at the following points (6).
4. Push out and remove the pump PCB (1).

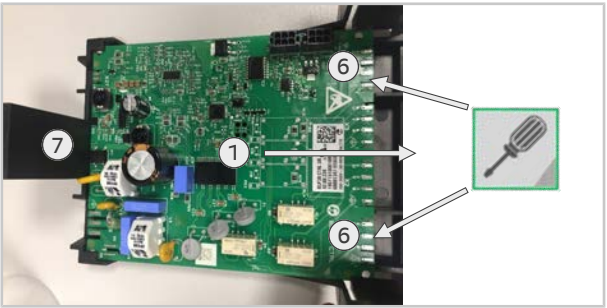

5. Remove the connected connector from the pump PCB. The connector coding prevents the connector from being connected incorrectly.

For floor units 20 1/1 and 20 2/1:

✔ The unit is voltage-free and the electrical compartment is open.

1. To remove the pump circuit board (1), the pump circuit board (1) is freely accessible after the side panel has been removed.

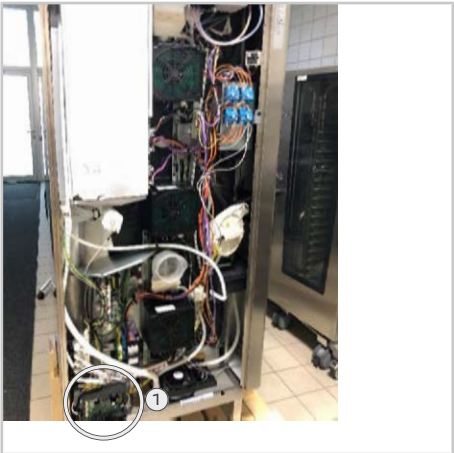

2. The replacement of the pump circuit board (1) is to be carried out as with the tabletop unit 6 1/1 - 10 2/1.

>> **The removal is complete.**

Work steps - installing the pump PCB (A13)

1. Proceed in reverse order to install.

>> **Installation is complete.**

80.00.498 ▪ V03 ▪ 11/2021 ▪ RTS/AWEI ▪ ml

MI_2004: Platine de pompe (A13) - Démontage et montage

iCombi Pro & iCombi Classic | 15 min | Standard | 26/10/2021

Raison :

Cette information décrit le démontage et le montage d'une platine de pompe (A13).

Appareils concernés (taille et type d'appareil)

iCombi Pro & iCombi Classic Électrique/Gaz

Outillage préconisé

- Standard

Composants nécessaires

Pièce	Références d'article
Platine de pompe (61 – 202)	42.00.273P

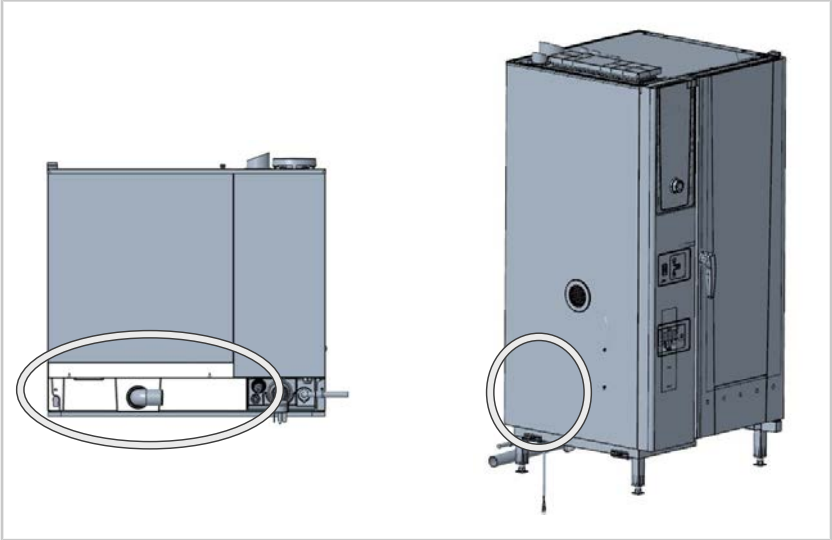

Généralités

INFORMATION

Entrer l'installation du composant dans le menu de service (tableau "Remplacement de composant"). Il fait partie intégrante de l'historique de maintenance.

Sur les **appareils 61 – 102**, la platine de pompe est située à l'arrière de l'appareil.
Il n'est pas nécessaire de retirer le panneau latéral.
En revanche, l'habillage du socle doit être retiré.

Sur les **appareils 201 et 202**, la platine de pompe est située dans le compartiment électrique.
Le panneau latéral doit être retiré.

Consignes de sécurité

⚠ DANGER

Haute tension lors du raccordement au réseau d'alimentation électrique
Danger de mort en cas de travail sous haute tension.
- Isolez la liaison avec l'alimentation électrique.
- Vérifiez que l'appareil n'est plus sous tension.

⚠ ATTENTION

Bords tranchants sur la console
Risque de coupure sur la console lors des interventions dans le compartiment électrique
Portez des gants de protection.

Étapes de travail - Démontage de la platine de pompe (A13)

Pour appareils de table 6 1/1 – 10 2/1 :

✔ L'appareil est hors tension.

1. La platine de pompe (1) est fixée sur un support en plastique (7) qui est lui même fixé sur le cadre de l'appareil (2) avec un rivet à expansion (5). Desserrez le rivet à expansion (5) à l'aide d'un tournevis.

2. Retirez le support en plastique (7) et la platine de pompe (1).

3. Déverrouillez le support en plastique (7) avec un tournevis aux emplacements suivants (6).
4. Sortez la platine de pompe (1) et retirez-la.

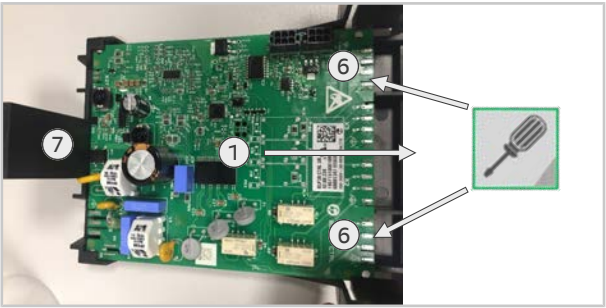

5. Débranchez les connecteurs de la platine de pompe. Le codage des connecteurs permet d'éviter toute erreur de branchement.

Pour appareils 20 niveaux 20 1/1 et 20 2/1 :

✔ L'appareil est hors tension et le boîtier électrique est ouvert.

1. Pour démonter la platine de pompe (1), après avoir retiré le panneau latéral, la platine de pompe (1) est facilement accessible.

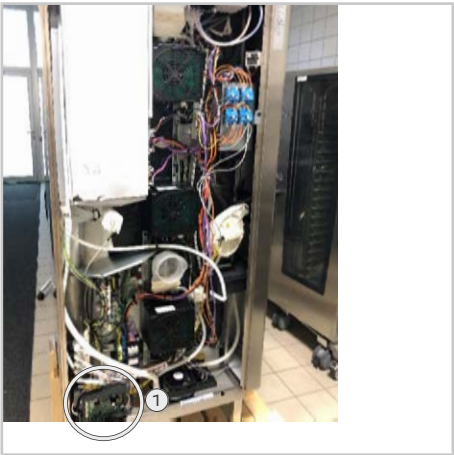

2. Le remplacement de la platine de pompe (1) doit être effectué comme pour les appareils de table 6 1/1 – 10 2/1.

>> **Le démontage est terminé.**

Étapes de travail - Montage de la platine de pompe (A13)

1. Pour le montage, procédez en sens inverse.

>> **Le montage est terminé.**

80.00.498 ▪ V03 ▪ 11/2021 ▪ RTS/AWEI ▪ ml

MI_2004: Scheda pompa (A13) - Smontaggio e installazione

iCombi Pro & iCombi Classic | 15 min | Standard | 26/10/2021

Motivo:

Le informazioni descrivono lo smontaggio e l'installazione della scheda pompa (A13).

Apparecchi interessati (formato e tipo di apparecchio):

iCombi Pro & iCombi Classic Elettrico/A gas

Strumenti richiesti

- Standard

Componenti necessari

Componente	Codice articolo
Scheda pompa (61 – 202)	42.00.273P

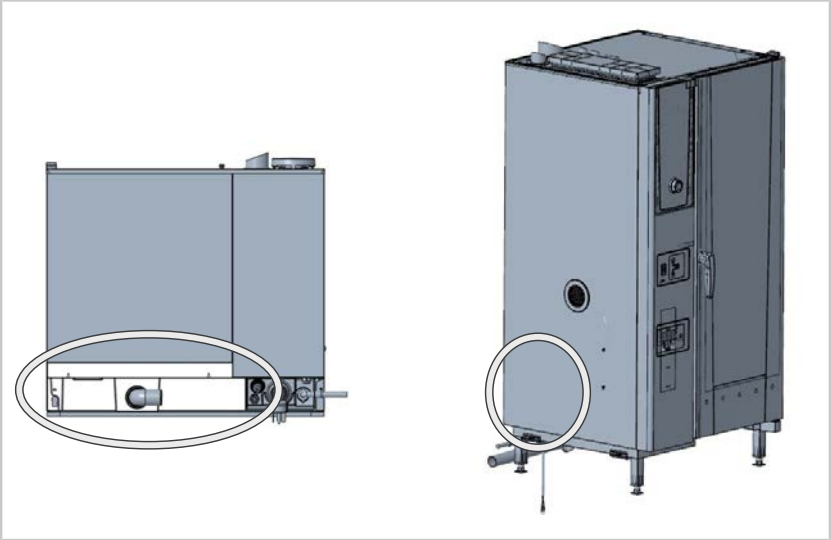

Informazioni generali

NOTA

Inserire l'installazione del nuovo componente nel livello service sulla scheda "Sostituzione componente". Questa è parte integrante della cronologia della manutenzione.

Negli **apparecchi 61 – 102**, la scheda della pompa si trova sulla parte posteriore dell'apparecchio.
Non è necessario rimuovere la parete laterale.
È necessario rimuovere il rivestimento della base.

Negli **apparecchi 201 e 202**, la scheda della pompa si trova nel vano elettrico.
È necessario rimuovere la parete laterale.

Avvertenze di sicurezza

⚠ PERICOLO

Tensioni elevate durante il collegamento alla rete elettrica
Pericolo di morte in caso di lavori con tensioni elevate.
- Scollegare l'alimentazione elettrica.
- Assicurarsi che l'apparecchio sia privo di tensione.

⚠ ATTENZIONE

Spigoli affilati sull'apparecchiatura
Rischio di taglio sull'apparecchio quando si lavora nel vano elettrico
Indossate dei guanti di protezione.

Fasi di lavoro - Smontaggio della scheda pompa (A13)

Per l'apparecchio da tavolo 6 1/1 – 10 2/1:

✔ L'apparecchio è privo di tensione.

1. La scheda della pompa (1) è fissata a un supporto in plastica (7) che a sua volta è fissato al telaio dell'apparecchio (2) con un rivetto ad espansione (5). Allentare il rivetto ad espansione (5) con un cacciavite.

2. Rimuovere il supporto in plastica (7) e la scheda della pompa (1).

3. Sbloccare il supporto in plastica (7) con un cacciavite nei seguenti punti (6).
4. Sfilare la scheda della pompa (1) e rimuoverla.

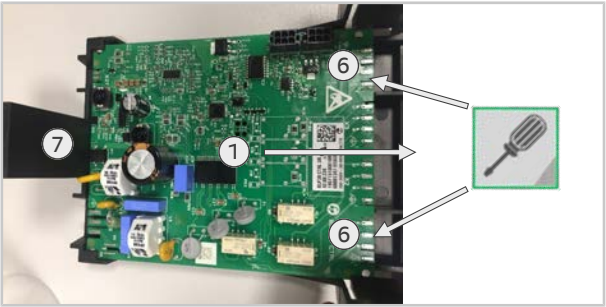

5. Rimuovere i connettori collegati dalla scheda della pompa. La codifica dei connettori impedisce il collegamento errato dei connettori.

Per gli apparecchi da pavimento 20 1/1 e 20 2/1:

✔ L'apparecchio non è alimentato e il vano elettrico è aperto.

1. Per lo smontaggio della scheda della pompa (1), la scheda della pompa (1) è liberamente accessibile dopo aver rimosso la parete laterale.

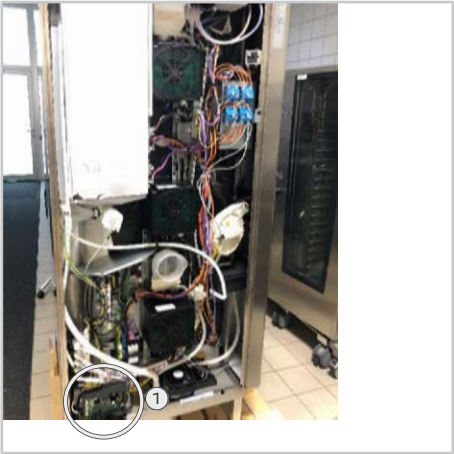

2. La sostituzione della scheda della pompa (1) deve essere eseguita come per l'apparecchio da tavolo 6 1/1– 10 2/1.

>> **Lo smontaggio è concluso.**

Fasi di lavoro - Montaggio della scheda pompa (A13)

1. Per il montaggio, invertire la sequenza delle operazioni.

>> **Il montaggio è concluso.**

80.00.498 ▪ V03 ▪ 11/2021 ▪ RTS/AWEI ▪ ml

MI_2004：ポンプ基板（A13） - 取外しと取付け

iCombi Pro & iCombi Classic | 15分 | 標準 | 2021年10月26日

理由：

本情報は、ポンプ基板（A13）の取外しと取付けについて説明します。

適用対象となる機器（機器サイズおよび機器タイプ）：

iCombi Pro & iCombi Classic電気式/ガス式

- 標準

必要な構成部品

構成部品	部品番号
ポンプ基板（61～202）	42.00.273P

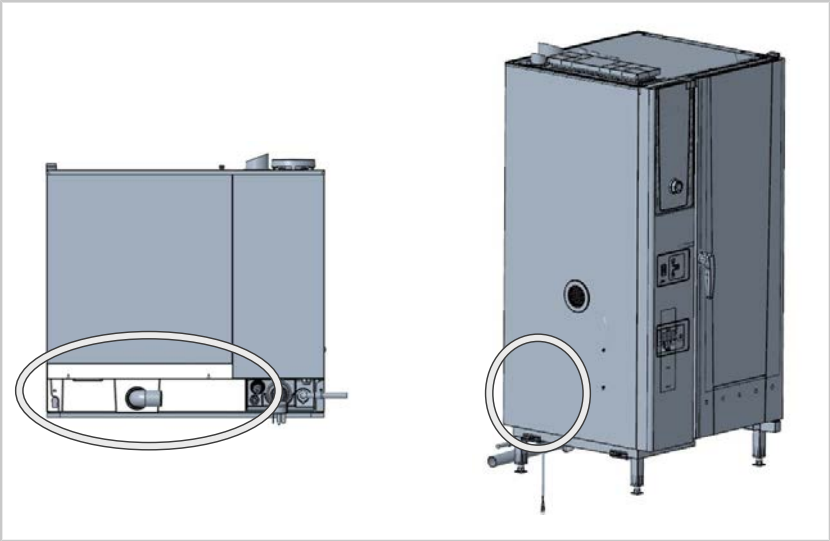

一般的な情報

機器61～102の場合、ポンプ基板は機器背面にあります。
サイドパネルを取り外す必要はありません。
台座カバーを取り外す必要があります。
機器201および202の場合、ポンプ基板は電装部内にあります。
サイドパネルを取り外す必要があります。

安全に関する注意事項

⚠ 危険

電源接続時の高電圧
高電圧の作業による生命の危険。
- 電源を切り離してください。
- 機器に電圧が印加されないようにしてください。

⚠ ご注意

筐体カバー等の鋭いバリ
電装部内の作業の際にハウジングのバリで負傷する危険があります。
保護手袋を着用してください。

作業手順 - ポンプ基板（A13）の取外し

卓上型ユニット6 1/1～10 2/1の場合：

✔ 機器が電源から切り離されていること。

1. ポンプ基板（1）は、拡張リベット（5）で機器フレーム（2）に固定されているプラスチック製キャリア（7）に固定されています。ドライバーで拡張リベット（5）を緩めます。
2. プラスチック製キャリア（7）とポンプ基板（1）を取り出します。

3. ドライバーを使って、プラスチック製キャリア（7）の以下の箇所（6）のロックを外します。

4. ポンプ基板（1）をスライドさせて、取り出します。

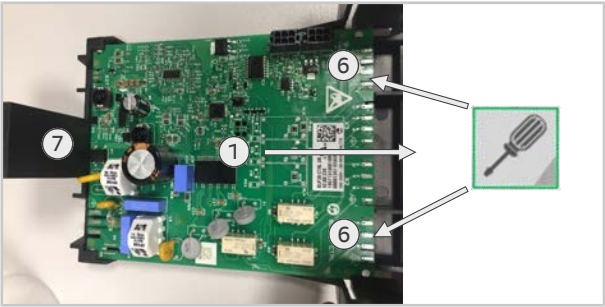

5. ポンプ基板に接続されたコネクターを取り外します。コネクターのコーディングにより、コネクターが誤接続されている可能性はありません。

床置き型ユニット20 1/1および20 2/1の場合：

✔ 機器が電源から切り離され、電装部が開かれていること。

1. ポンプ基板（1）を取り外す際には、サイドパネルを取り外すと、ポンプ基板（1）にアクセスできるようになります。

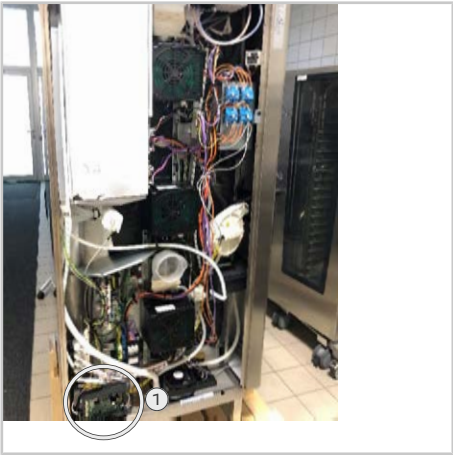

2. ポンプ基板（1）の交換は、卓上型ユニット6 1/1～10 2/1の場合と同様に行います。

>> 取外しは完了しました。

作業手順 - ポンプ基板（A13）の取付け

1. 取付けは逆の順序で行います。

>> 取付けは完了しました。

MI_2004: Płyta pcb pompy (A13) – demontaż i montaż

iCombi Pro i iCombi Classic | 15 min. | Standardowe | 26.10.2021

Przyczyna:

Niniejsza instrukcja opisuje demontaż i ponowny montaż płyty pcb pompy (A13)

Urządzenia, których to dotyczy (wielkość i rodzaj urządzeń):

iCombi Pro & iCombi Classic w wersji elektrycznej/gazowej

Wymagane narzędzia

- Standardowe

Potrzebne komponenty

Komponent	Numer katalogowy
Płyta pcb pompy (61 – 202)	42.00.273P

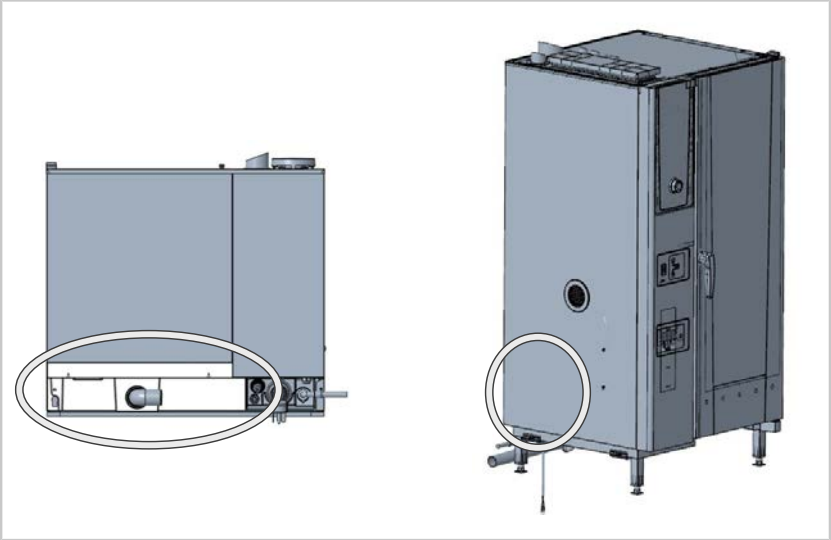

Informacje ogólne

WSKAZÓWKA

W trybie serwisowym (zakładka „Wymiana części") wprowadzić instalację komponentu. To jest integralna część historii przeglądu technicznego.

W **urządzeniach 61 – 102** płyta pcb pompy znajduje się na tyle.
Nie jest konieczny demontaż bocznej ścianki.
Konieczny jest demontaż osłony cokołu.

W **urządzeniach 201 – 202** płyta pcb pompy znajduje się w komorze elektrycznej.
Konieczny jest demontaż bocznej ścianki.

Instrukcje bezpieczeństwa

⚠ NIEBEZPIECZEŃSTWO

Niebezpieczne napięcie podczas podłączania do źródła zasilania
Zagrożenie życia z powodu niebezpiecznego napięcia.
- Odłączyć od źródła zasilania.
- Upewnić się, że urządzenie jest odłączone od źródła zasilania.

⚠ UWAGA

Ostre krawędzie na obudowie
Ryzyko skaleczenia się podczas prac przy komponentach w komorze elektrycznej.
Należy założyć rękawice ochronne.

Kolejność czynności – demontaż płyty pcb pompy (A13)

Dla urządzeń nablatowych 6 1/1 – 10 2/1:

✔ Urządzenie jest odłączone od napięcia zasilania.

1. Płyta pcb pompy (1) jest przymocowana do plastikowego nośnika (7), który jest przytwierdzony nitem rozporowym (5) do ramy urządzenia (2). Wkrętakiem poluzować nit rozporowy (5).

2. Wyjąć plastikowy nośnik (7) i płytę pcb pompy (1).

3. Odblokować plastikowy nośnik (7) wkrętakiem we wskazanych miejscach (6).
4. Wypchnąć płytę pcb pompy (1) i wyjąć ją.

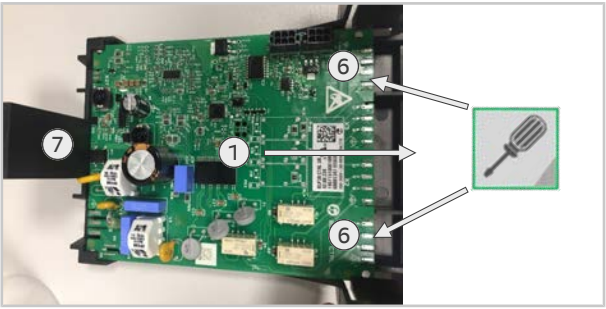

5. Odłączyć wtyczki podłączone do płyty pcb pompy. Kodowanie wtyczek zapobiega ich błędnemu podłączeniu.

Dla urządzeń podłogowych 20 1/1 i 20 2/1:

✔ Urządzenie jest odłączone od napięcia zasilania i komora elektryczna jest otwarta.

1. W celu demontażu płyty pcb pompy (1) po usunięciu ścianki bocznej płyta pcb pompy (1) jest dostępna.

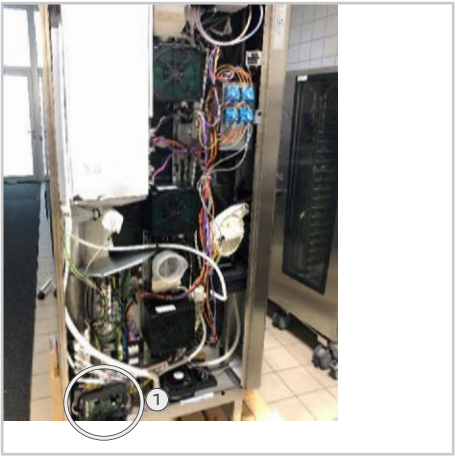

2. Wymianę płyty pcb pompy (1) należy przeprowadzić jak w urządzeniach nablatowych 6 1/1 – 10 2/1.

>> **Demontaż jest zakończony.**

Kolejność czynności – montaż płyty pcb pompy (A13)

1. Podczas montażu należy postępować w odwrotnej kolejności.

>> **Montaż jest zakończony.**

80.00.498 ▪ V03 ▪ 11/2021 ▪ RTS/AWEI ▪ ml

MI_2004: Bomba de platina (A13) - Desmontagem e montagem

iCombi Pro & iCombi Classic | 15 min | Padrão | 26/10/2021

Motivo:

As informações descrevem a desmontagem e a montagem da bomba de platina (A13).

Unidades afetadas (tamanho da unidade e tipo de unidade):

iCombi Pro & iCombi Classic Elétrico/Gás

Ferramenta necessária

- Padrão

Componentes necessários

Componente	Código do item
Bomba de platina (61 – 202)	42.00.273P

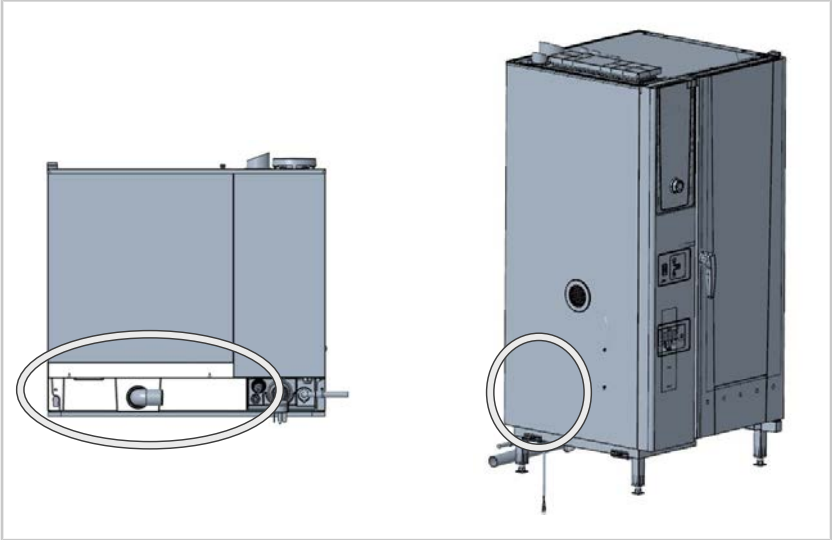

Informações gerais

OBSERVAÇÃO

Insira a instalação do componente no nível de serviço (aba "Substituição do componente"). Esta é uma parte integrante do histórico de manutenção.

Nos **equipamentos 61 – 102**, a bomba de platina se encontra na parte de trás do equipamento.
Não é necessário remover a parede lateral.
É necessário remover a guarnição da base.

Nos **equipamentos 201 e 202**, a bomba de platina se encontra na parte elétrica.
É necessário remover a parede lateral.

Instruções de segurança

⚠ PERIGO

Alta tensão durante a conexão elétrica
Perigo de morte ao trabalhar com alta tensão.
- Desconecte a conexão da fonte de energia.
- Certifique-se de que o equipamento esteja sem tensão.

⚠ CUIDADO

Bordas afiadas na carcaça
Risco de cortes na carcaça quando se trabalha no compartimento elétrico.
Usar luvas de proteção.

Etapas de trabalho - Desmontagem da bomba de platina (A13)

Para a unidade de mesa 6 1/1 – 10 2/1:

✔ O equipamento está desconectado da tensão.

1. A bomba de platina (1) está fixada num suporte de plástico (7), que, por sua vez, está fixado com um rebite expansível (5) na estrutura do equipamento (2). Solte o rebite expansível (5) com uma chave de parafusos.

2. Remova o suporte de plástico (7) e a bomba de platina (1).

3. Desbloqueie o suporte de plástico (7) com uma chave de parafusos nos seguintes pontos (6).
4. Puxe para fora a bomba de platina (1) e remova-a.

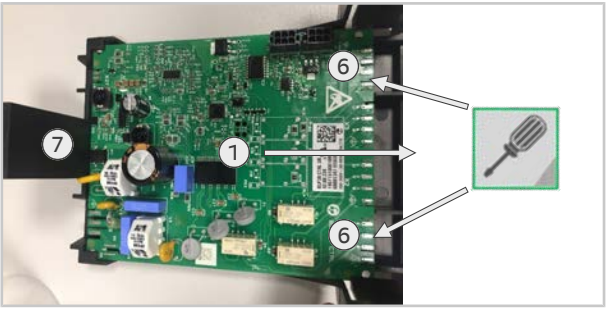

5. Remova o plugue conectado da bomba de platina. Graças à codificação do plugue, exclui-se a possibilidade de conectar incorretamente o plugue.

Para as unidades de chão 20 1/1 e 20 2/1:

✔ o equipamento está sem tensão e a parte elétrica aberta.

1. Para a desmontagem da bomba de platina (1), após remoção da parede lateral, a bomba de platina (1) fica livremente acessível.

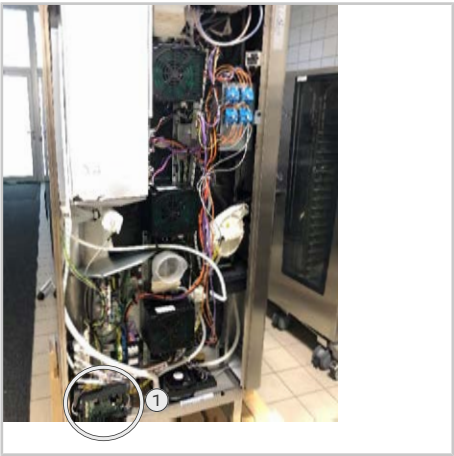

2. A substituição da bomba de platina (1) deve ser realizada à semelhança do que acontece com a unidade de mesa 6 1/1 – 10 2/1.

>> **A desmontagem está concluída.**

Etapas de trabalho - Montagem da bomba de platina (A13)

1. Para a montagem, proceda às etapas invertendo a ordem.

>> **A montagem está concluída.**

80.00.498 ▪ V03 ▪ 11/2021 ▪ RTS/AWEI ▪ ml

MI_2004: Демонтаж и установка платы насоса (A13)

iCombi Pro и iCombi Classic | 15 мин. | Стандарт | 26.10.2021 г.

Причина:

В инструкции описывается демонтаж и монтаж платы насоса (A13).

Применимо к аппаратам (размер и тип аппарата)

iCombi Pro и iCombi Classic Электро/Газ

Необходимый инструмент

- Стандарт

Необходимые компоненты

Компонент	Артикул
Плата насоса (61 – 202)	42.00.273P

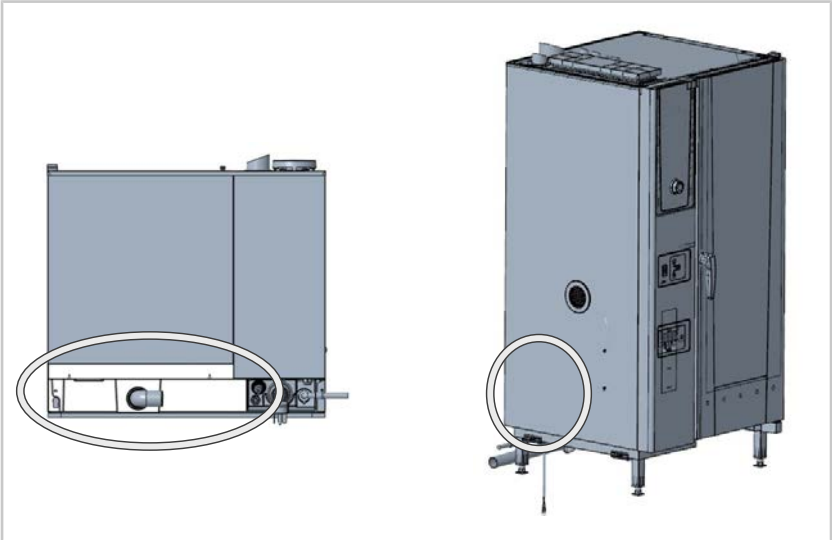

Общая информация

УКАЗАНИЕ

Добавить установку замка в сервисном меню (вкладка "Component replacement"). Это важно для сохранения истории обслуживания аппарата.

На **аппаратах 61 – 102** плата насоса ноходится на задней панели.
Нет необходимости снимать боковую панель.
Нет необходимости снимать облицовку цоколя.

На **аппаратах 201 – 202** плата насоса ноходится в электрическом отсеке.
Необходимо снять боковую панель.

Указания по технике безопасности

⚠ ОПАСНОСТЬ

Высокое напряжение при подключении к сети
Опасность для жизни при работе с высоким напряжением.
- Отключите аппарат от источника питания.
- Убедитесь, что аппарат обесточен.

⚠ ОСТОРОЖНО

Острые края на корпусе
Опасность порезов при работе в электрическом отсеке.
Используйте защитные перчатки.

Этап работы — Демонтаж платы насоса (A13)

Для настольных аппаратах 6 1/1 – 10 2/1:

✔ Подача питания на аппарат отключена.

1. Плата насоса (1) крепится к пластиковому держателю (7), который в свою очередь крепится к раме аппарата (2) с помощью заклепки с насечкой (5). Раскрутите заклепку (5) с помощью отвертки.

2. Снимите пластиковы держатель (7) и плату насоса (1).

3. Разблокируйте пластиковый держатель (7) с помощью отвертки в следующих точках (6).
4. Выдвиньте плату насоса (1) и снимите ее.

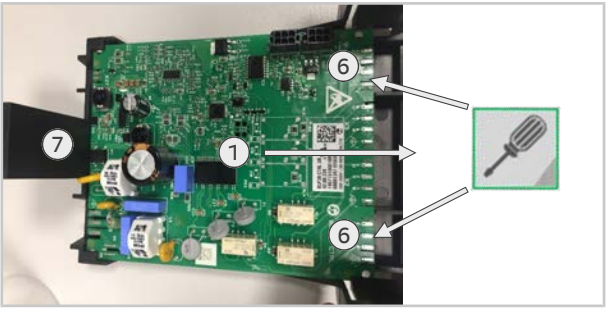

5. Отсоедините подключенный штекер от платы насоса. Кодировка штекера предотвращает неправильное подключение штекеров.

Для напольных аппаратов 20 1/1 и 20 2/1:

✔ Аппарат отключен от питания, электрический отсек открыт.

1. Перед снятием платы насоса (1) обеспечьте доступ к ней (1), сняв боковую панель.

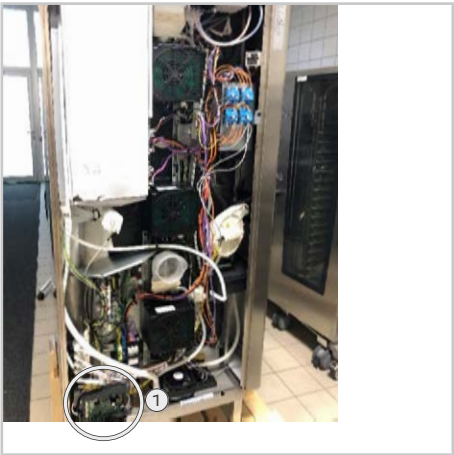

2. Замена платы насоса (1) аналогична ее замене для настольного аппарата 6 1/1 - 10 2/1.

>> **Демонтаж завершен.**

Этап работы — Установка платы насоса (A13)

1. При установке действуйте в обратной последовательности.

>> **Установка завершена.**

80.00.498 ▪ V03 ▪ 11/2021 ▪ RTS/AWEI ▪ ml

MI_2004: Pumpkretskort (A13) - demontering och montering

iCombi Pro & iCombi Classic | 15 min | Standard | 2021-10-26

Motivering:

Informationen beskriver demontering och montering av pumpkretskortet (A13).

Berörda enheter (enhetsstorlek och enhetstyp):

iCombi Pro & iCombi Classic el/gas

Nödvändigt verktyg

- Standard

Komponenter som behövs

Komponent	Artikelnummer
Pumpkretskort (61 – 202)	42.00.273P

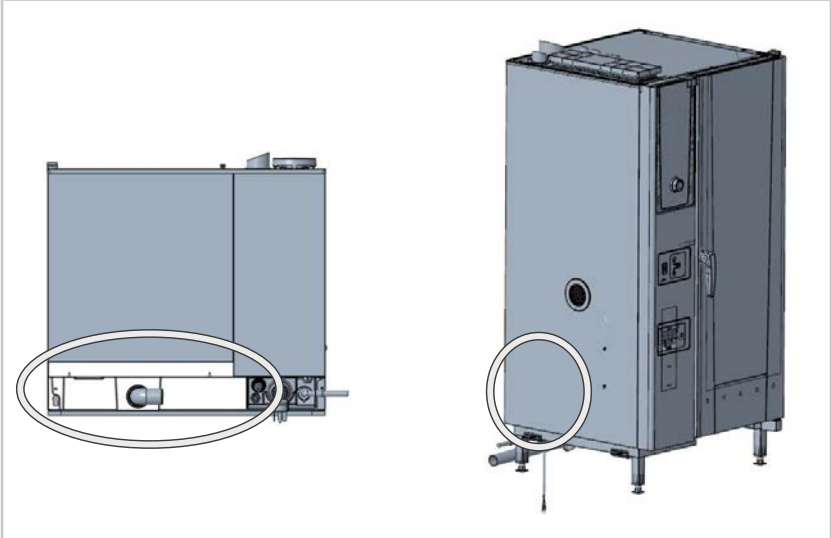

Allmän information

OBS!

Ange installationen av komponenten i servicelevel (fliken "Komponentbyte"). Detta är en integrerad del av underhållshistoriken.

På **enhet 61 – 102** sitter pumpkretskortet på baksidan av enheten.
Sidoväggen behöver inte tas bort.
Däremot måste sockelinklädnaden tas bort.

På **enhet 201 och 202** sitter pumpkretskortet i elinstallationsutrymmet.
Sidoväggen måste tas bort.

Säkerhetsanvisningar

⚠ FARA

Farliga spänningar vid anslutning till elnätet
Livsfara vid arbeten med spänning.
- Koppla från anslutningen till strömförsörjningen.
- Kontrollera att enheten är spänningsfri.

⚠ OBSERVERA

Skarpa kanter på detaljer
Risk för skärsår på detaljer när du arbetar i elutrymmet.
Använd skyddshandskar.

Arbetssteg - demontering av pumpkretskortet (A13)

För bordsmodell 6 1/1 – 10 2/1:

✔ Enheten är spänningsfri.

1. Pumpkretskortet (1) sitter på en plasthållare (7) som i sin tur är fastsatt med en expandernit (5) på enhetens ram (2). Lossa expanderniten (5) med en skruvmejsel.

2. Ta loss plasthållaren (7) och pumpkretskortet (1).

3. Lås upp plasthållaren (7) med en skruvmejsel på följande ställen (6).
4. Skjut ut pumpkretskortet (1) och ta loss det.

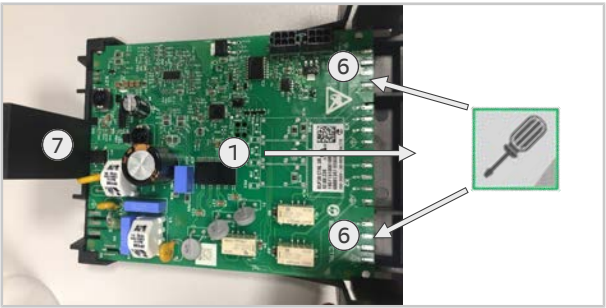

5. Ta bort de anslutna kontakterna från pumpkretskortet. Kontakternas kodning utesluter felaktig anslutning av kontakterna.

För golvmodell 20 1/1 och 20 2/1:

✔ Enheten är spänningsfri och elinstallationsutrymmet är öppet.

1. Pumpkretskortet (1) är fritt åtkomligt för demontering när sidoväggen har tagits bort.

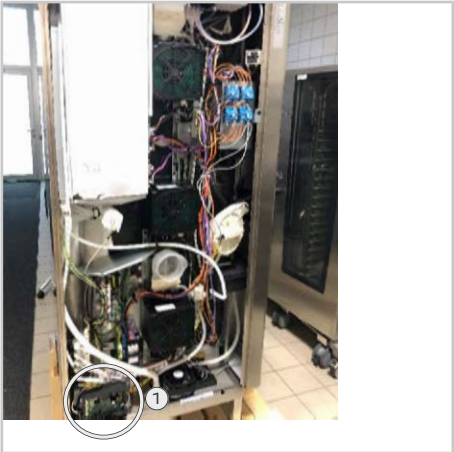

2. Bytet av pumpkretskortet (1) sker på samma sätt som på bordsmodell 6 1/1 – 10 2/1.

>> **Demonteringen har slutförts.**

Arbetssteg - montering av pumpkretskortet (A13)

1. Monteringen sker i omvänd ordningsföljd.

>> **Monteringen har slutförts.**

80.00.498 ▪ V03 ▪ 11/2021 ▪ RTS/AWEI ▪ ml

MI_2004: Placa de bombas (A13) - Desmontaje e instalación

iCombi Pro & iCombi Classic | 15 minutos | Estándar | 26/10/2021

Asunto:

La información describe el desmontaje e instalación de la placa de bombas (A13).

Unidades afectadas (tamaño y tipo de unidad):

iCombi Pro & iCombi Classic, versión eléctrica/de gas

Herramientas necesarias

- Estándar

Componentes necesarios

Componente	Referencia de artículo
Placa de bombas (61 - 202)	42.00.273P

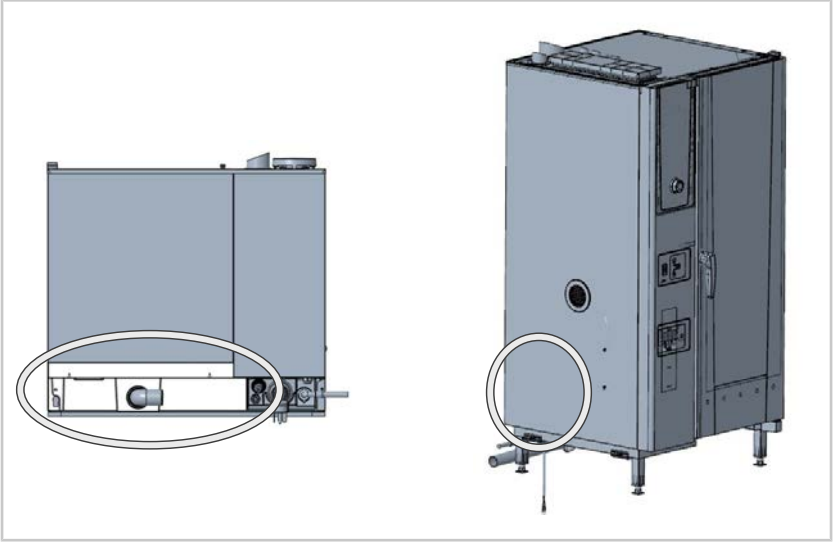

Información general

RECOMENDACIÓN

Introduzca en el menú técnico la instalación del componente (pestaña "Cambio de componentes"). Este es una parte integral del histórico de mantenimiento.

En las **unidades 61 - 102** la placa de bombas se encuentra en la parte posterior del equipo.
No es necesario quitar el panel lateral.
Es necesario quitar el revestimiento del zócalo.

En las **unidades 201 y 202** la placa de bombas se encuentra en el compartimento eléctrico.
Es necesario quitar el panel lateral.

Indicaciones de seguridad

⚠ PELIGRO

Alta tensión al realizar la conexión a la red eléctrica
Peligro de muerte en caso de trabajos con alta tensión.
- Interrumpa la conexión al suministro eléctrico.
- Asegúrese de que el equipo no esté recibiendo alimentación eléctrica.

⚠ CUIDADO

Filos cortantes en los paneles.
Riesgo de cortarse con la estructura cuando se trabaje en el compartimiento eléctrico.
Utilice guantes de protección.

Pasos de trabajo - Desmontaje de la placa de bombas (A13)

Para equipos de mesa 6 1/1 - 10 2/1:

✔ La unidad está desconectada de la corriente eléctrica.

1. La placa de bombas (1) se fija en un soporte de plástico (7) que, a su vez, está fijado con un remache expansible (5) en el bastidor de la unidad (2). Afloje el remache expansible (5) con un destornillador.

2. Retire el sopore de plástico (7) y la placa de bombas (1).

3. Desbloquee el soporte de plástico (7) con un destornillador en los siguientes puntos (6).
4. Deslice hacia fuera la placa de bombas (1) y sáquela.

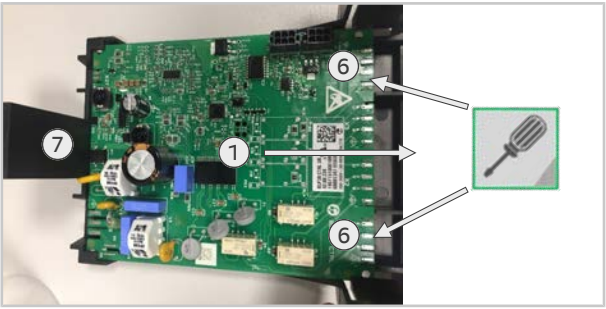

5. Retire el conector insertado de la placa de bombas. La codificación del conector evita una conexión incorrecta del conector.

Para los equipos de suelo 20 1/1 y 20 2/1:

✔ La unidad no recibe alimentación eléctrica y el compartimento eléctrico está abierto.

1. Para el desmontaje de la placa de bombas (1), una vez extraído el panel lateral, hay que dejar acceso libre a la placa de bombas (1).

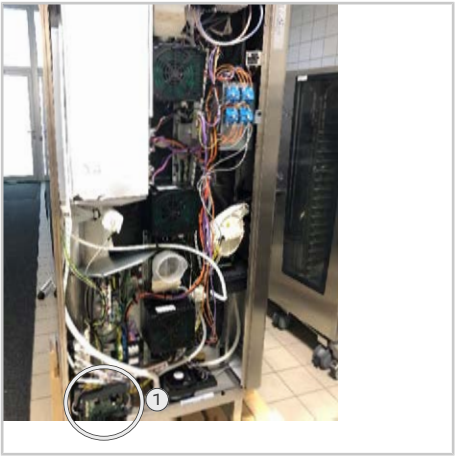

2. El desmontaje de la placa de bombas (1) se realiza como en los equipos de mesa 6 1/1 - 10 2/1.

>> **El desmontaje ha finalizado.**

Pasos de trabajo - Montaje de la placa de bombas (A13)

1. Para el montaje, siga el procedimiento inverso.

>> **El montaje ha finalizado.**

80.00.498 ▪ V03 ▪ 11/2021 ▪ RTS/AWEI ▪ ml

MI_2004： 泵电路板 (A13) - 拆卸和安装

iCombi Pro 和 iCombi Classic | 15分钟 | 标准 | 2021 年 10 月 26 日

原因：

本文介绍了如何拆卸和安装泵电路板 (A13)。

受影响设备（设备尺寸和设备类型）：

iCombi Pro 和 iCombi Classic 电热型/燃气型

所需工具

- 标准

需要的部件

部件	商品编号
泵电路板 (61 – 202)	42.00.273P

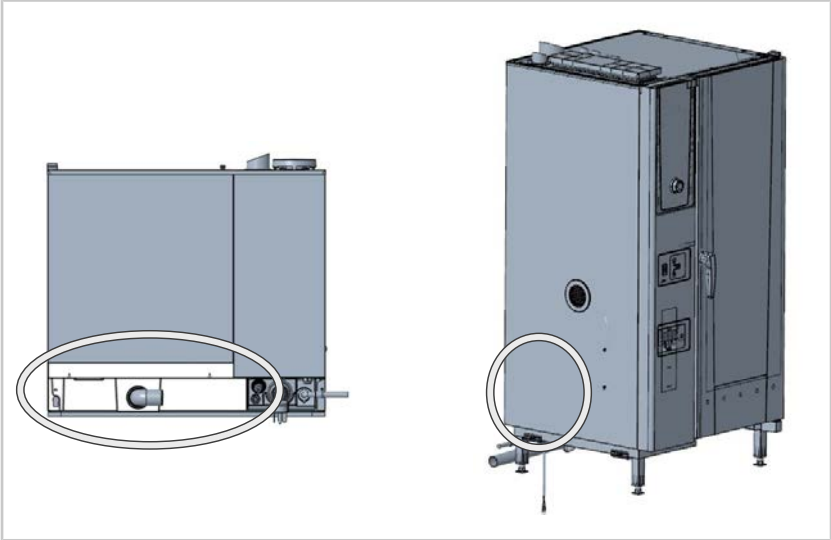

一般信息

对于**设备 61 – 102**，泵电路板位于设备背面。

不需要拆下侧壁。

需要拆下底座护板。

对于**设备 201 和 202**，泵电路板位于接线室。

需要拆下侧壁。

安全提示

⚠ 危险

与电网连接时存在高压

在高压下工作会有生命危险。

- 断开与电源的连接。
- 确保设备不带电。

⚠ 小心

接线室壳体上存在锋利边缘

在接线室中工作时有被壳体割伤的危险。

应戴防护手套。

工作步骤 - 拆卸泵电路板 (A13)

对于台式设备 6 1/1 – 10 2/1：

✔ 设备已拔掉电源线且不带电。

1. 泵电路板 (1) 固定到一个塑料支架 (7) 上，后者又通过膨胀铆钉 (5) 固定到设备框架 (2) 上。 使用螺丝刀松开膨胀铆钉 (5)。

2. 拆下塑料支架 (7) 和泵电路板 (1)。

3. 使用螺丝刀在以下位置 (6) 解锁塑料支架 (7)。
4. 推出泵电路板 (1) 并将其取下。

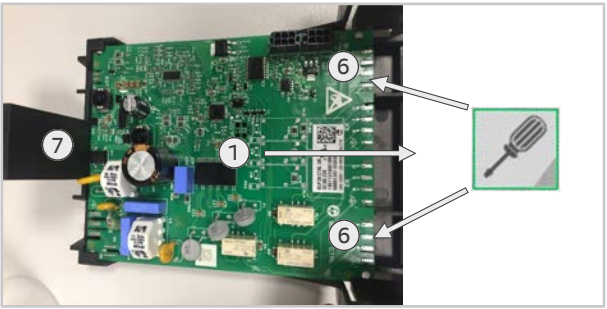

5. 从泵电路板上拔下所连接的插头。 通过插头编码可以防止错误连接插头。

对于立式设备 20 1/1 和 20 2/1：

✔ 设备已关断电源且不带电，接线室已打开。

1. 要拆卸泵电路板 (1)，应首先拆下侧壁，然后就可以自由接触泵电路板 (1)。

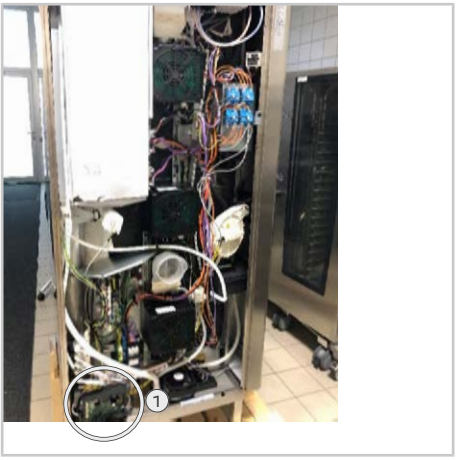

2. 更换泵电路板 (1) 的步骤与台式设备 6 1/1 – 10 2/1 相同。

>> 到此即完成拆卸。

工作步骤 – 安装泵电路板 (A13)

1. 以相反顺序安装。

>> 到此即完成安装。

MI_2004: Pompa kartı (A13) - Sökme ve takma

iCombi Pro & iCombi Classic | 15 dak. | Standart | 26.10.2021

Nedeni:

Bilgi, pompa kartının (A13) sökülmesini ve takılmasını açıklar.

Geçerli cihazlar: (cihaz boyutu ve cihaz tipi):

iCombi Pro & iCombi Classic elektrikli/gazlı

Gerekli aletler

- Standart

Gerekli parçalar

Parça	Ürün numarası
Pompa kartı (61 – 202)	42.00.273P

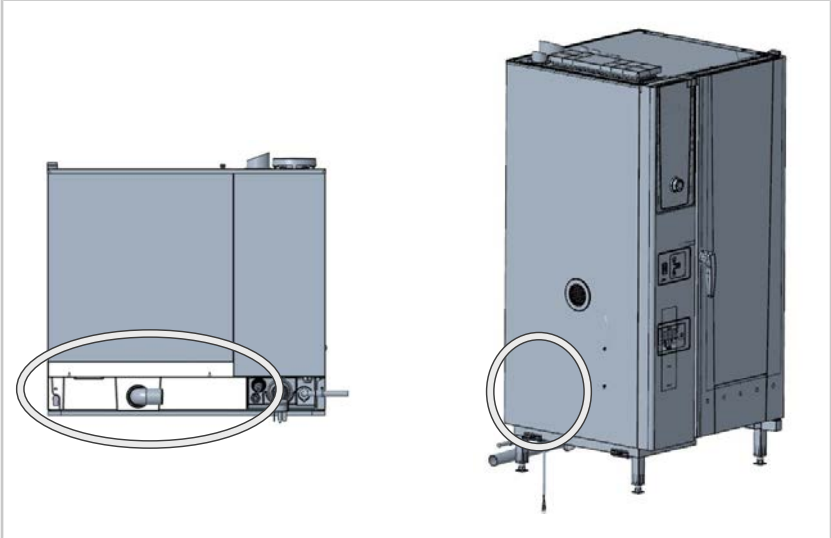

Genel bilgiler

NOT

Servis seviyesi altında parça değişimini girin ("Parça değişimi" sekmesi). Bu, bakım geçmişinin ayrılmaz bir parçasıdır.

Cihazlar 61 – 102'de pompa kartı, cihazın arka tarafında bulunur.
Yan panelin çıkarılması gerekmez.
Kaide kaplamasının çıkarılması gerekir.

Cihazlar 201 ve 202'de pompa kartı elektrik kabininde bulunur.
Yan panelin çıkarılması gereklidir.

Güvenlik yönergeleri

⚠ TEHLİKE

Elektrik şebekesine bağlantıda yüksek gerilim
Yüksek gerilimle çalışırken hayati tehlike.
- Enerji beslemesine bağlantıyı kesin.
- Cihazın gerilimsiz olmasını sağlayın.

⚠ DİKKAT

Kapakta keskin köşeler.
Elektrik kabininde çalışırken kapak nedeniyle kesilme riski.
Koruyucu eldiven kullanınız.

İşlem adımları - Pompa kartını sökme (A13)

Tezgah üstü cihaz 6 1/1 – 10 2/1 için:

✔ Cihaz gerilimsiz durumdadır.

1. Pompa kartı (1), bir genişleme perçini (5) cihaz çerçevesine (2) sabitlenen plastik bir taşıyıcıya (7) sabitlenmiştir. Genişleme perçinini (5) bir tornavida ile çıkartın.

2. Plastik taşıyıcıyı (5) ve pompa kartını (1) çıkartın.

3. Plastik taşıyıcıyı (7) tornavida ile şu noktalardan (6) çözün.
4. Pompa kartını (1) dışarı itin ve çıkartın.

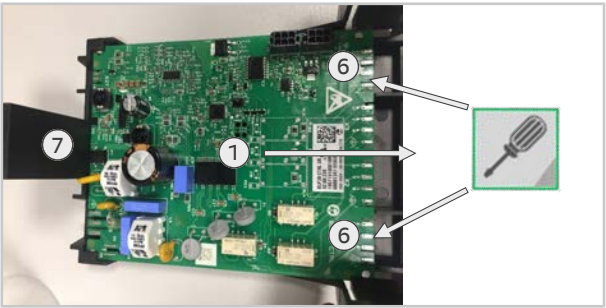

5. Bağlı fişi pompa kartından çıkartın. Fiş kodlamasıyla fişlerin yanlış bağlanma ihtimali ortadan kaldırılır.

Zemin cihazlar 20 1/1 ve 20 2/1 için:

✔ Cihazda elektrik yoktur ve elektrik kabini açıktır.

1. Pompa kartını (1) sökmek için yan panel çıkartıldıktan sonra pompa kartına (1) rahatlıkla erişilebilir.

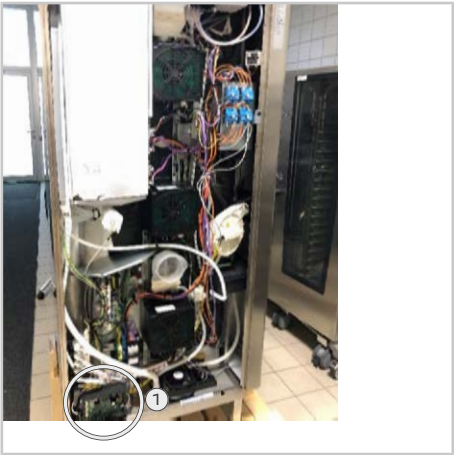

2. Pompa kartı (1) değişimi tezgah üstü cihaz 6 1/1 – 10 2/1 ile aynı şekilde gerçekleştirilmelidir.

>> **Sökme işlemi tamamlanmıştır.**

İşlem adımları - Pompa kartı montajı (A13)

1. Montaj için tersi sıralamada işlem yapın.

>> **Montaj işlemi tamamlanmıştır.**

80.00.498 ▪ V03 ▪ 11/2021 ▪ RTS/AWEI ▪ ml

MI_2004 Deska čerpadla (A13) – demontáž a montáž

iCombi Pro & iCombi Classic | 15 min. | Standardní | 26.10.2021

Důvod:

Informace popisuje demontáž a montáž desky čerpadla (A13).

Dotčená zařízení (velikost zařízení a typ zařízení):

iCombi Pro & iCombi Classic elektřina/plyn

Požadovaný nástroj

- Standardní

Potřebné komponenty

Součástka	Číslo výrobku
Deska čerpadla (61–202)	42.00.273P

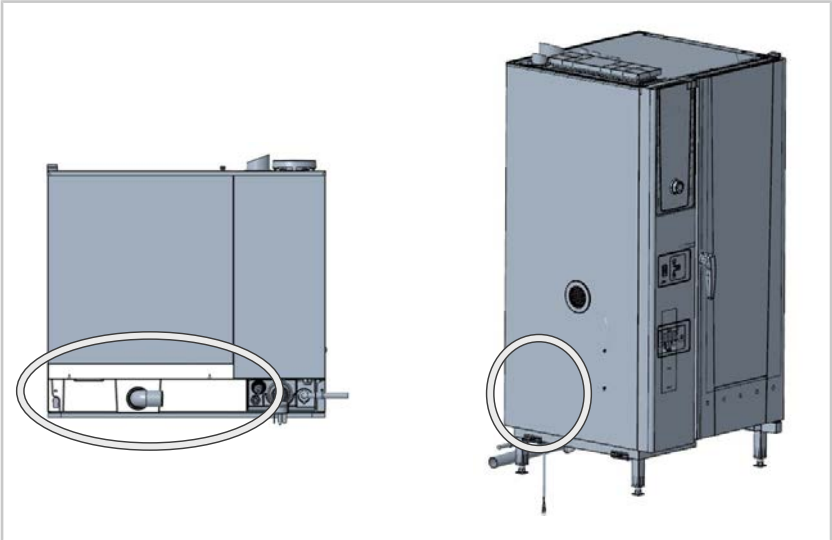

Všeobecné informace

UPOZORNĚNÍ

Zadejte instalaci nového dílu na servisní úrovni (karta "Výměna konstrukčních dílů"). Toto je nedílnou součástí historie údržby.

U **zařízení 61–102** se deska čerpadla nachází na zadní straně.
Není nutné demontovat boční panel.
Je nutné sejmout spodní kryt.

U **zařízení 201–202** se deska čerpadla nachází v elektrickém rozvadeči.
Je nutné demontovat boční panel.

Bezpečnostní pokyny

⚠ NEBEZPEČÍ

Vysoké napětí při zapojení do elektrické sítě
Práce s vysokým napětím je životu nebezpečná.
- Odpojte kabel napájení energií.
- Ujistěte se, že zařízení není pod napětím.

⚠ POZOR

Ostré hrany na krytu.
Při práci v prostoru elektroniky hrozí nebezpečí pořezání o kryt.
Noste ochranné rukavice.

Postup práce – demontáž desky čerpadla (A13)

Pro stolní zařízení 6 1/1–10 2/1:

✔ Zařízení není pod napětím.

1. Deska čerpadla (1) je připevněna k plastovému nosiči (7), který je zase připevněn k rámu zařízení (2) rozpěrným nýtem (5). Uvolněte rozpěrný nýt (5) pomocí šroubováku.

2. Vyjměte plastový nosič (7) a desku čerpadla (1).

3. Odjistěte plastový nosič (7) pomocí šroubováku na následujících místech (6).
4. Vysuňte desku čerpadla (1) a vyjměte ji.

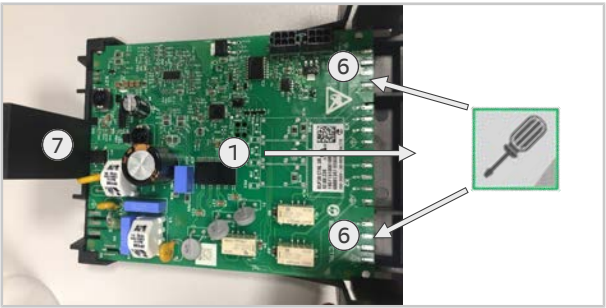

5. Odstraňte připojené konektory z desky čerpadla. Kódování konektoru zabraňuje nesprávnému připojení konektoru.

Pro volně stojící zařízení 20 1/1 a 20 2/1:

✔ Zařízení není pod napětím a prostor elektroniky je otevřený.

1. Pro demontáž desky čerpadla (1) je po odstranění bočního panelu deska čerpadla (1) volně přístupná.

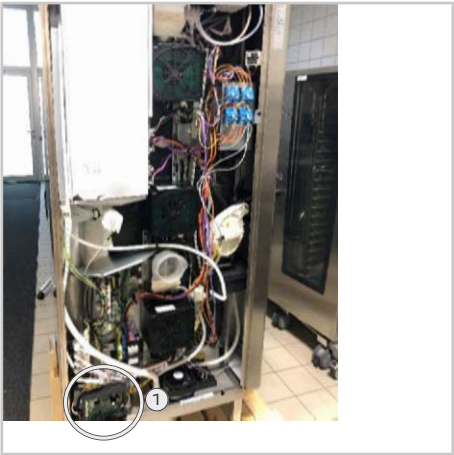

2. Výměna desky čerpadla (1) se provede jako u stolního zařízení 6 1/1–10 2/1.

>> **Demontáž je dokončena.**

Postup práce – montáž desky čerpadla (A13)

1. Při montáži postupujte v opačném pořadí kroků.

>> **Montáž je dokončena.**

80.00.498 ▪ V03 ▪ 11/2021 ▪ RTS/AWEI ▪ ml